Panasonic

Operating Instructions

(Household) Hair Dryer

Model No. EH-ND30

English..... 3

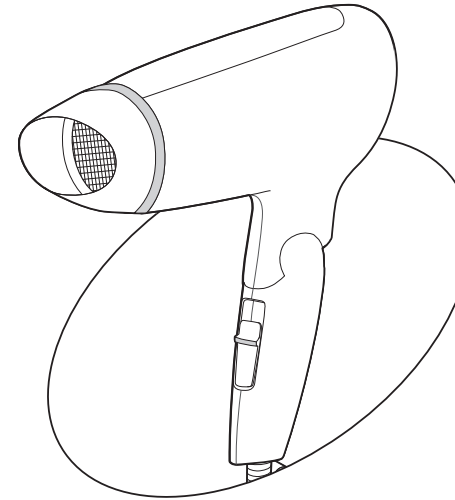

English

Panasonic

Operating Instructions
(Household) Hair Dryer
Model No. EH-ND30

Contents

Safety precautions 4
Parts identification 8
How to use the hair dryer 9
About Heat Protection 9
Maintenance of the hair dryer 9
Troubleshooting 11
Specifications 11

Thank you for purchasing this Panasonic product.
Before operating this unit, please read these instructions completely and save them for future use.

Safety precautions

To reduce the risk of injury, loss of life, electric shock, fire, and damage to equipment or property, always observe the following safety precautions.

Explanation of symbols

The following symbols are used to classify and describe the level of hazard, injury, and property damage caused when the denotation is disregarded and improper use is performed.

⚠ **WARNING**	Denotes a potential hazard that could result in serious injury or death.
⚠ **CAUTION**	Denotes a hazard that could result in minor injury or property damage.

The following symbols are used to classify and describe the type of instructions to be observed.

⃠	This symbol is used to alert users to a specific operating procedure that must not be performed.
❗	This symbol is used to alert users to a specific operating procedure that must be followed in order to operate the unit safely.

Illustrations in “Safety precautions” may vary from the actual product.

⚠ WARNING

⃠ **Do not store within the reach of children or infants. Do not let them use it.**
- Doing so may cause burn, electric shock, or injury.

⃠ **Never modify, disassemble, or repair.**
- Doing so may cause ignition or injury due to abnormal operation.
  Contact an authorized service center for repair.

⃠ **Do not damage or modify, or forcefully bend, pull, or twist the cord. Also, do not place anything heavy on or pinch the cord.**
- Doing so may cause electric shock or fire due to a short circuit.

⃠ **Do not use with the cord bundled.**
- Doing so may cause fire or electric shock.

⃠ **Do not wrap the cord around the main body when storing.**
- Doing so may cause the wire in the cord to break with the load, and may cause electric shock or fire due to a short circuit.

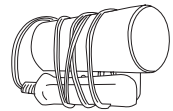

⃠ **Do not use when the plug or cord is damaged or hot.**
- Doing so may cause burn, electric shock, or fire due to a short circuit.

⚠ WARNING

Never use the appliance if the plug fits loosely in a household outlet.
- Doing so may cause burn, electric shock, or fire due to a short circuit.

Do not connect or disconnect the plug to a household outlet with a wet hand.
- Doing so may cause electric shock or injury.

Do not use the appliance with a wet hand.
- Doing so may cause electric shock or fire due to a short circuit.

Do not leave the area with the power switch left on.
- Doing so may cause fire.

Do not store the appliance in a bathroom or location with high humidity. Also, do not place in a location where water may spill (such as top of a vanity).
- Doing so may cause electric shock or fire.

Do not block, or insert hair pins or other foreign objects into the air inlet, air outlet, or ion outlet.
- Doing so may cause fire, electric shock, or burn.

Do not use in proximity of flammable materials (such as alcohol, benzine, thinner, spray, hair care product, nail polish remover).
- Doing so may cause an explosion or fire.

This appliance is not designed for commercial use, and is not intended for use without appropriate maintenance.
- Doing so may cause burn or fire due to a continuous load or overload.

Do not immerse the appliance in water.
Do not use the appliance near water.
Do not use the appliance near bathtubs, showers, basins or other vessels containing water.
- Doing so may cause electric shock or fire.

This symbol on the appliance means “Do not use the appliance near water”.

Immediately stop using and remove the plug if there is an abnormality or malfunction.
- Failure to do so may cause fire, electric shock, or injury.

<Abnormality or malfunction cases>
- **Air is not emitted**
- **Unit stops sporadically**
- **Interior becomes red hot and smoke is emitted**

- Immediately request inspection or repair at an authorized service center.

Use the household outlet alone: do not use with an extension cord.
Fully insert the plug.
Always ensure the appliance is operated on an electric power source matched to the rated voltage indicated on the appliance.
- Failure to do so may cause fire or electric shock.

When you see sparks around the air outlet while using the hot air setting, stop use and remove the lint on the air outlet and air inlet.
- Failure to do so may cause burn or fire.

⚠ WARNING

Always turn OFF the power switch and disconnect the plug from the household outlet after use.
- Failure to do so may cause fire or burn.

Disconnect the plug by holding onto it instead of pulling on the cord.
- Failure to do so may cause the wire in the cord to break, and may cause burn, electric shock, or fire due to a short circuit.

Regularly clean the plug to prevent dust from accumulating.
- Failure to do so may cause fire due to insulation failure caused by humidity.
  Disconnect the plug and wipe with a dry cloth.

When the appliance is used in a bathroom, unplug it after use since the proximity of water presents a hazard even when the appliance is switched off.
- Failure to do so may cause an accident or injury.

For additional protection, the installation of a residual current device (RCD) having a rated residual operating current not exceeding 30 mA is advisable in the electrical circuit supplying the bathroom. Ask your installer for advice.
- Failure to do so may cause an accident or injury.

This appliance is not intended for use by persons (including children) with reduced physical, sensory or mental capabilities, or lack of experience and knowledge, unless they have been given supervision or instruction concerning use of the appliance by a person responsible for their safety. Children should be supervised to ensure that they do not play with the appliance.
- Failure to do so may cause an accident or injury.

If the supply cord is damaged, it must be replaced by the manufacturer, its service agent, or similarly qualified persons in order to avoid a hazard.
- Failure to do so may cause an accident or injury.

⚠ CAUTION

Do not store the cord in a twisted state.
- Doing so may cause the wire in the cord to break with the load, and may cause electric shock or fire due to a short circuit.

Do not drop or subject to shock.
- Doing so may cause electric shock or ignition.

Do not use with the air inlet damaged.
- Your hair may get tangled in the air inlet, which could damage the hair.

Do not touch the air outlet, and set nozzle, which will become very hot.
- Doing so may cause burn.

Do not use on infants.
- Doing so may cause burn.

⚠ CAUTION

When unfolding or folding the handle, do not touch the shaded area as shown in figures below.
- Doing so may cause finger injury.

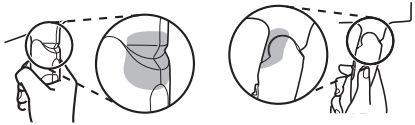

Do not look into the air outlet while in use.
- The hair dryer blows air with dust, etc. possibly resulting in injury.

Be sure to keep a distance of over 3 cm between the air outlet and your hair.
- Failure to do so may result in your hair being burned.

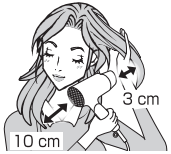

Be sure to keep your hair at least 10 cm away from the air inlet.
- Your hair may get tangled in the air inlet, which could damage the hair.

Only use for drying or styling human hair. (Do not use on pets, or to dry clothing, shoes, etc.)
- Failure to do so may cause fire or burn.

►Note
- This appliance is equipped with an automatic overheating protective device. If the appliance overheats, it will switch to cool air mode. Switch off the appliance and unplug it from the household outlet. Allow it to cool down for a few minutes before using it again. Check that no dust, hair, etc. is in the air inlet and air outlet before switching it on again.

Parts identification

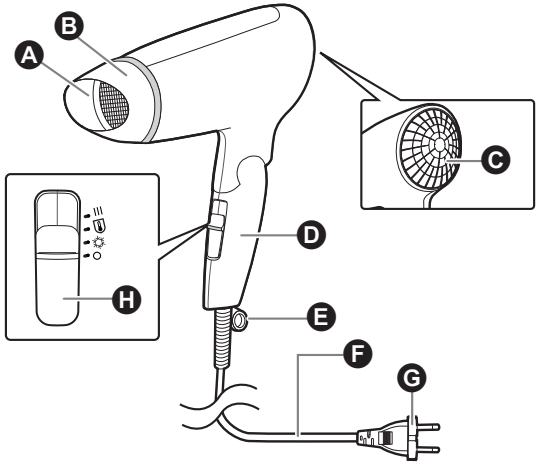

Ⓐ Air outlet
Ⓑ Set nozzle
Ⓒ Air inlet
Ⓓ Handle
Ⓔ Ring for hanging
Ⓕ Cord
Ⓖ Plug
The shape of the plug differs depending on the area.
Ⓗ Power switch

III	Turbo (Strong hot airflow)
	Heat Protection (Strong warm airflow)
	Strong Cool (Strong cool airflow)
O	Off

How to use the hair dryer

1 **Before using the hair dryer, confirm that the power switch is at position " ○ ", then plug into a household outlet and turn on the power switch.**

2 **Select the intensity of the airflow with the power switch, and then dry your hair.**

3 **Set the power switch to position " ○ ", and then remove the plug from the household outlet.**

►Set nozzle

For easy styling and blow-drying of hair, attach the set nozzle to the hair dryer.

- Set nozzle helps to direct the airflow onto a specific area of the hair.

About Heat Protection

This mode provides constant and warm temperature to protect hair and scalp from heat.

Maintenance of the hair dryer

Make sure to turn OFF the power switch and disconnect the plug from the household outlet. (Except when performing maintenance on the air outlet)

Maintaining the air outlet

Clean the air outlet once a month or over.
Scrub to remove any dust, hair, etc. blocking the mesh.

- The hair dryer should be plugged into the household outlet only in case of maintenance for the air outlet.
- Set the power switch to " ❄ " and use cool airflow to blow away the dust, etc., as you scrub with the toothbrush.

►Notes

- During maintenance, do not block the air inlet with your hands, etc.
- During or after maintenance of the air outlet, dust, etc. may scatter. Ensure that the hair dryer blows no dust, etc. from the air outlet before using. (Do not look into the air outlet.)

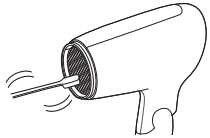

(Use a commercially available toothbrush.)

English

Maintaining the air inlet

Clean the air inlet once a month or over.

- Wipe to clean lint, hair, or other matter from the air inlet with a tissue or toothbrush.

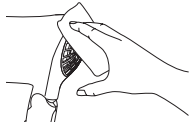

In case of any dust inside air inlet:
Suggest to remove it with a vacuum cleaner (a).

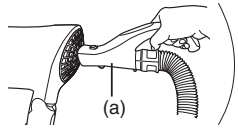

►Note

- Do not press or rub the air inlet with a nail or other sharp object.
  - Doing so may damage the air inlet.

Maintaining the hair dryer

Clean the main body when the hair dryer gets dirty.
Clean the housing only with a soft cloth slightly dampened with tap water or soapy tap water.

►Notes

- Do not use alcohol, polish remover, or detergent (liquid hand soap, etc.).
  - Doing so may cause malfunction, cracking/discoloration of parts, etc.
- Leaving the hair dryer with hair products or makeup still adhered to the handle or body may degrade the plastic, causing discoloration or cracking, and malfunction.

Troubleshooting

Problem	Possible cause	Action
It switches frequently to cool air while using in “Hot” mode, or sparks can be seen within the body. (These sparks are caused by the thermostat switch, the protective device, and are not dangerous.)	Lint has accumulated on the air inlet or air outlet. Hair or something is blocking the air inlet.	Remove accumulated lint. Do not block the air inlet.
The hot air repeatedly turns into cool air.		
The hot air is abnormally hot.		
The plug is abnormally hot.	The connection to the household outlet is loose.	Use a household outlet that fits securely.

If the problems still cannot be solved, contact the store where you purchased the unit or a service center authorized by Panasonic for repair.

Specifications

Product name	Hair Dryer		
Product model	EH-ND30		
Power source	220 V ~ 50 - 60 Hz	230 V ~ 50 - 60 Hz	240 V ~ 50 - 60 Hz
Power consumption	1 500 W	1 650 W	1 800 W
Accessory	Set nozzle		

This product is intended for household use only.

اكتشاف الأعطال وإصلاحها

المشكلة	الأسباب المحتملة	الإجراء
يتم التبديل بشكل متكرر لتبريد الهواء أثناء استخدام الوضع "Hot" (ساخن)، أو قد يظهر شرر على الجسم. (ينشأ هذا الشرر من مفتاح منظم الحرارة، وهو الجهاز الواقي، ولا يمثل ذلك خطورة).	تراكم الوبر في مدخل الهواء أو مخرج الهواء.	قم بإزالة الوبر المتراكم.
يتم تبديل الهواء الساخن إلى هواء بارد بشكل متكرر.	انسداد مدخل الهواء بسبب الشعر أو أي شيء ما.	تجنب انسداد مدخل الهواء.
الهواء الساخن درجة حرارته مرتفعة بشكل غير طبيعي.		
قابس الطاقة درجة حرارته مرتفعة بشكل غير طبيعي.	الوصلة الخاصة بمأخذ التيار المنزلي غير محكمة.	استخدم مأخذ تيار منزلي مثبتًا بإحكام.

في حالة عدم التمكن من حل المشكلات، اتصل بالمتجر الذي اشتريت منه الوحدة أو مركز الخدمة المعتمد من Panasonic للقيام بعملية الإصلاح.

المواصفات

اسم المنتج	مجفف الشعر		
موديل المنتج	EH-ND30		
مصدر التيار	٢٢٠ فولت~٥٠ - ٦٠ هرتز	٢٣٠ فولت~٥٠ - ٦٠ هرتز	٢٤٠ فولت~٥٠ - ٦٠ هرتز
استهلاك الطاقة	١٥٠٠ وات	١٦٥٠ وات	١٧٠٠ وات
الملحق	الفوهة المعتادة		

هذا المنتج مخصص للاستخدام المنزلي فقط.

عربي

صيانة مدخل الهواء

نظف مدخل الهواء مرة أو أكثر كل شهر.

● امسح لتنظيف الوبر، أو أي شيء منبعث من الهواء بقطعة قماش أو فرشاة أسنان.

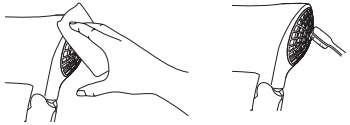

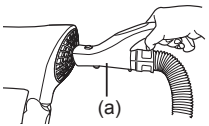

في حالة تراكم الأتربة بداخل مدخل الهواء:
نقترح أن تزيلها باستخدام المكنسة الكهربائية. (a).

◀ ملاحظات

- لا تضغط مدخل الهواء أو تفركه بأظافرك أو أي شيء حاد آخر.
  - فهذا قد يتلف مدخل الهواء.

صيانة مجفف الهواء

نظف جسم المجفف الرئيسي عند اتساخه.

نظف الغلاف بقطعة قماش ناعمة برفق مرطبة بالماء أو بالصابون.

◀ ملاحظات

- لا تستخدم الكحول أو مزيل الطلاء أو منظفًا (صابون غسل اليدين السائل، وما إلى ذلك).
  - حيث إن القيام بذلك قد يؤدي إلى عطل في الأجزاء أو تشققها/تغير لونها أو غير ذلك.
- ترك مجفف الشعر مع منتجات الشعر أو الماكياج التي تزال تمسك المقبض أو الجسم قد تحلل البلاستيك توسبب تغير اللون أو تكسيرًا، وعطلاً.

عربي

كيفية استعمال مجفف الشعر

١ قبل استخدام مجفف الشعر، تأكد من أن مفتاح التشغيل مضبوط على الوضع " ○ "، ثم قم بتركيبه في مأخذ تيار منزلي وتشغيل مفتاح التشغيل.

٢ حدد كثافة تدفق الهواء باستخدام مفتاح الطاقة الرئيسي، ثم جفف شعرك.

٣ اضبط مفتاح الطاقة على الوضع " ○ "، ثم افصل القابس من مأخذ التيار المنزلي.

◀ الفوهة المعتادة

إذا كنتِ ترغبين في الحصول على تصفيفة شعر، فيُرجى إرفاق الفوهة المعتادة لمجفف الشعر.

- حيث إنها تساعد على تركيز التدفق على منطقة محددة من الشعر.

نبذة عن الحماية من درجة الحرارة المرتفعة

هذا الوضع يوفر درجة حرارة ثابتة ودافئة لحماية الشعر وفروة الرأس من الحرارة.

صيانة مجفف الشعر

احرص على إيقاف تشغيل مفتاح الطاقة وفصل القابس عن مأخذ التيار المنزلي. (إلا عند إجراء الصيانة على مخرج الهواء)

صيانة مخرج الهواء

نظف مخرج الهواء مرة أو أكثر كل شهر.

دلك لإزالة أي أتربة أو شعر إلخ من شأنه أن يسد الشبكة.

- يجب إدخال مجفف الشعر في منفذ التيار المنزلي في حالة صيانة مخرج الهواء.
- اضبط مفتاح الطاقة على " ✲ " واستخدم تيار الهواء البارد لنفض الغبار وما إلى ذلك، بينما تدلك بفرشاة الأسنان.

◀ ملاحظات

- أثناء الصيانة، لا تسد مدخل الهواء بيديك أو ما شابه.
- أثناء صيانة مخرج الهواء أو بعدها، قد تتناثر الأتربة. تأكد من أن مجفف الشعر لا يبعث أي أتربة أو ما شابه من مخرج الهواء قبل الاستخدام. (لا تنظر في مخرج الهواء)

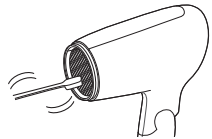

(استخدم فرشاة الأسنان المتوفرة تجاريًّا).

عربي

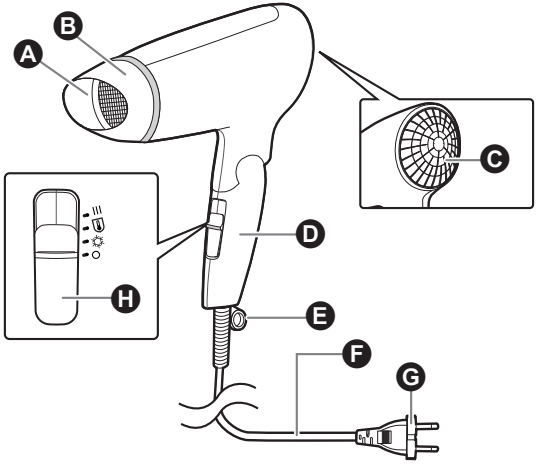

A مخرج الهواء

B الفوهة المعتادة

C مدخل الهواء

D المقبض

E حلقة للقبض

F السلك

G القابس

يختلف شكل القابس تبعًا للمنطقة.

H مفتاح الطاقة

III	تربو (تدفق هواء ساخن وقوي)
	حماية من الحرارة (تدفق هواء دافئ وقوي)
	بارد وقوي (تدفق هواء بارد وقوي)
○	إيقاف التشغيل

⚠ تنبيه

عند فتح المقبض أو طيه، لا تلمس المنطقة المظللة كما هو موضح في الأشكال أدناه.

- حيث إن القيام بذلك قد يؤدي إلى إصابة الأصابع.

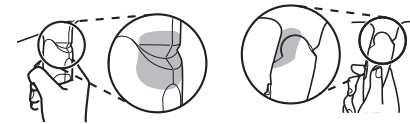

لا تنظر في مخرج الهواء أثناء الإستخدام.

- فمجفف الشعر يبعث هواءً محملا بالأتربة وما إلى ذلك وقد يسبب لك الإصابة.

يرجى الاحتفاظ بمسافة تزيد عن ٣ سم بين مخرج الهواء وشعرك.

- حيث إن عدم الالتزام بذلك قد يؤدي إلى تعرض الشعر للاحتراق.

تأكد من إبعاد شعرك ١٠ سم على الأقل عن مدخل الهواء.

- فقد يعلق شعرك في مدخل الهواء، مما يسبب تلف الشعر.

استخدم هذا الجهاز فقط في تجفيف شعر الإنسان أو تصفيفه. (لا تستخدمه على الحيوانات الأليفة أو لتجفيف الملابس أو الأحذية إلخ.)

- حيث إن عدم الالتزام بذلك قد يؤدي إلى نشوب حريق أو الإصابة بحروق.

◀ ملاحظات

- هذا الجهاز مزود بجهاز أتوماتيكي للحماية من الارتفاع الزائد في درجة الحرارة. في حالة ارتفاع درجة حرارة الجهاز، سيتحول إلى وضع الهواء البارد. قم بإيقاف تشغيل الجهاز وفصله عن مأخذ التيار المنزلي. واتركه بضع دقائق حتى يبرد قبل استخدامه مرة أخرى. تحقق من عدم وجود غبار أو شعر أو غيره في مدخل ومخرج الهواء قبل إعادة تشغيل الجهاز.

تحذير

احرص دائمًا على إيقاف تشغيل مفتاح الطاقة وفصل القابس عن مأخذ التيار المنزلي بعد الاستخدام.
- حيث إن عدم الالتزام بذلك قد يؤدي إلى نشوب حريق أو الإصابة بحروق.

افصل القابس من خلال الإمساك به بدلاً من شد السلك.
- حيث إن عدم الالتزام بذلك قد يؤدي إلى قطع السلك المعدني داخل السلك، وقد يؤدي إلى الإصابة بحروق أو صدمة كهربائية أو نشوب حريق بسبب قصر الدائرة.

قم بتنظيف القابس بانتظام لمنع تراكم الغبار.
- حيث إن عدم الالتزام بذلك قد يؤدي إلى نشوب حريق بسبب ضعف العزل الناجم عن الرطوبة.
افصل القابس وامسحه بقطعة قماش جافة.

عند استخدام الجهاز داخل المرحاض، يتعين فصله من مصدر الطاقة فور الانتهاء من الاستخدام، حيث يعد قُرب الجهاز من الماء خطراً حتى بعد إيقاف تشغيله.
- حيث إن عدم القيام بذلك قد يؤدي إلى حادث أو إصابة.

لمزيد من الحماية، يوصى بتركيب جهاز التيار المتخلف (RCD) بحيث لا يزيد تياره التشغيلي المتخلف عن ٣٠ مللي أمبير وتثبيته في الدائرة الكهربائية التي تغذي الحمام. يرجى استشارة الشخص المسؤول عن التركيب.
- حيث إن عدم القيام بذلك قد يؤدي إلى حادث أو إصابة.

هذا الجهاز غير مصمم للاستخدام من قِبل الأشخاص (بما في ذلك الأطفال) ذوي القدرات البدنية أو الحسية أو العقلية الضعيفة أو قليلي الخبرة والمعرفة، إلا في ظل الإشراف عليهم أو إعطائهم تعليمات استخدام الجهاز من قِبل فردٍ مسؤول عن سلامتهم.
وينبغي الإشراف على الأطفال لضمان عدم العبث بالجهاز.
- حيث إن عدم القيام بذلك قد يؤدي إلى حادث أو إصابة.

في حالة تلف سلك الطاقة، يجب استبداله بواسطة الشركة المصنعة أو مركز الخدمة التابع لها أو أشخاص بكفاءة مماثلة من أجل تجنب المخاطر.
- حيث إن عدم القيام بذلك قد يؤدي إلى حادث أو إصابة.

تنبيه

لا تخزن السلك في حالة ملتوية.
- حيث إن القيام بذلك قد يؤدي إلى قطع السلك المعدني داخل السلك بسبب التحميل، وقد يؤدي إلى صدمة كهربائية أو نشوب حريق بسبب قِصر الدائرة.

تجنب إسقاط المنتج أو تعريضه للصدمات.
- حيث إن القيام بذلك قد يؤدي إلى صدمة كهربائية أو الاشتعال.

تجنب الاستخدام في حالة تلف مدخل الهواء.
- فقد يعلق شعرك في مدخل الهواء، مما يسبب تلف الشعر.

لا تلمس مخرج الهواء وفوهة الضبط، حيث إنها ستكون ساخنة جدًا.
- حيث إن القيام بذلك قد يؤدي إلى الإصابة بحروق.

لا يستخدم للأطفال الرضع.
- حيث إن القيام بذلك قد يؤدي إلى الإصابة بحروق.

عربي

⚠ تحذير

يحظر استخدام الجهاز إذا كان منفذ المنزل أوسع من المنفذ المنزلي.
- فهذا قد يسبب الحرق أو الصعقة الكهربائية أو حريقًا نتيجة قصر الدائرة الكهربائية.

يحظر توصيل القابس أو عزله من المنفذ المنزلي بيد مبتلة.
- فهذا قد يسبب الصعقة الكهربائية أو الإصابة.

يحظر استخدام الجهاز بيد مبتلة.
- فهذا قد يسبب صعقة كهربائية أو حريقًا نتيجة قصر الدائرة الكهربائية.

يحظر ترك زر الطاقة مفتوحًا.
- فهذا قد يسبب الحريق.

يحظر تخزين الجهاز في الحمام أو أي مكان مرتفع الرطوبة. وكذلك، يحظر وضعه في مكان يمكن سكب الماء فيه (مثل حقيبة مستحضرات التجميل).
- حيث إن القيام بذلك قد يؤدي إلى صدمة كهربائية أو نشوب حريق.

يحظر السد أو إدخال بنس الشعر أو غيرها من الأشياء الغريبة في مدخل الهواء أو مخرج الهواء أو المخرج الأيوني.
- فهذا قد يسبب الصعقة الكهربائية أو الحرق.

يحظر استخدام الجهاز بالقرب من مواد قابلة للاشتعال (مثل الكحول أو البنزين أو التنر أو الرش أو منتجات العناية بالشعر أو مزيل طلاء الأظافر).
- فهذا قد يسبب الانفجار أو الحريق.

هذا الجهاز غير مُصمم للاستخدام التجاري، وليس الهدف منه الاستخدام بدون الصيانة المناسبة.
- فالقيام بذلك قد يتسبب في الاحتراق أو نشوب حريق بسبب الحمل المستمر أو زيادة الحمل.

لا تقم بغمر الجهاز في الماء.
لا تستخدم الجهاز بالقرب من الماء.
لا تستخدم الجهاز بالقرب من أحواض الاستحمام أو الدُش أو أحواض المياه أو أي أوعية أخرى تحتوي على مياه.
- حيث إن القيام بذلك قد يؤدي إلى صدمة كهربائية أو نشوب حريق.

هذا الرمز الموجود على الجهاز يعني "لا تستخدم الجهاز بالقرب من الماء".

أوقف الاستخدام على الفور وقم بإزالة القابس إذا ظهر هناك أمر غير عادي أو العطل.
- حيث إن عدم الالتزام بذلك قد يؤدي إلى نشوب حريق أو التعرض لصدمة كهربائية أو الإصابة.

<الحالات غير العادية أو العطل>
- **عدم انبعاث الهواء**
- **توقف الوحدة بشكل متقطع**
- **أصبح الجزء الداخلي ساخنًا بلون أحمر وانبعث منه دخان**

- عليك أن تطلب الفحص أو الصيانة على الفور في مركز صيانة معتمد.

استخدم مأخذ التيار المنزلي فقط: لا تستخدمه مع سلك إطالة.
قم بإدخال القابس بالكامل.
تأكد دائمًا من أن الجهاز يعمل بمصدر طاقة كهربائية يتطابق مع معدل الجهد المحدد على الجهاز.
- حيث إن عدم الالتزام بذلك قد يؤدي إلى نشوب حريق أو التعرض لصدمة كهربائية.

عندما ترى شررًا حول مخرج الهواء أثناء استخدام وضع الهواء الساخن، أوقف الاستخدام وقم بإزالة الوبر من مخرج الهواء ومدخل الهواء.
- حيث إن عدم الالتزام بذلك قد يسبب الإصابة بحروق أو نشوب حريق.

احتياطات السلامة

للتقليل من خطر التعرض للإصابة أو الموت أو الصعقة الكهربائية أو الحرائق أو الأضرار التي تلحق بالممتلكات، يجب أن تتحرى تنبيهات السلامة التالية دائمًا.

تفسير الرموز

تستخدم الرموز التالية في تصنيف ووصف مستويات الخطر والإصابة والأضرار في الممتلكات التي تنتج تجاهل الإشارات وعند إساءة الاستخدام.

⚠ تحذير	يشير إلى وجود خطر محتمل قد يصبب إصابة بالغة أو يسبب الوفاة.
⚠ تنبيه	يشير إلى وجود خطر محتمل قد يصبب إصابة خفيفة أو إلحاق أضرار بالممتلكات.

تستخدم الرموز التالية في تصنيف ووصف نوعية التعليمات التي يجب اتباعها.

⃠	يستخدم هذا الرمز لتنبيه المستخدمين إلى وجود إجراء تشغيلي معين لا ينبغي اتخاذه.
!	يستخدم هذا الرمز لتنبيه المستخدمين إلى وجود إجراء تشغيلي معين يجب اتخاذه من أجل تشغيل الوحدة بأمان.

قد تختلف الرسومات في قسم "احتياطات السلامة" عن المنتج الحقيقي.

⚠ تحذير

⃠ **يحفظ بعيدًا عن متناول الأطفال. يحظر السماح للأطفال باستخدام الجهاز.**
- فهذا قد يسبب الحرق أو الصعقة الكهربائية أو الإصابة.

⃠ **يحظر التعديل أو التفكيك أو الإصلاح.**
- فهذا قد يسبب الإصابة أو الاشتعال نتيجة التشغيل غير الطبيعي.
اتصل بأحد المراكز الخدمية المعتمدة لإصلاح الجهاز.

⃠ **يحظر إتلاف السلك أو تعديله أو طيه بقوة أو شده أو ليّه. وكذلك، يحظر وضع أي شيء ثقيل فوق السلك أو ضغطه.**
- فهذا قد يسبب صعقة كهربية أو حريقًا نتيجة قصر الدائرة الكهربية.

⃠ **يحظر استخدام الجهاز عند طي السلك.**
- فهذا قد يسبب الحريق أو الصعقة الكهربية.

⃠ **يحظر لف السلك حول جسم الجهاز الرئيسي عند حفظه.**
- حيث إن القيام بذلك قد يؤدي إلى قطع السلك المعدني داخل السلك بسبب التحميل، وقد يؤدي إلى صدمة كهربائية أو نشوب حريق بسبب قِصر الدائرة.

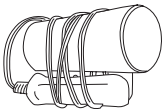

⃠ **يحظر استخدام الجهاز عند تلف السلك أو القابس أو عند سخونته.**
- فهذا قد يسبب الحرق أو الصعقة الكهربائية أو حريقًا نتيجة قصر الدائرة الكهربائية.

عربي

Panasonic

تعليمات التشغيل

(للاستخدام المنزلي) جهاز مجفف الشعر

رقم الموديل EH-ND30

المحتويات

احتياطات السلامة 19
التعريف بالأجزاء 15
كيفية استعمال مجفف الشعر 14
نبذة عن الحماية من درجة الحرارة المرتفعة 14
صيانة مجفف الشعر 14
اكتشاف الأعطال وإصلاحها 12
المواصفات 12

عربي

نشكرك على شراء هذا المنتج من بين منتجات شركة Panasonic.
قبل تشغيل هذه الوحدة، يرجى قراءة تلك التعليمات كاملة والاحتفاظ بها للاستخدام المستقبلي.

MEMO

عیب یابی

مشکل	دلیل احتمالی	راه حل
هنگام استفاده از حالت "داغ" دستگاه مرتب به حالت سر تغییر حالت می دهد، یا داخل سشوار جرقه می زند. (این جرقه ها بوسیله سوئیچ ترموستات و دستگاه محافظ بوجود می آیند و خطرناک نمی باشند.)	بر روی دریچه هوای ورودی یا خروجی پرز جمع می شوند.	پرز جمع شده را پاک کنید.
هوای داغ دائم سرد می شود.	مو یا چیزی دریچه هوای ورودی را مسدود کرده است.	دریچه هوای ورودی را مسدود نکنید.
هوای داغ به شکل غیرطبیعی داغ است.		
دوشاخه به شکل غیرطبیعی داغ است.	اتصال دستگاه به پریز برق شل است.	از پریز برقی استفاده کنید که دوشاخه در آن محکم می شود.

اگر مشکل حل نشد، برای تعمیر دستگاهتان با فروشگاهی که دستگاه خود را از آن خریداری کرده اید یا مرکز خدمات مجاز پاناسونیک تماس بگیرید.

مشخصات

نام محصول	سشوار		
مدل محصول	EH-ND30		
منبع برق	۲۲۰ ولت ~ ۶۰ - ۵۰ هرتز	۲۳۰ ولت ~ ۶۰ - ۵۰ هرتز	۲۴۰ ولت ~ ۶۰ - ۵۰ هرتز
میزان مصرف برق	۱۵۰۰ وات	۱۶۵۰ وات	۱۸۰۰ وات
لوازم جانبی	نازل سر		

این دستگاه تنها برای استفاده خانگی تولید شده است.

تمیز کردن دریچه هوای ورودی

دریچه هوای ورودی را ماهی یکبار یا بیشتر تمیز کنید.

● با استفاده از یک پارچه یا مسواک هر گونه پرز، مو یا مواد دیگر را از دریچه هوای ورودی تمیز کنید.

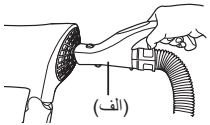

در صورتی که گرد و خاک در داخل دریچه هوای ورودی جمع شد: پیشنهاد می شود آن را با جاروبرقی پاک کنید (الف).

◀توجه

• دریچه هوای ورودی را با ناخن یا اشیاء نوک تیز دیگری فشار ندهید یا نمالید.
- انجام این کار ممکن است به دریچه هوای ورودی آسیب بزند.

نگهداری از سشوار

هنگامی که سشوار کثیف می شود بدنه آن را تمیز کنید.
بدنه سشوار را فقط با پارچه نرم که کمی با آب شیر یا آب صابون مرطوب است تمیز کنید.

◀توجه

• برای تمیز کردن سشوار از الکل، پالیش یا مواد شوینده (صابون مایع شستشوی دست و غیره) استفاده نکنید.
- انجام چنین کاری ممکن است باعث ایجاد نقص در عملکرد دستگاه، ترک خوردگی/رنگ پریدگی قطعات دستگاه گردد.

• پاک نکردن محصولات نگهداری از مو و مواد آرایشی که به دسته یا بدنه سشوار خورده اند ممکن است باعث افت کیفیت پلاستیک دستگاه شده و باعث رنگ پریدگی یا ترک یا نقص در عملکرد آن گردد.

نحوه استفاده از سشوار

۱ **قبل از استفاده از سشوار، مطمئن شوید که دکمه خاموش روشن بر روی حالت " ○ "، قرار دارد و سپس دستگاه را به پریز برق بزنید و دکمه را روی روشن قرار دهید.**

۲ **با استفاده از دکمه خاموش روشن قدرت جریان هوا را تنظیم کنید و سپس موهایتان را خشک نمایید.**

۳ **دکمه خاموش روشن را روی حالت " ○ "، قرار دهید و سپس دوشاخه دستگاه را از پریز برق خارج کنید.**

◀ نازل سر

برای حالت دهی و خشک کردن آسان موهایتان، نازل سر را به روی سشوار ببندید.

● نازل سر کمک می کند تا جریان هوا به قسمت خاصی از موها هدایت شود.

درباره محافظ گرما

این حالت دمای مداوم و گرمی را بیرون می دهد تا از موها و پوست سر در مقابل گرما محافظت شود.

نگهداری از سشوار

مطمئن شوید که بعد از استفاده از دستگاه دکمه دستگاه را روی خاموش قرار داده و دوشاخه را از پریز می کشید. (به جز زمانی که در حال تمیز کردن دریچه هوای خرجی هستید)

تمیز کردن دریچه هوای خروجی

دریچه هوای خروجی را ماهی یکبار یا بیشتر تمیز کنید.
دریچه را بسابید تا هر گونه گرد خاک، مو و غیره که شبکه را مسدود کرده است تمیز شود.

● تنها زمانی باید سشوار به پریز زده شود که قصد تمیز کردن دریچه هوای خروجی را دارید.

● دکمه خاموش روشن را روی حالت " ☼ " قرار دارد و سپس با استفاده از جریان هوای سرد گرد و خاک و غیره را همزمان با سابیدن دستگاه با مسواک تمیز کنید.

◀ توجه

- هنگام تمیز کردن دستگاه، با دستان خود یا چیز دیگری دریچه هوای ورودی را مسدود نکنید.
- در طول یا پس از تمیز کردن دریچه هوای خروجی، گرد و خاک و چیزهای دیگر ممکن است در هوا پخش شوند. قبل از استفاده از دستگاه مطمئن شوید که سشوار گرد و خاک و اشیاء دیگری به بیرون پخش نمی کند. (به دریچه هوای خروجی دستگاه خیره نشوید.)

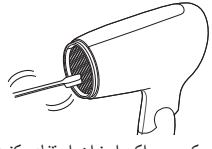

(از یک مسواک ارزان استفاده کنید.)

فارسی

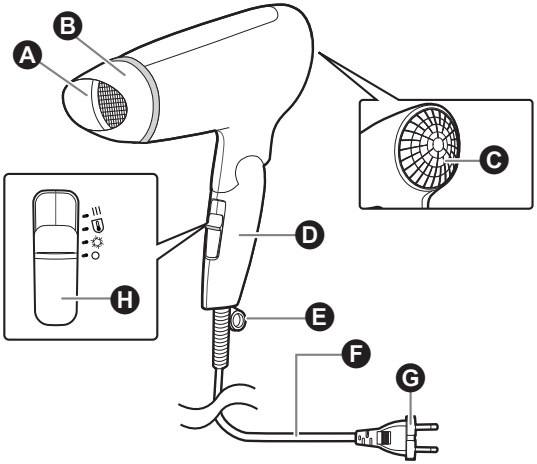

A خروجی هوا

B نازل سر

C دریچه هوای ورودی

D دستگیره

E حلقه آویزان کردن دستگاه

F سیم

G دوشاخه

بسته به منطقه فروش شکل دوشاخه ممکن است متفاوت باشد.

H دکمه خاموش روشن

|||	توربو (جریان هوای داغ قوی)
	محافظ گرما (جریان هوای گرم قوی)
	سرد قوی (جریان هوای سرد قوی)
○	خاموش

احتیاط

هنگام باز یا بسته کردن دسته، به قسمت سایه دار که در تصویر زیر نشان داده شده است دست نزنید.

- انجام چنین کاری ممکن است به انگشتان آسیب بزند.

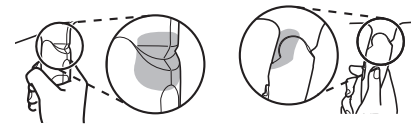

هنگام استفاده از دستگاه به دریچه هوای خروجی آن خیره نشوید.

- سشوار هوا را با خاک از خود خارج می کند و ممکن است به چشمتان آسیب برساند.

مطمئن شوید که فاصله ای به اندازه بیش از ۳ سانتی متر بین دریچه هوای خروجی با موهای شما رعایت شده است.

- عدم انجام چنین کاری می تواند موجب سوختن موهایتان گردد.

مطمئن شوید که موهایتان با دریچه هوای ورودی حداقل ۱۰ سانتی متر فاصله دارد.

- موی شما ممکن است در دریچه هوای دستگاه گیر کند و به آن آسیب برسد.

تنها برای خشک کردن و حالت دادن موی انسان استفاده کنید. (از دستگاه برای حیوانات خانگی یا خشک کردن لباس یا کفش و غیره استفاده نکنید.)

- عدم انجام چنین کاری ممکن است باعث آتش سوزی یا سوختگی فرد شود.

◀توجه

- این دستگاه مجهز به یک دستگاه محافظ داغی خودکار است. اگر دستگاه داغ شود، دستگاه به حالت هوای سرد تغییر می کند. دستگاه را خاموش کرده و آن را از پریز برق خانگی بکشید. قبل از استفاده مجدد اجازه دهید برای چند دقیقه دستگاه خنک شود. قبل از روشن کردن مجدد دستگاه چک کنید که هیچگونه خاک، مو و غیره در دریچه هوای ورودی یا خروجی دستگاه نباشد.

هشدار

همیشه بعد از استفاده از دستگاه دکمه دستگاه را روی خاموش قرار داده و دوشاخه را از پریز بکشید.
- عدم انجام چنین کاری ممکن است باعث آتش سوزی یا سوختگی فرد شود.

دوشاخه را با گرفتن سر دوشاخه از پریز جدا کنید و از سیم آن نکشید.
- عدم انجام چنین کاری ممکن است باعث شود سیم مسی داخل سیم بشکند و در نتیجه بوجود آمدن مدار کوتاه باعث سوختگی، برق گرفتگی یا آتش سوزی شود.

دوشاخه دستگاه را مرتب تمیز کنید تا گرد و غبار در آن جمع نشود.
- عدم انجام چنین کاری ممکن است باعث از دست رفتن خاصیت عایق در اثر رطوبت شود و باعث بروز آتش سوزی گردد.
دوشاخه را از پریز دربیاورید و با پارچه خشک تمیز کنید.

هنگامی که از دستگاه در حمام استفاده می کنید، بعد از استفاده آن را از برق بکشید زیرا قرار داشتن آن در مجاورت آب حتی زمانی که دستگاه خاموش است خطرناک می باشد.
- عدم انجام چنین کاری ممکن است باعث بوجود آمدن حادثه یا آسیب دیدگی گردد.

برای تأمین ایمنی بیشتر، پیشنهاد می شود یک دستگاه قطع جریان پسماند (RCD) که جریان کار پسماند آن بیش از ۳۰ میلی آمپر نباشد در مدار برقی حمام نصب گردد. اطلاعات بیشتر را از نصّاب خود بپرسید.
- عدم انجام چنین کاری ممکن است باعث بوجود آمدن حادثه یا آسیب دیدگی گردد.

این دستگاه برای استفاده کسانی (همچنین کودکانی) که معلولیت بدنی، حسی یا ذهنی دارند یا تجربه و علم کافی در این زمینه ندارند ساخته نشده است، مگر اینکه هنگام استفاده کسی مراقب آنها باشد یا نحوه استفاده از آن به آنها توسط فردی که مسئول ایمنی آنها است آموزش داده شده باشد.
هنگام استفاده از دستگاه توسط کودکان فردی باید مراقب آنها باشد تا مطمئن شود که کودکان با آن بازی نمی کنند.
- عدم انجام چنین کاری ممکن است باعث بوجود آمدن حادثه یا آسیب دیدگی گردد.

اگر سیم دستگاه آسیب دیده است، باید توسط تولیدکننده، تعمیرکار یا شخص مجاز تعویض گردد تا خطری بوجود نیاید.
- عدم انجام چنین کاری ممکن است باعث بوجود آمدن حادثه یا آسیب دیدگی گردد.

احتیاط

هنگام جمع کردن دستگاه سیم را نپیچانید.
- انجام چنین کاری ممکن است باعث شود سیم مسی داخل سیم تحت بار بشکند و در نتیجه بوجود آمدن مدار کوتاه باعث برق گرفتگی یا آتش سوزی شود.

دستگاه را نیاندازید یا ضربه به آن نزنید.
- انجام چنین کاری ممکن است باعث برق گرفتگی فرد یا جرقه شود.

هنگامی که ورودی هوای دستگاه آسیب دیده است از دستگاه استفاده نکنید.
- موی شما ممکن است در دریچه هوای دستگاه گیر کند و به آن آسیب برسد.

به دریچه هوای خروجی و نازل سر دستگاه دست نزنید چون ممکن است خیلی داغ گردد.
- انجام چنین کاری ممکن است باعث سوختگی شود.

برای نوزادان استفاده نکنید.
- انجام چنین کاری ممکن است باعث سوختگی شود.

هشدار

زمانی که دوشاخه دستگاه در پریز برق خانه محکم قرار نمی گیرید، هرگز از دستگاه استفاده نکنید.
- انجام این کار ممکن است در نتیجه بوجود آمدن مدار کوتاه باعث سوختگی، برق گرفتگی یا آتش سوزی گردد.

هرگز با دست خیس دوشاخه دستگاه را به پریز برق خانه نزنید.
- انجام چنین کاری ممکن است باعث برق گرفتگی فرد یا آسیب به او شود.

با دست خیس از دستگاه استفاده نکنید.
- انجام این کار ممکن است در نتیجه بوجود آمدن مدار کوتاه باعث برق گرفتگی یا آتش سوزی گردد.

دستگاه را در حالی که دکمه آن روی روشن قرار دارد ترک نکنید.
- انجام چنین کاری ممکن است باعث آتش سوزی شود.

دستگاه را در حمام یا مکانی که رطوبت بالایی دارد نگه ندارید. همچنین، دستگاه را در مکانی که ممکن است آب در آن پخش شود (مانند سینک روشویی) قرار ندهید.
- انجام چنین کاری ممکن است باعث برق گرفتگی فرد یا آتش سوزی شود.

جلوی دریچه ورودی هوا، دریچه خروجی هوا یا خروجی یون را نگیرید، سنجاق سر یا دیگر اشیاء خارجی داخل آنها نیاندازید.
- انجام چنین کاری ممکن است باعث آتش سوزی، برق گرفتگی یا سوختگی فرد شود.

از دستگاه در نزدیکی مواد اشتعال زا (مانند الکل، بنزین، تینر، اسپری، محصولات مراقبت از مو، لاک پاک کن) استفاده نکنید.
- انجام چنین کاری ممکن است باعث انفجار دستگاه یا آتش سوزی شود.

این دستگاه برای استفاده تجاری یا استفاده از آن بدون نگهداری مناسب از آن طراحی نشده است.
- انجام چنین کاری ممکن است باعث ایجاد بار مدارم یا گرانباری بر روی دستگاه و در نتیجه سوختگی فرد یا آتش سوزی شود.

دستگاه را در آب فرو نبرید.
از دستگاه در مجاورت آب استفاده نکنید.
از دستگاه در مجاورت وان حمام، دوش حمام، سینک روشویی یا دیگر ظروف حاوی آب استفاده نکنید.
- انجام چنین کاری ممکن است باعث برق گرفتگی فرد یا آتش سوزی شود.

این نماد روی دستگاه به معنی "از دستگاه در مجاورت آب استفاده نکنید" می باشد.

در صورت مشاهده چیز غیرعادی یا نقص در کارکرد دستگاه فوراً استفاده از دستگاه را متوقف کرده و دوشاخه را بکشید.
- عدم انجام چنین کاری ممکن است باعث آتش سوزی، برق گرفتگی یا آسیب دیدگی فرد شود.

<موارد غیرعادی یا نقص در کارکرد دستگاه>
- **هوا از دستگاه خارج نمی شود**
- **دستگاه هر چند وقت یکبار خاموش می شود**
- **داخلِ دستگاه داغ و سرخ شده و دود از آن بیرون می آید**

- فوراً از مراکز خدمات مجاز درخواست نمایید دستگاه شما را بررسی یا تعمیر کنند.

تنها از پریز برق خانگی استفاده کنید: هرگز از سیم سیار استفاده نکنید.
دوشاخه را به صورت کامل به پریز برق وصل کنید.
همیشه مطمئن شوید که دستگاه را به پریز برقی وصل کرده اید که ولتاژ آن مطابق ولتاژ ذکر شده روی دستگاه می باشد.
- عدم انجام چنین کاری ممکن است باعث آتش سوزی یا برق گرفتگی شود.

چنانچه هنگام استفاده از حالت گرم دستگاه در اطراف دریچه خروجی هوای دستگاه جرقه مشاهده کردید، استفاده از دستگاه را متوقف کنید و پرز روی دریچه خروجی و ورودی هوای دستگاه را تمیز کنید.
- عدم انجام چنین کاری ممکن است باعث سوختگی فرد یا آتش سوزی شود.

ملاحظات ایمنی

برای کاهش خطر آسیب دیدگی، مرگ، برق گرفتگی، آتش سوزی و آسیب به دستگاه یا اموال، همیشه از ملاحضات ایمنی زیر پیروی نمایید.

توضیح نمادها

نمادهای زیر سطح خطرات، آسیب دیدگی و آسیب به دستگاه را که هنگام عدم توجه به معنای نمادها و استفاده نادرست از دستگاه بوجود می آیند طبقه بندی کرده و آنها را توضیح می دهند.

⚠ هشدار	نشان دهنده خطر احتمالی است که ممکن است منجر به آسیب دیدگی جدی یا مرگ شود.
⚠ احتیاط	نشان دهنده خطری است که ممکن است منجر به آسیب دیدگی جزئی یا آسیب به دستگاه شود.

نمادهای زیر نوع دستورالعملی که باید از آن پیروی شود را طبقه بندی کرده و آنها را توضیح می دهند.

⃠	این نماد در باره عدم انجام این نوع استفاده از دستگاه به کاربران هشدار می دهد.
❗	این نماد در باره نحوه درست استفاده از دستگاه به منظور استفاده ایمن از دستگاه به کاربران هشدار می دهد.

تصاویر قسمت "ملاحظات ایمنی" ممکن است از تصاویر روی محصول اصلی متفاوت باشد.

⚠ هشدار

در دسترس کودکان یا نوزادان قرار ندهید. اجازه ندهید کودکان و نوزادان از این دستگاه استفاده کنند.

- در صورت استفاده ممکن است آنها دچار سوختگی، برق گرفتگی یا آسیب دیدگی شوند.

هرگز در دستگاه تغییری ایجاد نکنید، قطعات آن را باز یا آن را تعمیر نکنید.

- انجام چنین کاری ممکن است باعث ایجاد جرقه یا آسیب دیدگی در نتیجه استفاده غیرصحیح از دستگاه شود.
  برای تعمیر دستگاه با مرکز خدمات مجاز تماس بگیرید.

به سیم دستگاه آسیب نزنید، تغییری در آن ایجاد نکنید یا آن را با فشار خم نکنید، نکشید یا پیچ ندهید. همچنین اشیاء سنگین روی سیم دستگاه قرار ندهید یا با انگشتانتان آن را فشار ندهید.

- انجام این کار ممکن است در نتیجه بوجود آمدن مدار کوتاه باعث برق گرفتگی یا آتش سوزی گردد.

هنگامی که سیم دستگاه گره خورده است از دستگاه استفاده نکنید.

- انجام چنین کاری ممکن است باعث آتش سوزی یا برق گرفتگی شود.

هنگام جمع کردن دستگاه سیم آن را دور دستگاه نپیچید.

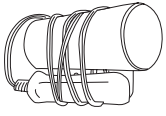

- انجام چنین کاری ممکن است باعث شود سیم مسی داخل سیم تحت بار بشکند و در نتیجه بوجود آمدن مدار کوتاه باعث برق گرفتگی یا آتش سوزی شود.

هنگامی که دوشاخه یا سیم دستگاه آسیب دیده است یا داغ است از دستگاه استفاده نکنید.

- انجام این کار ممکن است در نتیجه بوجود آمدن مدار کوتاه باعث سوختگی، برق گرفتگی یا آتش سوزی گردد.

Panasonic

دفترچه راهنما

(خانگی) سشوار

مدل EH-ND30

فهرست

ملاحظات ایمنی 29

آشنایی با قطعات 25

نحوه استفاده از سشوار 24

درباره محافظ گرما 24

نگهداری از سشوار 24

عیب یابی 22

مشخصات 22

فارسی

بابت خرید این محصول پاناسونیک از شما متشکریم.

قبل از استفاده از این دستگاه، لطفاً این دستورالعمل ها را به دقت مطالعه نمایید و برای استفاده بعدی از آن مراقبت نمایید.

Panasonic

Operating Instructions

(Household) Hair Dryer

Model No. EH-ND30

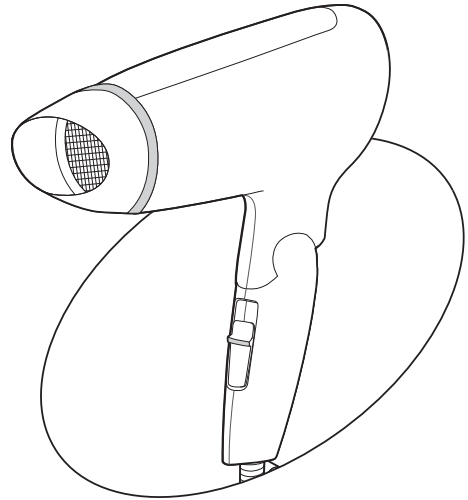

30.....فارسی

20.....عربي

Panasonic Corporation

http://www.panasonic.com

© Panasonic Corporation 2017

Printed in Thailand

EH9210ND306151 Z0817-0

Ⓜ EN, AR, PER