Panasonic

Basic Operating Instructions
Mode d'emploi de base
Kurz-Bedienungsanleitung

Digital Wireless Stereo Earphones
Écouteurs stéréo sans fil numériques
Digitale drahtlose Stereo-Ohrhörer

Model No. / Modèle No./ Modell Nr. RZ-B100W

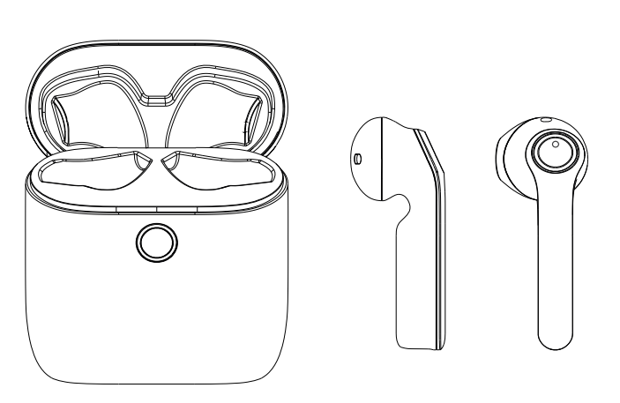

E

Manufactured by:
Panasonic Corporation
Kadoma, Osaka, Japan
Authorized Representative in Europe:
Panasonic Marketing Europe GmbH
Panasonic Testing Centre
Winsbergring 15, 22525 Hamburg, Germany

EU

Panasonic Corporation En FR DE
http://www.panasonic.com
© Panasonic Corporation 2020
TWSB100V1S1

Thank you for purchasing this product.
Please read these instructions carefully before using this product, and save this manual for future use.

Merci d'avoir porté votre choix sur cet appareil.
Veuillez lire attentivement les présentes instructions avant d'utiliser ce produit, et conserver ce manuel pour utilisation ultérieure.

Wir danken Ihnen, dass Sie sich für dieses Produkt unseres Hauses entschieden haben. Bitte lesen Sie diese Anleitung vor der Inbetriebnahme dieses Produkts aufmerksam durch, und bewahren Sie dieses Handbuch für spätere Bezugnahme griffbereit auf.

For the United Kingdom and Ireland customers.

Sales and Support Information
Customer Communications Centre
- For customers within the UK: 0344 844 3899
- For customers within Ireland: 01 289 8333
- Monday – Friday 9:00 am – 5:00 pm (Excluding public holidays).
- For further support on your product, please visit our website: www.panasonic.co.uk

Direct Sales at Panasonic UK
- Order accessory and consumable items for your product with ease and confidence by phoning our Customer Communications Centre Monday – Friday 9:00 am – 5:00 pm (Excluding public holidays).
- Or go on line through our Internet Accessory ordering application at www.pas-europe.com.
- Most major credit and debit cards accepted.
- All enquiries transactions and distribution facilities are provided directly by Panasonic UK.
- It couldn't be simpler!
- Also available through our Internet is direct shopping for a wide range of finished products. Take a browse on our website for further details.

English
For detailed information about the features of your headphones, refer to operating instructions, which is available by visiting the support page for this product at www.panasonic.eu
"Operating Instructions (PDF format)".
To read it, download it from the website.
• Click the desired language.

RZ-B100W

Français
Pour plus d'informations concernant les caractéristiques de vos écouteurs, veuillez consulter le mode d'emploi, accessible à partir de la page d'assistance relative à ce produit sur le site www.panasonic.eu
"Mode d'emploi (format PDF)".
Pour en prendre connaissance, téléchargez-le depuis le site Web.
• Cliquez sur la langue désirée.

Deutsch
Ausführliche Informationen zu den Funktionen Ihrer Ohrhörer finden Sie in der Bedienungsanleitung, die Ihnen auf der Support-Seite für dieses Produkt unter www.panasonic.eu zur Verfügung steht.
"Bedienungsanleitung (PDF-Format)" zur Verfügung.
Laden Sie sie zum Lesen von der folgenden Website herunter.
• Klicken Sie auf die gewünschte Sprache.

English
Expressions used in this document
- The product illustrations may differ from the actual product.

Français
Expressions utilisées dans ce document
- Les illustrations de produit peuvent différer de l'apparence réelle du produit.

Deutsch
In diesem Dokument verwendete Symbole
- Die Produktabbildungen können vom tatsächlichen Produkt abweichen.

English

Accessories

Please check and identify the supplied accessories.
1x USB-C Charging Cable

Safety precautions

Unit

WARNING:
To reduce the risk of fire, electric shock or product damage,
- **Do not expose this unit to rain, moisture, dripping or splashing.**
- **Do not place objects filled with liquids, such as vases, on this unit.**
- **Use the recommended accessories.**
- **Do not remove covers.**
- **Do not repair this unit by yourself. Refer servicing to qualified service personnel.**

Avoid the use in the following conditions
- High or low extreme temperatures during use, storage or transportation.
- Disposal of a battery into fire or a hot oven, or mechanically crushing or cutting of a battery, that can result in an explosion.
- Extremely high temperature and/or extremely low air pressure that can result in an explosion or the leakage of flammable liquid or gas.

- Avoid using or placing this unit near sources of heat.
- Do not listen with this unit at high volume in places where you need to hear sounds from the surrounding environment for safety, such as at railroad crossings, and construction sites.
- Keep this unit away from something susceptible to the magnetism. Such devices as a clock may not operate correctly.
- Be aware that this unit (earphones) may get warm while charging or immediately after charging. Depending on your constitution and health status, putting the earphones on may trigger adverse reactions such as skin redness, itching, and rash if the earphones have just been taken out of the charging cradle and are still warm.

CAUTION!
To reduce the risk of fire, electric shock or product damage,
- Do not install or place this unit in a bookcase, built-in cabinet or in another confined space. Ensure this unit is well ventilated.
- Do not obstruct this unit's ventilation openings with newspapers, tablecloths, curtains, and similar items.
- Do not place sources of naked flames, such as lighted candles, on this unit.

Batteries
- Do not heat or expose to flame.
- Do not leave the battery(ies) in a car exposed to direct sunlight for a long period of time with doors and windows closed.

Earphones
- Keep the earphones out of reach of children to prevent swallowing.

Allergies
- Discontinue use if you experience discomfort with the earphones or any other parts that directly contact your skin.
- Continued use may cause rashes or other allergic reactions.

Precautions for listening with the Earphones
- Excessive sound pressure from earphones and headphones can cause hearing loss.
- Do not use your earphones at a high volume. Hearing experts advise against continuous extended play.
- If you experience a ringing in your ears, reduce volume or discontinue use.
- Do not use while operating a motorised vehicle. It may create a traffic hazard and is illegal in many areas.
- You should use extreme caution or temporarily discontinue use in potentially hazardous situations.

This unit may receive radio interference caused by mobile telephones during use. If such interference occurs, please increase separation between this unit and the mobile telephone.

Use only the supplied USB charging cord when connecting to a computer.

The symbols on this product (including the accessories) represent the following: ⎓ DC

Only for European Union and countries with recycling systems
These symbols indicate separate collection of waste electrical and electronic equipment or waste batteries.
More detailed information is contained in "Operating Instructions (PDF format)".

Declaration of Conformity (DoC)
Hereby, "*Panasonic Corporation*" declares that this product is in compliance with the essential requirements and other relevant provisions of Directive 2014/53/EU.
Customers can download a copy of the original DoC to our RE products from our DoC server:
http://www.ptc.panasonic.eu
Contact to Authorized Representative: Panasonic Marketing Europe GmbH,
Panasonic Testing Centre, Winsbergring 15, 22525 Hamburg, Germany

Type of wireless	Frequency band	Maximum power (dBm e.i.r.p)
Bluetooth®	2402 – 2480 MHz	4 dBm

Specifications

General

Power supply (Charging cradle)	DC 5 V, 1 A
Internal Battery	Earphones: 3.8 V Lithium polymer: 40 mAh Charging Cradle: 3.7 V Lithium polymer: 400 mAh
Operating time*1 (Earphones)	Approx. 4 hours (AAC/SBC)
Operating time*1 (Earphones + Charging cradle)	Approx. 16 hours (AAC/SBC)
Charging time*2 (25 °C)	Earphones: Approx. 1 hours and 45 mins Charging cradle: Approx. 2 hours Earphones with Charging cradle: Approx. 2 hours and 30 mins
Charging temperature range	10 °C to 35 °C
Operating temperature range	0 °C to 40 °C
Operating humidity range	35 %RH to 75 %RH (no condensation)
Mass	Earphone: Approx. 5 g (one side only: L and R are the same) Charging cradle: Approx. 41 g

Bluetooth® section

Max RF Power	4.0 dBm
Frequency band	2402 MHz to 2480 MHz
Supported profiles	A2DP, AVRCP, HFP

Charging cradle section

Charging terminal	USB Type-C Shape

Water resistant

Water resistant	IPX4 equivalent (earphones only)

*1 It may be shorter depending on the operating conditions.
*2 The time required to charge the batteries from empty to full.
- Specifications are subject to change without notice.

Copyright, etc.
The Bluetooth® word mark and logos are registered trademarks owned by Bluetooth SIG, Inc. and any use of such marks by Panasonic Corporation is under license.
Other trademarks and trade names are those of their respective owners.

QR Code is a registered trademark of DENSO WAVE INCORPORATED.

Other system names and product names appearing in this document are in general the registered trademarks or trademarks of the respective developer companies.
Note that the ™ mark and ® mark do not appear in this document.

COPYRIGHT NOTICE
This product uses open source software based on the Free Software Foundation's GPL and other conditions. The relevant conditions apply to the software. The license information for the GPL shown on this product and information about open source software are published on our website. The source code licensed under the conditions of the GPL is available publicly. Please note that these types of software are not covered by warranty. At least 3 years from sale of this product, Panasonic Corporation will give to any individual or group who contacts us, for a charge of no more than the cost of physically distributing source code, a complete machine-readable copy of the source code and the list of copyright notices corresponding to the GPL software covered under the conditions of the GPL agreement.
Refer to the following URL to make enquiries regarding the above mentioned content and for information on how to obtain the relevant source code:
https://panasonic.jp/support/global/cs/audio/download/index.html

Troubleshooting

Before requesting service, make the following checks. If you are in doubt about some of the check points, or if the remedies indicated do not solve the problem, consult your dealer for instructions.

Does not connect with the Bluetooth® device.
- Delete the registration information for this unit from the Bluetooth® menu, etc., of the Bluetooth® device, then pair again. (→ Rear page, D)

The left and right batteries deplete at different rates.
- There may be some difference between left and right due to signal and usage conditions.

Cannot charge the unit.
- Make sure to charge in a room temperature between 10 °C and 35 °C.
- Is the unit already fully charged? The charging cradle LEDs will turn off immediately if the unit is fully charged.
- Have the earphones been put into the charging cradle correctly? (→ Rear page, B)
- If the earphone LEDs do not light white even after putting the earphones into the charging cradle, then there is no charge remaining in the charging cradle battery. First charge the charging cradle.
- Is the USB charging cord connected firmly to the USB terminal of the computer? (→ Rear page, B)

Cannot operate the earphones.
- Try turning the power off and on. (→ Rear page, C)

The earphones do not turn on.
- Touch and hold touch sensor for 2 sec, earphones turn on manually.

Charger LED at battery low
- If charger cradle lid open at battery low, charger LED is lit red for 5 sec.

Charging stop by temperature error
- When charging stop by that error, charger LED is white and red alternatively until unplugged or recover the appropriate temperature.
- In case charger is unplugged USB cable, if charger case lid open/close or press button on charger, the charger LED lit white and red for 5 seconds alternatively.

When disposing of the product

The built-in batteries are a valuable recyclable resource. When disposing of this product, recycle in accordance with local environmental laws and regulations.
Refer to the specifications in this document for information about the batteries

Français

Accessoires

Vérifiez que chacun des accessoires devant être fournis est bien présent.
1 câble de charge USB-C

Précautions de sécurité

Appareil

AVERTISSEMENT :
Pour réduire les risques d'incendie, d'électrocution ou de dommages sur le produit,
- **N'exposez pas cet appareil à la pluie, l'humidité, l'égouttement ou à la projection d'eau.**
- **Ne placez pas d'objets remplis d'eau, tels que des vases, sur cet appareil.**
- **Utilisez les accessoires préconisés.**
- **Ne retirez pas les caches.**
- **Ne réparez pas cet appareil vous-même. Confiez l'entretien à un personnel qualifié.**

Éviter l'utilisation lors des conditions suivantes
- Température extrêmement élevée ou basse lors de l'utilisation, du rangement ou du transport.
- Jeter une batterie dans le feu ou la mettre dans un four chaud, l'écraser mécaniquement ou la découper, peut causer une explosion.
- Une température extrêmement élevée et/ou une pression d'air extrêmement faible peut causer une explosion ou créer une fuite de liquide ou de gaz inflammable.

- Évitez d'utiliser ou de placer l'appareil près d'une source de chaleur.
- N'écoutez pas cet appareil à un volume élevé dans des endroits où vous avez besoin d'entendre les sons de l'environnement pour des raisons de sécurité, comme aux passages à niveau et sur les chantiers de construction.
- Gardez cet appareil éloigné de tout ce qui pourrait être magnétique. Certains dispositifs comme une horloge pourraient ne pas fonctionner correctement.
- Nous attirons votre attention sur le fait que ce dispositif (écouteurs) est susceptible de chauffer pendant la charge ou immédiatement après celle-ci. En fonction de votre constitution et de votre état de santé, si vous portez les écouteurs alors que ceux-ci viennent juste d'être retirés du support de charge et qu'ils sont encore chauds, il existe un risque d'effets indésirables, tels que rougeur de la peau, démangeaisons, ou encore éruption cutanée.

ATTENTION !
Pour réduire les risques d'incendie, d'électrocution ou de dommages sur le produit,
- N'installez pas et ne placez pas cet appareil dans une bibliothèque, un placard ou autre espace réduit. Assurez-vous que cet appareil est bien ventilé.
- Ne bouchez pas les ouvertures d'aération de cet appareil avec des journaux, nappes, rideaux ou objets similaires.
- Ne placez aucune source de flamme nue telle que des bougies allumées sur cet appareil.

Batteries
- Ne les chauffez pas et ne les exposez pas à une flamme.
- Ne laissez pas la (les) batterie(s) dans un véhicule exposé directement aux rayons du soleil pendant un long moment avec les vitres et portières fermées

Oreillettes
- Gardez les oreillettes hors de portée des enfants pour éviter qu'ils les avalent.

Allergies
- Cessez toute utilisation si vous ressentez une gêne au niveau des écouteurs ou de toute autre pièce entrant directement en contact avec la peau.
- Toute utilisation continue peut provoquer des éruptions cutanées ou d'autres réactions allergiques.

Précautions d'écoute avec les écouteurs
- Une pression sonore excessive provenant des écouteurs ou du casque peut causer une perte de l'audition.
- N'utilisez pas vos écouteurs à un volume élevé. Les spécialistes de l'audition déconseillent l'écoute prolongée.
- Si vous rencontrez un bourdonnement dans les oreilles, réduisez le volume ou n'utilisez pas l'appareil.
- Ne pas utiliser lorsque vous conduisez un véhicule motorisé. Il peut créer un danger pour la circulation et est illégal dans de nombreux lieux.
- Vous devez faire preuve d'une prudence extrême ou cesser de l'utiliser temporairement dans les situations potentiellement dangereuses.

Cet appareil peut être perturbé par des interférences causées par des téléphones mobiles pendant l'utilisation. En présence de telles interférences, éloignez le téléphone mobile de cet appareil.

Utilisez uniquement le cordon de chargement USB fourni lors de la connexion à un ordinateur.

Les symboles sur ce produit (y compris sur les accessoires) signifient les choses suivantes ⎓ CC

Applicable uniquement dans les pays membres de l'Union européenne et les pays disposant de systèmes de recyclage.
Ces pictogrammes indiquent la nécessité d'effectuer un tri sélectif pour la collecte des appareils électriques et électroniques usagés ainsi que pour les batteries.
Des informations plus détaillées sont contenues dans le "Mode d'emploi (format PDF)".

Déclaration de Conformité (DoC)
Par les présentes, "Panasonic Corporation" déclare que ce produit est conforme aux critères essentiels et autres dispositions applicables de la Directive 2014/53/UE.
Les clients peuvent télécharger un exemplaire de la DoC originale concernant nos produits relevant de la Directive RE sur notre serveur DoC:
http://www.ptc.panasonic.eu
Pour contacter un Représentant Autorisé:
Panasonic Marketing Europe GmbH,
Panasonic Testing Centre, Winsbergring 15, 22525 Hamburg, Allemagne

Type de connexion à distance	Bande de fréquence	Puissance maximum (dBm p.i.r.e.)
Bluetooth®	2402 – 2480 MHz	4 dBm

Caractéristiques

Général

Alimentation électrique (Support de charge)	DC 5 V, 1 A
Batterie interne	Écouteurs : 3.8 V Lithium polymère : 40 mAh Support de charge : 3.7 V Lithium polymère 400 mAh
Durée de fonctionnement*1 (Écouteurs)	Environ 4 heures (AAC/SBC)
Durée de fonctionnement*1 (Écouteurs + Support de charge)	Environ 16 heures (AAC/SBC)
Durée de charge*2 (25 °C)	Écouteurs : Environ 1 heures et 45 min Support de charge : Environ 2 heures Écouteurs avec support de charge : 2 heures et 30 min
Plage de température de charge	10 °C à 35 °C
Plage de température en fonctionnement	0 °C à 40 °C
Plage d'humidité de fonctionnement	35 %RH à 75 %RH (no condensation)
Poids	Écouteur: Environ 5 g (pour un seul côté : L et R sont identiques) Support de charge : Environ g

Section Bluetooth®

Puissance RF max	4.0 dBm
Bande de fréquence	2402 MHz à 2480 MHz
Profils pris en charge	A2DP, AVRCP, HFP

Section support de charge

Borne de charge	Forme USB type C

Résistance à l'eau

Résistance à l'eau	Équivalent à IPX4 (écouteurs uniquement)

*Il peut être plus court en fonction des conditions d'utilisation
*2 Le temps requis pour charger totalement les batteries complètement déchargées.
- Caractéristiques sujettes à modifications sans préavis.

Copyright, etc.
Le nom de la marque Bluetooth® ainsi que les logos sont des marques déposées appartenant à Bluetooth SIG, Inc. et toute utilisation de ces marques par Panasonic Corporation est effectuée sous licence. Les autres marques et noms commerciaux appartiennent à leurs propriétaires respectifs.

QR Code est une marque déposée de DENSO WAVE INCORPORATED

Les autres noms de systèmes et de produits figurant dans le présent document sont en général les marques déposées ou les marques commerciales des sociétés respectives qui les ont développées. Notez que les marques ™ et ® n'apparaissent pas dans ce document.

AVIS DE COPYRIGHT
Ce produit utilise un/des logiciel(s) open source soumis à la licence publique générale (GPL) de la Free Software Foundation et d'autres conditions. Les conditions relatives au(x) logiciel(s) s'appliquent à ce(s) dernier(s). Les informations de licence relative à la GPL indiquées sur ce produit et les informations concernant le(s) logiciel(s) open source se trouvent sur notre site web. Le code source autorisé sous licence dans les conditions stipulées dans la GPL est accessible au public. Veuillez noter que les logiciels de ce type ne sont pas couverts par la garantie. Pendant une durée minimale de 3 ans à compter de la date d'achat de ce produit, Panasonic Corporation remettra, à tout individu ou groupe nous en faisant la demande, contre une somme n'excédant pas le coût d'une diffusion matérielle du code source, un exemplaire complet lisible sur ordinateur du code source et la liste des avis de copyright correspondant au(x) logiciel(s) de la GPL visé(s) par les conditions de l'accord d'utilisation de la GPL. Pour toute demande relative à ce qui est mentionné ci-dessus, ou si vous souhaitez obtenir des informations sur la façon d'obtenir le code source correspondant, rendez-vous à l'adresse suivante :
https://panasonic.jp/support/global/cs/audio/download/index.html

Dépannage

Avant de contacter un réparateur, effectuez les contrôles suivants. Si vous avez des doutes sur certains points de contrôle, ou si les solutions proposées ne résolvent pas le problème, veuillez prendre contact avec votre revendeur.

Pas de connexion au dispositif Bluetooth®.
- Supprimez les informations d'enregistrement de cet appareil depuis le menu Bluetooth®, etc., du dispositif Bluetooth® puis appairez une nouvelle fois. (→ Verso, D)

Les batteries gauche et droite se déchargent à des vitesses différentes.
- Il peut y avoir des différences entre le côté gauche et le côté droit à cause du signal et des conditions d'utilisation.

Impossible de charger l'appareil.
- Assurez-vous de charger la batterie à une température qui se situe entre 10 °C et 35 °C.
- Est-ce que l'appareil est déjà complètement chargé ? Les voyants du support de charge s'éteindront immédiatement si l'appareil est complètement chargé.
- Est-ce que les écouteurs ont été correctement positionnés dans le support de charge ? (→ Verso, B)
- Si les voyants LED des écouteurs ne s'éclairent pas en blanc lorsque les écouteurs sont placés dans le support de charge, alors la batterie de ce dernier est déchargée. Chargez tout d'abord le support de charge.
- Le câble de recharge USB est-il bien branché dans le port USB de l'ordinateur ? (→ Verso, B)

Impossible de faire fonctionner les écouteurs.
- Essayez d'éteindre et de mettre en marche. (→ Verso, C)

Les écouteurs ne se mettent pas en marche.
- Touchez le capteur tactile en laissant le doigt dessus pendant 2 secondes pour mettre en marche les écouteurs manuellement.

LED du chargeur lorsque la batterie est faible
- Si le couvercle du support de charge est ouvert alors que la batterie est faible, la LED du chargeur s'éclaire en rouge pendant 5 secondes.

Arrêt de la charge dû à une anomalie concernant la température
- Si la charge s'arrête en raison de ce problème, la LED du chargeur s'allume alternativement en blanc puis en rouge tant que le système n'est pas débranché ou que sa température n'est pas revenue dans sa plage normale.
- Dans le cas où le câble USB est débranché du chargeur, si le couvercle de ce dernier est ouvert/refermé ou si l'on appuie sur le bouton du chargeur, la LED du chargeur s'éclaire alternativement en rouge et en blanc pendant 5 secondes.

Lors de la mise au rebut du produit

Les batteries intégrées sont de précieuses ressources recyclables. Lors de la mise au rebut ce produit, respectez les consignes locales relatives à son recyclage. Vous trouverez les caractéristiques des batteries dans ce document.

Deutsch

Zubehör

Überprüfen Sie, ob die folgenden Teile mitgeliefert wurden.
1x USB-C-Ladekabel

Sicherheitshinweise

Gerät

WARNUNG:
Um die Gefahr von Brand, elektrischem Schlag und Beschädigung zu verringern:
- **Setzen Sie dieses Gerät weder Regen noch Feuchtigkeit, Tropfen oder Spritzern aus.**
- **Stellen Sie auf diesem Gerät keine mit Flüssigkeiten gefüllten Gefäße wie Vasen ab.**
- **Verwenden Sie empfohlene Zubehörteile.**
- **Entfernen Sie keine Abdeckungen.**
- **Reparieren Sie dieses Gerät nicht selbst. Überlassen Sie Reparaturen stets qualifiziertem Fachpersonal.**

Nicht unter folgenden Bedingungen verwenden
- Extrem hohe oder niedrige Temperaturen bei Gebrauch, Lagerung oder Transport.
- Entsorgung von Batterien im Feuer oder in einem heißen Ofen oder mechanisches Quetschen oder Zerschneiden von Batterien, da dies zu einer Explosion führen kann.
- Extrem hohe Temperatur und/oder extrem niedriger Luftdruck, da dies zu einer Explosion oder zum Austreten entzündlicher Flüssigkeiten oder Gase führen kann.

- Dieses Gerät sollte nicht in der Nähe von Wärmequellen verwendet oder gelagert werden.
- Hören Sie dieses Gerät nicht mit hoher Lautstärke an Orten, an denen Sie aus Sicherheitsgründen Umgebungsgeräusche hören müssen, z. B. an Bahnübergängen und auf Baustellen.
- Halten Sie dieses Gerät fern von Objekten, die auf Magnetfelder empfindlich reagieren. Bei solchen Geräten – zum Beispiel Uhren – können Funktionsstörungen auftreten.
- Beachten Sie, dass dieses Gerät (Ohrhörer) während des Ladens oder unmittelbar nach dem Laden warm werden kann. Abhängig von Ihrer Konstitution und Ihrem Gesundheitszustand kann das Aufsetzen der Ohrhörer unerwünschte Reaktionen wie Hautrötungen, Juckreiz und Ausschlag auslösen, wenn die Ohrhörer gerade aus der Ladehalterung genommen wurden und noch warm sind.

ACHTUNG!
Um die Gefahr von Brand, elektrischem Schlag und Beschädigung zu verringern:
- Installieren oder platzieren Sie dieses Gerät nicht in einem Bücherregal, Einbauschrank oder sonstigen engen Raum. Sorgen Sie für eine gute Belüftung des Geräts.
- Achten Sie darauf, die Entlüftungsschlitze des Geräts nicht durch Gegenstände aus Papier oder Stoff wie Zeitungen, Tischdecken oder Vorhänge zu blockieren.
- Platzieren Sie keine Objekte mit offenen Flammen, z. B. brennende Kerzen, auf dem Gerät.

Batterien
- Setzen Sie die Batterien niemals großer Hitze oder offenem Feuer aus.
- Lassen Sie die Batterien niemals über längere Zeit in einem Auto mit geschlossenen Türen und Fenstern zurück, das direkter Sonneneinstrahlung ausgesetzt ist.

Ohrstöpsel
- Bewahren Sie die Ohrstöpsel außerhalb der Reichweite von Kindern auf, um ein Verschlucken zu verhindern.

Allergien
- Falls Sie bemerken, dass der direkte Hautkontakt durch die Ohrhörer oder durch andere Teile Ihnen nicht gut tut, dann sollten Sie das Gerät nicht länger benutzen.
- Die fortgesetzte Nutzung kann zu Hautausschlägen oder anderen allergischen Reaktionen führen.

Vorsichtsmaßnahmen für die Nutzung des Ohrhörers
Übermäßiger Schalldruck von In-Ear-Ohrhörern und Kopfhörern kann zu Hörschäden führen.
- Verwenden Sie den Ohrhörer nicht mit hoher Lautstärke. Gehörexperten raten von einer längeren ununterbrochenen Nutzung ab.
- Wenn Sie ein Klingeln in den Ohren hören, verringern Sie die Lautstärke oder beenden Sie den Gebrauch.
- Beim Führen eines Kraftfahrzeugs nicht verwenden. Dies kann die Verkehrssicherheit gefährden und ist in vielen Regionen verboten.
- In potenziell gefährlichen Situationen sollten Sie höchste Vorsicht walten lassen oder den Gebrauch vorübergehend einstellen.

Beim Betrieb dieses Geräts können Hochfrequenzstörungen auftreten, die durch die Benutzung von Mobiltelefonen verursacht werden. Bei einer solchen Störung sollte das Mobiltelefon in größerer Entfernung zu diesem Gerät betrieben werden.

Verwenden Sie zum Anschließen an einen Computer ausschließlich das mitgelieferte USB-Ladekabel.

Die Symbole auf diesem Produkt (einschließlich Zubehör) haben die folgenden Bedeutungen:
⎓ Gleichstrom (DC)

Nur für die Europäische Union und Länder mit Recyclingsystemen.
Diese Symbole bedeuten, dass alte Elektronikgeräte und verbrauchte Batterien separat gesammelt werden müssen.
Weitere Informationen finden Sie in der "Bedienungsanleitung (PDF-Format)".

Konformitätserklärung (DoC)
Hiermit erklärt "Panasonic Corporation", dass dieses Produkt den grundlegenden Anforderungen sowie den anderen relevanten Vorschriften der Richtlinie 2014/53/EU entspricht.
Kunden können eine Kopie der Original-Konformitätserklärung zu unseren RE-Produkten von unserem KE-Server herunterladen:
http://www.ptc.panasonic.eu
Kontaktadresse des zugelassenen Vertragsbüros:
Panasonic Marketing Europe GmbH,
Panasonic Testing Centre, Winsbergring 15, 22525 Hamburg, Deutschland

Art des drahtlosen Betriebs	Frequenzband	Max. Leistung (dBm e.i.r.p)
Bluetooth®	2402 – 2480 MHz	4 dBm

Technische Daten

Allgemein

Stromversorgung (Ladehalterung)	DC 5 V, 1 A
Interner Akku	Ohrhörer: 3.8 V Lithium-Polymer: 40 mAh Ladebox: 3.7 V Lithium-Polymer: 400 mAh
Betriebsdauer*1 (Ohrhörer)	Ca. 4 Stunden (AAC/SBC)
Betriebsdauer*1 (Ohrhörer + Ladebox)	Ca. 16 Stunden (AAC/SBC)
Akkuladezeit*2 (25 °C)	Ohrhörer: Ca. 1 Stunden und 45 min. Ladebox: Ca. 2 Stunden. Ohrhörer mit Ladebox: Ca. 2 Stunden und 30 min
Ladetemperaturbereich	10 °C bis 35 °C
Betriebstemperaturbereich	0 °C bis 40 °C
Betriebsluftfeuchtigkeitsbereich	35 %RH to 75 %RH (keine Kondensation)
Gewicht	Ohrhörer: Ca. 5 g (nur eine Seite: L und R identisch) Ladebox: Ca. g

Bluetooth®-Abschnitt

Max. HF-Leistung	4.0 dBm
Frequenzband	2402 MHz bis 2480 MHz
Unterstützte Profile	A2DP, AVRCP, HFP

Bereich Ladebox

Ladeanschluss	USB-Typ-C-Form

Wasserdichtigkeit

Wasserdichtigkeit	IPX4-äquivalent (nur Ohrhörer)

*1 Kann je nach Betriebsbedingungen kürzer sein.
*2 Erforderliche Zeit, um leere Akkus vollständig aufzuladen.
- Die Spezifikationen können ohne vorherige Ankündigung geändert werden

Copyright etc.
Die Bluetooth®-Wortmarke und -Logos sind eingetragene Markenzeichen von Bluetooth SIG, Inc. und jede Verwendung dieser Marken durch Panasonic Corporation erfolgt unter Lizenz.
Andere Warenzeichen und Handelsnamen sind Eigentum der jeweiligen Inhaber.

QR Code ist eine eingetragene Handelsmarke von DENSO WAVE INCORPORATED.

Andere System- und Produktnamen in diesem Dokument sind im Allgemeinen Marken oder eingetragene Marken der jeweiligen Entwicklerunternehmen.
Bitte beachten Sie, dass die Symbole ™ und ® in diesem Dokument nicht verwendet werden.

COPYRIGHT-HINWEIS
Dieses Produkt verwendet Open-Source-Software auf der Grundlage der GPL der Free Software Foundation und anderen Bedingungen. Für die Software gelten die entsprechenden Bedingungen. Die Lizenzinformationen für die GPL, die auf diesem Produkt angegeben sind, und Informationen über Open-Source-Software sind auf unserer Website veröffentlicht. Der unter den Bedingungen der GPL lizenzierte Quellcode ist öffentlich verfügbar. Bitte beachten Sie, dass diese Art von Software nicht von der Garantie abgedeckt ist. Mindestens 3 Jahre nach Verkauf dieses Produkts gibt die Panasonic Corporation jeder Einzelperson oder Gruppe, die sich an die sich an uns wendet, gegen eine Gebühr, die nicht höher ist als die Kosten für die physische Verteilung des Quellcodes, eine vollständige maschinenlesbare Kopie des Quellcodes und der Liste der Urheberrechtsvermerke, die der GPL-Software unter den Bedingungen der GPL-Nutzungsvereinbarung erhält. Unter der folgenden URL können Sie Anfragen zu den oben genannten Inhalten stellen und erhalten Informationen darüber, wie Sie den entsprechenden Quellcode erhalten können:
https://panasonic.jp/support/global/cs/audio/download/index.html

Problembehebung

Bevor Sie sich an den Kundendienst wenden, kontrollieren Sie bitte die folgenden Punkte. Wenn Sie bei einigen Kontrollpunkten Zweifel haben oder das Problem mit den aufgeführten Maßnahmen nicht lösen können, wenden Sie sich bitte an Ihren Händler.

Es wird keine Verbindung zum Bluetooth®-Gerät hergestellt.
- Löschen Sie die Registrierungsinformationen dieses Geräts aus dem Bluetooth®-Menü usw. des Bluetooth®-Geräts und koppeln Sie die Geräte dann erneut. (→ Rückseite, D)

Linker und rechter Akku entladen sich unterschiedlich schnell.
- Aufgrund der Signal- und Nutzungsbedingungen kann es zu Unterschieden zwischen linker und rechter Seite kommen.

Das Gerät kann nicht geladen werden.
- Achten Sie darauf, dass der Ladevorgang bei einer Raumtemperatur zwischen 10 °C und 35 °C erfolgt.
- Ist das Gerät bereits vollständig aufgeladen? Die LEDs der Ladebox erlöschen sofort, wenn das Gerät vollständig aufgeladen ist.
- Wurden die Ohrhörer korrekt in die Ladebox eingesetzt? (→ Rückseite, B)
- Wenn die LEDs der Ohrhörer auch nach dem Einsetzen in die Ladebox nicht aufleuchten, ist der Akku der Ladebox leer. Laden Sie zuerst die Ladebox auf.
- Ist das USB-Ladekabel fest in den USB-Anschluss des Computers eingesteckt? (→ Rückseite, B)

Die Ohrhörer lassen sich nicht bedienen.
- Schalten Sie sie aus und wieder ein. (→ Rückseite, C)

Die Ohrhörer lassen sich nicht einschalten.
- Berühren Sie den Berührungssensor 2 Sekunden lang, die Ohrhörer schalten sich manuell ein.

Ladegerät-LED bei niedrigem Akkustand
- Wenn der Deckel der Ladebox bei niedrigem Akkustand geöffnet ist, leuchtet die LED des Ladegeräts 5 Sekunden lang rot.

Ladestopp durch Temperaturfehler
- Wenn der Ladevorgang aufgrund dieses Fehlers gestoppt wird, leuchtet die LED der Ladebox abwechselnd weiß und rot, bis der Stecker herausgezogen wird oder die entsprechende Temperatur wiederhergestellt ist.
- Wenn das USB-Kabel von der Ladebox abgezogen wird, der Deckel der Ladebox geöffnet/geschlossen wird oder die Taste an der Ladebox gedrückt wird, leuchtet die Taste an der Ladebox 5 Sekunden lang abwechselnd weiß und rot.

Entsorgung des Produkts

Die eingebauten Akkus sind wertvolle Ressourcen, die wiederverwertet werden können. Lassen Sie dieses Gerät beim Entsorgen entsprechend den regionalen Umweltgesetzen und -vorschriften wiederverwerten. Informationen zu den Akkus finden Sie in den technischen Daten in diesem Dokument.

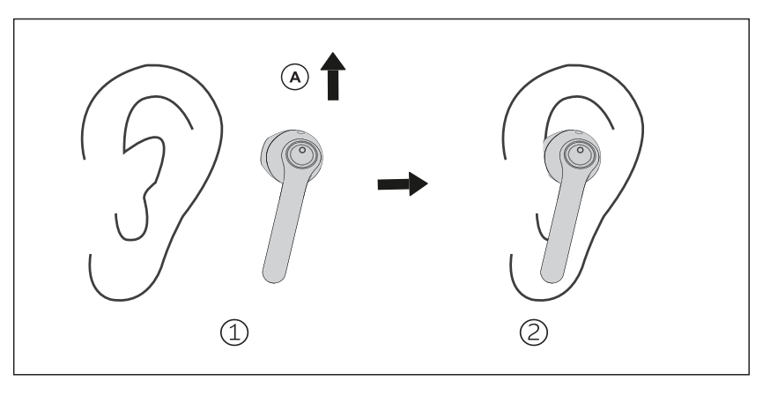

English

How to fit the earphones

1 **Check the orientation (up, down) and L (left) and R (right) of the earphones.**
2 **Fit firmly by turning the earphones a small amount at a time.**

- Confirm that the earphones will not fall from your ears after you have fitted them.
- The left earphone has a raised dot indicating the L side.

Français

Comment positionner les écouteurs

1 **Vérifiez l'orientation (haut, bas) et le côté L (gauche) et R (droit) des écouteurs.**
2 **Positionnez correctement en tournant légèrement à chaque fois les écouteurs dans le sens indiqué par la flèche sur l'illustration.**

- Vérifiez que les écouteurs ne tombent pas de vos oreilles une fois positionnés.
- L'écouteur gauche comporte un point en relief indiquant le côté L.

Deutsch

Einsetzen der Ohrhörer

1 **Überprüfen Sie die Ausrichtung der Ohrhörer: (oben, unten) bzw. L (links) und R (rechts).**
2 **Um einen festen Sitz zu erzielen, drehen Sie die Ohrhörer beim Einsetzen entsprechend dem abgebildeten Pfeil ein wenig hin und her.**

- Vergewissern Sie sich nach dem Einsetzen, dass die Ohrhörer nicht aus Ihren Ohren herausfallen können.
- Auf dem linken Ohrhörer befindet sich zur Kennzeichnung der L-Seite eine punktförmige Erhebung.

A

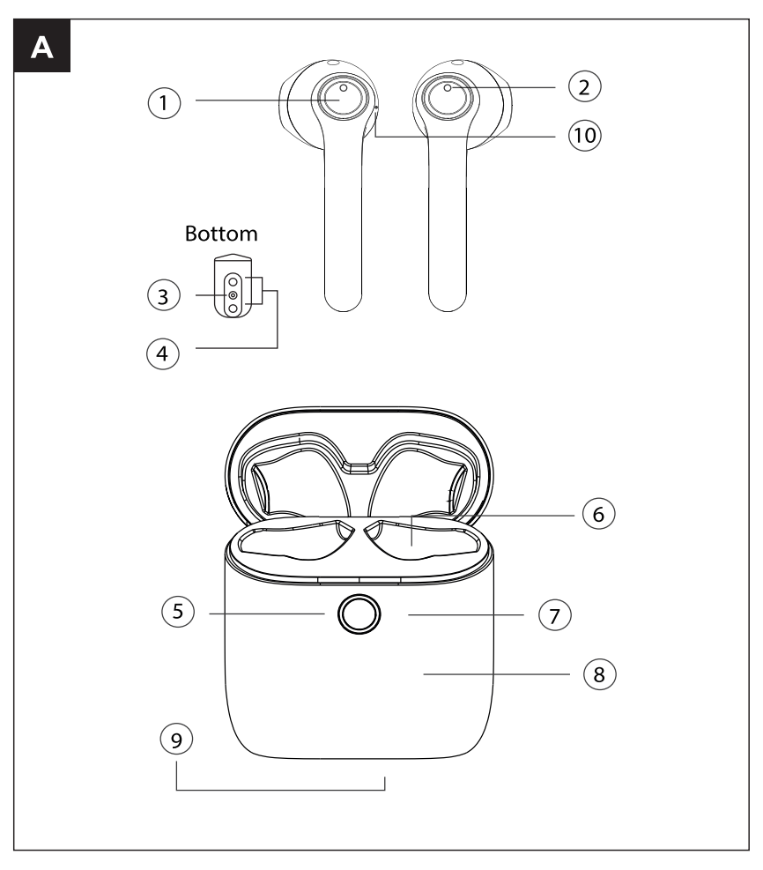

B

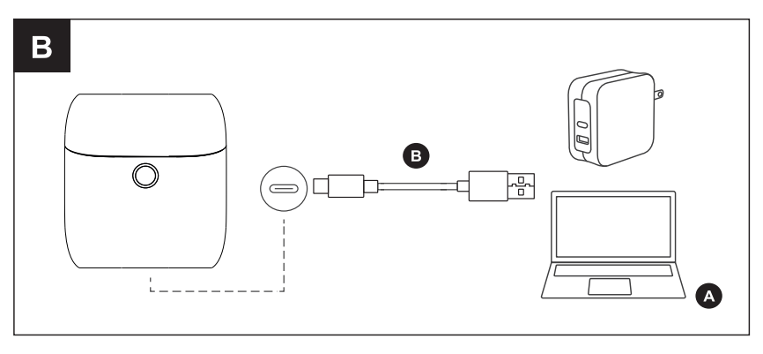

C

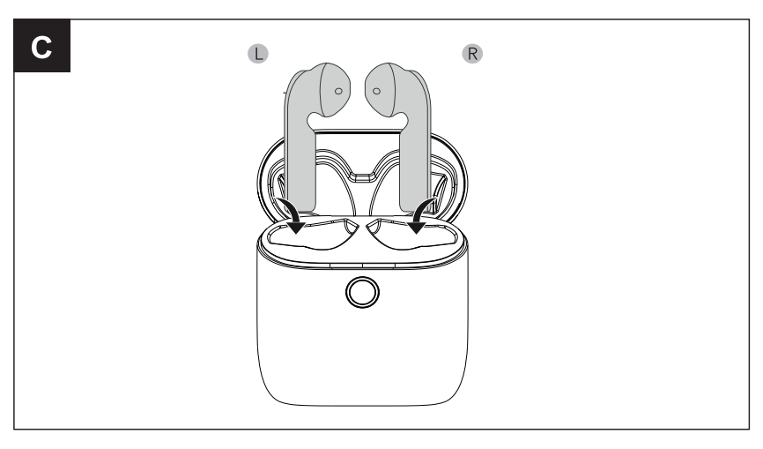

D

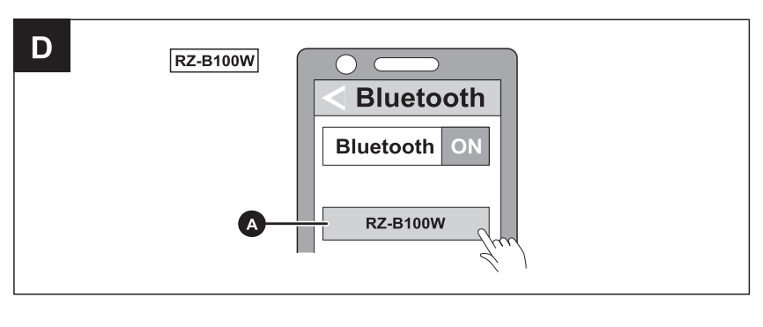

English

A Part names

Main unit (earphones)
(Earphones hereafter in the instructions)

1 Multifunction Touch Control
2 LED Indicator
3 Microphone
4 Charging Contacts
5 Reset Button
6 Charging Slot
7 Charging Indicator
8 Charging Case
9 Charging terminal
10 Raised dot indicating the L side

B Charging

The chargeable battery (installed in the unit) is not charged initially. Charge the battery before using the unit.

1 **Use the USB charging cord (supplied) Ⓑ to connect the charging cradle to a computer Ⓐ**
   - Charging of the charging cradle starts. The charging cradle LEDs blink (white) while the charging cradle is charging. Charging is complete when they turn off.

2 **Put the earphones into the charging cradle.**
   - Confirm the L side and R side of the earphones, then insert in charging cradle

3 **Confirm that the earphone LEDs (white) have illuminated (charging starts).**
   - The earphone LEDs light (white) while the earphones are charging. Charging is complete when they turn off.

- Proper charging is not possible if there is dust or droplets of water on the terminal sections of the earphones or charging cradle. Remove the dust or water droplets before charging.
- Make sure the computer is turned on and is not on standby or sleep mode.
- Do not use any other USB charging cords except the supplied one. Doing so may cause malfunction.

C Turning the earphones on and off

■ **To turn the earphones on**
Open the charger cradle lid.

- The earphones turn on. A beep will sound and the earphone LEDs lit white* and blue alternately.
  * The batteries are charging when they lit in white.

■ **To turn the earphones off**
Put the earphones into the charging case and close lid.

- If something with a magnet in it is brought close to the earphones while they are being used, the earphones may turn off. Move the item with the magnet in it away if this occurs.

■ **To manual power on/off**
- Power On: Touch and hold touch sensor for 2 sec.
- Power Off: Touch and hold touch sensor for 5 sec

■ **Auto power off**
- If the earphones have not connected the device for 10 mins continually, earphones power off automatically.

D Connecting to a Bluetooth® device

■ **Connecting by pairing (registering) your earphones with a Bluetooth® device**

1 **Take both earphones (L and R) out of the charging cradle.**
   - When pairing with a device for the first time:
     This unit will start to search for a Bluetooth® device to connect to, and the earphone LEDs will light alternately in blue and white.
   - Earphones disconnect from paired device, then the earphone LEDs will light alternately in blue and white.

2 **Turn on the Bluetooth® device and enable the Bluetooth® function.**

3 **From the Bluetooth® menu of the Bluetooth® device, select device name "RZ-B100W" Ⓐ**
   - When the Earphones LEDs blink dim (blue)* at approximately 10 seconds intervals, pairing has been completed and connection has been established.
   * The batteries are low when they are blinking white every 3 seconds.

4 **Confirm that the earphones and the Bluetooth® device are connected.**
   - If the connection with the device does not complete within 10 minutes, the pairing mode on the earphones cancels and they power off. Perform pairing again.

■ **Connecting with a paired Bluetooth® device**

1 **Take the earphones out of the charging cradle. (→ C)**

2 **Do Steps 2 to 4 of "Connecting by pairing (registering) your earphones with a Bluetooth® device".**
   - This unit remembers the device lastly connected. Connection may be automatically established after step 1 (→ above)

E Using the earphones

■ **Listening to music**

1 **Connect the Bluetooth® device and the earphones. (→ D)**

2 **Select the music or video on the Bluetooth® device and start playback.**
   - The earphones will output the music or the audio of the video being played back

■ **List of operations available with the touch sensors**

Function	Touch sensor (L)	Touch sensor (R)
Listening to music		
Playback/pause	Touch once	
Raise the volume	Touch rapidly 3 times	-
Lower the volume	Touch rapidly 2 times	-
Forward a track	-	Touch rapidly 2 times
Back a track	-	Touch rapidly 3 times
Making a phone call		
Receive phone call	Touch once while receiving the call	
Reject a phone call	Touch and hold for about 2 seconds while receiving the call	
End a phone call	Touch and hold for about 2 seconds during the call	
Receive waiting call	Touch once while receiving the waiting call	
Reject waiting call	Touch and hold for about 2 seconds during the waiting call	
Switch between talking and hold call	Touch once to switch hold and talking call.	
Start the voice assistant	Touch and hold for about 2 seconds	

- A beep sounds to indicate that you have touched to reach either the maximum or minimum volume level.
- You can also use just one side of the earphones independently. In this case, it is only possible to perform operations available on the side you are using.
- Depending on the Bluetooth® device or the app, even if you operate the touch sensors on the earphones, some functions may not respond or may operate differently from the descriptions above.

■ **Restoring to the factory settings**
Charge the earphones before restoring the earphones to their factory settings.

1 **Open the charging case firstly.**

2 **Press and hold the Reset Button of charging case for about 5 seconds**
   - The charging case LED will light alternately in white and red while the earphone white LED blinks rapidly, the earphone returns to the factory settings.

Troubleshooting (→ Front page)

Français

A Noms de pièces

Appareil principal (écouteurs)
(Ci-après écouteurs dans les instructions)

1 Commande tactile multifonction
2 Voyant LED
3 Microphone
4 Contacts de charge
5 Bouton de réinitialisation
6 Emplacement pour la charge
7 Voyant de charge
8 Support de charge
9 Bornes de recharge
10 Point en relief indiquant le côté gauche (L)

B Charge

La batterie rechargeable (installée dans l'appareil) n'est pas chargée initialement. Chargez la batterie avant d'utiliser l'appareil.

1 **Utilisez le câble de recharge USB (fourni) Ⓑ pour brancher le support de charge à un ordinateur Ⓐ**
   - La charge du support de charge démarre. Les LED du support de charge clignotent (blanc) lorsque ce dernier est en charge La charge est terminée lorsqu'ils s'éteignent.

2 **Mettez les écouteurs dans le support de charge.**
   - Vérifiez les marquages L et R sur les écouteurs avant de les insérer dans le support de charge, dans leurs emplacements respectifs.

3 **Vérifiez que les voyants d'écouteur (blanche) se sont allumés (la charge démarre).**
   - Les voyants d'écouteur restent allumés (blanche) pendant que les écouteurs se chargent. La charge est terminée lorsqu'ils s'éteignent.

- La charge ne peut pas s'effectuer correctement s'il y a de la poussière ou des gouttes d'eau sur les bornes des écouteurs ou du support de charge. Retirez la poussière ou les gouttes d'eau avant de charger.
- Assurez-vous que l'ordinateur est allumé et n'est pas en mode veille ou veille prolongée.
- N'utilisez aucun autre cordon de chargement USB à l'exception de celui fourni. Cela pourrait causer un dysfonctionnement.

C Pour mettre en marche et éteindre les écouteurs

■ **Pour mettre en marche les écouteurs**
Ouvrez le couvercle du support de charge.

- Un bip sonore retentit alors, et les LED des écouteurs s'allument alternativement en blanc* et en bleu.
  * La batterie des écouteurs se charge lorsque les LED s'allument en blanc.

■ **Pour éteindre les écouteurs**
Placez les écouteurs dans le support de charge et fermez le couvercle.

- Si un quelconque objet comportant un aimant est approché des écouteurs pendant leur utilisation, ces derniers sont susceptibles de s'éteindre. Déplacez l'objet en question à l'écart si cela se produit.

■ **Marche/arrêt manuels**
- Mise en marche : touchez le capteur tactile en laissant le doigt dessus pendant 2 secondes.
- Extinction : touchez le capteur tactile en laissant le doigt dessus pendant 5 secondes.

■ **Extinction automatique**
- Si les écouteurs n'ont pas été connectés à l'appareil pendant 10 minutes consécutives, ils s'éteignent automatiquement.

D Connexion à un dispositif Bluetooth®

■ **Connexion en appairant (enregistrant) les écouteurs avec un dispositif Bluetooth®**

1 **Retirez les deux écouteurs (L et R) du support de charge.**
   - Pour appairer à un dispositif pour la première fois :
     Ce dispositif lancera la recherche d'un dispositif Bluetooth® auquel se connecter, et les LED des écouteurs s'allumeront alternativement en bleu et en blanc.
   - Pour appairer à un dispositif les fois suivantes :
     Les écouteurs se déconnectent de l'appareil avec lequel ils sont appairés, puis les LED des écouteurs s'éclairent alternativement en bleu et en blanc.

2 **Mettez en marche le dispositif Bluetooth® et activez la fonction Bluetooth®.**

3 **Depuis le menu Bluetooth® du dispositif Bluetooth®, sélectionnez le nom de dispositif "RZ-B100W" Ⓐ**
   - Lorsque les LED des écouteurs clignotent (en bleu)* avec atténuation de leur luminosité à intervalles d'environ 10 secondes, l'appairage a bien été effectué et la connexion est établie.
   * Les batteries sont faibles lorsqu'elles clignotent en blanc toutes les 3 secondes.

4 **Assurez-vous que les écouteurs et le dispositif Bluetooth® sont connectés**
   - Si la connexion avec l'appareil ne s'est pas effectuée dans les 10 minutes, le mode appairage des écouteurs se désactive et ces derniers s'éteignent. Effectuez à nouveau l'appairage.

■ **Connexion avec un dispositif Bluetooth® appairé**

1 **Retirez les écouteurs du support de charge. (→ C)**

2 **Effectuez les étapes 2 à 4 de "Connexion en appairant (enregistrant) les écouteurs avec un dispositif Bluetooth®".**
   - Cet appareil se souvient du dernier dispositif connecté. La connexion peut être établie automatiquement après l'étape 1 (→ ci-dessus)

E Utilisation des écouteurs

■ **Écoute de la musique**

1 **Connectez le dispositif Bluetooth® et les écouteurs. (→ D)**

2 **Sélectionnez la musique ou la vidéo sur le dispositif Bluetooth® et lancez la lecture.**
   - Les écouteurs reproduiront la musique ou le son de la vidéo en cours de lecture.

■ **Liste des commandes disponibles avec les capteurs tactiles**

Fonction	Capteur tactile (L)	Capteur tactile (R)
Écoute de la musique		
Lecture/pause	Touchez une fois	
Hausser le volume	Touchez rapidement 3 fois	-
Baisser le volume	Touchez rapidement 2 fois	-
Avancer vers la piste suivante	-	Touchez rapidement 2 fois
Revenir sur la piste précédente	-	Touchez rapidement 3 fois
Passage d'un appel téléphonique		
Recevoir un appel téléphonique	Touchez une fois lors de la réception de l'appel	
Rejeter un appel téléphonique	Touchez pendant environ 2 secondes tout en réceptionnant l'appel	
Mettre fin à un appel téléphonique	Touchez pendant environ 2 secondes durant l'appel	
Réception d'un appel en attente	Touchez le capteur une fois au cours de la réception de l'appel en attente	
Rejet d'un appel en attente	Touchez le capteur et maintenez l'appui pen-dant environ 2 secondes au cours de l'appel en attente	
Commutation entre conversation et mise en pause de l'appel	Touchez le capteur une fois pour basculer entre la pause de l'appel et la conversation	
Lancer l'assistant vocal	Touchez le capteur en maintenant l'appui pen-dant environ 2 secondes	

- Un bip se fait entendre pour signaler que le niveau de volume maximum ou minimum a été atteint.
- Vous pouvez aussi n'utiliser qu'un seul des deux écouteurs. Dans ce cas, il n'est possible d'effectuer que les commandes disponibles sur le côté utilisé.
- En fonction du dispositif Bluetooth® ou de l'application, même si vous actionnez les capteurs tactiles des écouteurs, certaines fonctions pourraient ne pas répondre ou pourraient fonctionner différemment des descriptions figurant ci-dessus.

■ **Retour aux réglages d'usine par défaut**
Chargez les écouteurs avant de rétablir leurs paramètres d'usine.

1 **Retirez l'écouteur côté R du support de charge.**

2 **Appuyez sur le bouton de réinitialisation du support de charge et maintenez l'appui pendant environ 5 secondes**
   - La LED du support de charge s'éclaire alors alternativement en blanc et en rouge alors que la LED blanche de l'écouteur clignote rapidement, l'écouteur revient à sa configuration d'usine.

Dépannage (→ Recto)

Deutsch

A Teilebezeichnungen

Hauptgerät (Ohrhörer)
(In der Anleitung im Folgenden als Ohrhörer bezeichnet)

1 Multifunktions-Touch-Steuerung
2 LED-Anzeige
3 Mikrofon
4 Ladeanschlüsse
5 Reset-Taste
6 Ladefach
7 Ladeanzeige
8 Deckel der Ladebox
9 Ladebox
10 Punktförmige Erhebung zur Kennzeichnung der L-Seite

B Wird aufgeladen

Der (im Gerät installierte) aufladbare Akku ist bei der Auslieferung nicht geladen. Laden Sie den Akku vor dem Gebrauch des Gerätes auf.

1 **Verwenden Sie das USB-Ladekabel (mitgeliefert) Ⓑ um die Ladebox an einen Computer Ⓐ anzuschließen**
   - Das Laden der Ladebox beginnt. Beim Laden der Ladebox leuchten oder blinken die LEDs der Ladebox (weiß). Wenn sie erlöschen, ist der Ladevorgang abgeschlossen.

2 **Setzen Sie die Ohrhörer in das Ladefach ein**
   - Bestimmenn Sie die L- und R-Seite der Ohrhörer und setzen Sie sie dann in das Ladefach ein.

3 **Vergewissern Sie sich, dass die Ohrhörer-LEDs (Weiß) leuchten (Beginn des Ladevorgangs).**
   - Die Ohrhörer-LEDs leuchten (Weiß), während die Ohrhörer geladen werden. Wenn sie erlöschen, ist der Ladevorgang abgeschlossen

- Ein ordnungsgemäßes Laden ist nicht möglich, wenn sich Staub oder Wassertropfen auf dem Anschlussbereich des Ohrhörers oder im Ladefach befinden. Entfernen Sie Staub oder Wassertropfen vor dem Laden.
- Vergewissern Sie sich, dass der Computer eingeschaltet ist und sich nicht im Standby oder Schlafmodus befindet.
- Verwenden Sie ausschließlich das mitgelieferte USB-Ladekabel. Ansonsten kann es zu Fehlfunktionen kommen.

C Ein- und Ausschalten der Ohrhörer

■ **Einschalten der Ohrhörer**
Öffnen Sie den Deckel der Ladebox.

- Die Ohrhörer schalten sich ein. Ein Piepton ertönt und die LEDs der Ohrhörer leuchten abwechselnd weiß und blau.
  * Wenn sie weiß leuchten, lädt der Akku.

■ **Ausschalten der Ohrhörer**
Legen Sie die Ohrhörer in die Ladebox und schließen Sie den Deckel.

- Kommt während des Gebrauchs ein Gegenstand, der einen Magneten enthält, zu nahe an die Ohrhörer heran, werden die Ohrhörer möglicherweise ausgeschaltet. Bewegen Sie in diesem Fall den Gegenstand mit dem Magneten weg.

■ **Manuelles Ein- und Ausschalten der Ohrhörer**
- Einschalten: Berührungssensor 2 Sekunden lang gedrückt halten
- Ausschalten: Berührungssensor 5 Sekunden gedrückt halten

■ **Automatisches Ausschalten**
- Wenn die Ohrhörer 10 Minuten lang nicht mit dem Gerät verbunden waren, schalten sich die Ohrhörer automatisch ab.

D Verbinden mit einem Bluetooth®-Gerät

■ **Verbinden durch Koppeln (Registrieren) Ihrer Ohrhörer mit einem Bluetooth®-Gerät**

1 **Entnehmen Sie beide Ohrhörer (L und R) aus der Ladebox**
   - Beim erstmaligen Koppeln mit einem Gerät:
     Das Gerät sucht nach einem Bluetooth-Gerät, zu dem es eine Verbindung herstellen kann, und die Ohrhörer-LEDs blinken abwechselnd blau und weiß.
   - Beim Koppeln mit einem Gerät nach dem ersten Mal:
     Wenn die Ohrhörer vom Gerät getrennt werden, leuchten die Ohrhörer-LEDs abwechselnd blau und weiß.

2 **Schalten Sie das Bluetooth®-Gerät ein und aktivieren Sie die Bluetooth®-Funktion**

3 **Wählen Sie im Bluetooth®-Menü des Bluetooth®-Geräts den Gerätenamen "RZ-B100W" Ⓐ**
   - Wenn die Ohrhörer-LEDs in einem Intervall von 10 Sekunden aufgebaut wird, wird der Kopplungsmodus abgeschlossen und die Verbindung wurde hergestellt.
   * Wenn sie alle 3 Sekunden weiß aufleuchten, ist der Akkustand niedrig.

4 **Vergewissern Sie sich, dass die Ohrhörer und das Bluetooth®-Gerät miteinander verbunden sind**
   - Wenn die Verbindung mit dem Gerät nicht innerhalb von 10 Minuten aufgebaut wird der Kopplungsmodus abgebrochen und die Ohrhörer schalten sich ab. Wiederholen Sie in diesem Fall den Kopplungsvorgang.

■ **Verbinden mit einem gekoppelten Bluetooth®-Gerät**

1 **Entnehmen Sie die Ohrhörer aus der Ladebox (→ C)**

2 **Führen Sie die Schritte 2 bis 4 aus dem Abschnitt "Verbinden durch Koppeln (Registrieren) Ihrer Ohrhörer mit einem Bluetooth®-Gerät" aus**
   - Dieses Gerät speichert das zuletzt verbundene Gerät. Nach Ausführen von Schritt 1 (→ oben) wird die Verbindung möglicherweise automatisch hergestellt.

E Gebrauch der Ohrhörer

■ **Musik hören**

1 **Verbinden Sie das Bluetooth®-Gerät mit den Ohrhörern. (→ D)**

2 **Wählen Sie die gewünschten Musik- oder Videoinhalte auf dem Bluetooth®-Gerät aus und starten Sie die Wiedergabe.**
   - Die Musik bzw. der Ton des wiedergegebenen Videos wird über die Ohrhörer ausgegeben.

■ **Bedienvorgänge, die mit den Berührungssensoren ausgeführt werden können**

Funktion	Berührungssensor (L)	Berührungssensor (R)
Musik hören		
Wiedergabe/Pause	Einmal berühren	
Lautstärke erhöhen	3-mal schnell berühren	-
Lautstärke verringern	2-mal schnell berühren	-
Nächster Titel	-	2-mal schnell berühren
Vorheriger Titel	-	3-mal schnell berühren
Einen Anruf tätigen		
Telefonanruf annehmen	Einmal berühren, während ein Anruf eingeht	
Telefonanruf ablehnen	Ca. 2 Sekunden lang berühren, während ein Anruf eingeht	
Telefonanruf beenden	Während eines Anrufs ca. 2 Sekunden lang berühren	
Anklopfenden Anruf annehmen	Einmal während des eingehenden Anrufs berühren	
Anklopfenden Anruf ablehnen	Während des eingehenden Anrufs 2 Sekunden lang gedrückt halten	
Umschalten zwischen Gespräch und gehaltenem Anruf	Einmal berühren, um zwischen Gespräch und gehaltenem Anruf zu wechseln	
Sprachassistenten starten	2 Sekunden lang gedrückt halten	

- Ein Signalton ertönt, wenn Sie durch Berührung die maximale oder minimale Lautstärke eingestellt haben.
- Sie können auch nur einen Ohrhörer auf einmal verwenden. In diesem Fall sind nur Bedienvorgänge möglich, die auf der verwendeten Seite verfügbar sind.
- Je nach Bluetooth®-Gerät oder App kann es vorkommen, dass beim Betätigen der Ohrhörer-Berührungssensoren einige Funktionen nicht oder anders reagieren als oben beschrieben.

■ **Rücksetzen auf die Werkseinstellungen**
Laden Sie die Ohrhörer auf, bevor Sie sie auf die Werkseinstellungen zurücksetzen.

1 **Entnehmen Sie den R-seitigen Ohrhörer aus der Ladehalterung.**

2 **Den Reset-Knopf der Ladehalterung 5 Sekunden lang gedrückt halten**
   - Die LED der Ladehalterung leuchtet dann abwechselnd weiß und rot, während die Ohrhörer-LEDs schnell weiß blinken. Die Ohrhörer werden auf Werkseinstellungen zurückgesetzt.

Problembehebung (→ Vorderseite)

Panasonic

Instrucciones básicas de operación
Istruzioni per l'uso di base
Instruções Básicas de Funcionamento

Auriculares estéreo digitales inalámbricos
Auricolari stereo wireless digitali
Auscultadores estéreo digital sem fios

Modelo No. / N. modello / Modelo Nº RZ-B100W

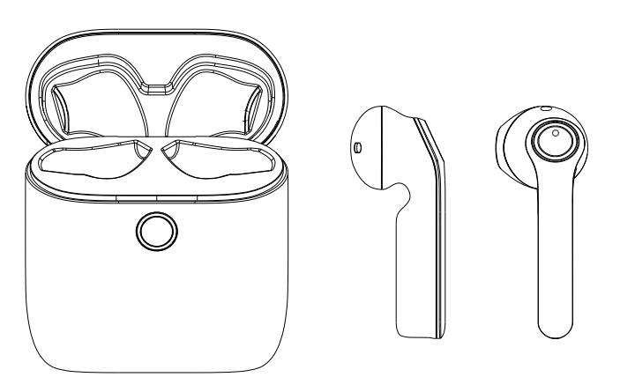

E

Manufactured by:
Panasonic Corporation
Kadoma, Osaka, Japan
Authorized Representative in Europe:
Panasonic Marketing Europe GmbH
Panasonic Testing Centre
Winsbergring 15, 22525 Hamburg, Germany

EU

Panasonic Corporation ES IT PT
http://www.panasonic.com
© Panasonic Corporation 2020
TWSB100V1S4

Gracias por comprar este producto.
Lea las instrucciones con atención antes de usar el producto y guarde el manual para uso futuro.

Grazie per aver acquistato questo prodotto.
Leggere attentamente le istruzioni prima di utilizzare questo prodotto e conservare questo manuale per uso futuro.

Obrigado por ter adquirido este produto.
Leia com atenção este manual de instruções antes de usar este produto e conserve-o para utilização futura.

Español
Para información detallada sobre funciones más específicas, consulta las instrucciones de uso que están disponibles en el siguiente sitio web www.panasonic.eu
Instrucciones de uso (formato pdf).
Para leerlas, descárguelas del sitio web.
• Haga clic en el idioma deseado.

RZ-B100W

Italiano
Per informazioni dettagliate sulle caratteristiche delle cuffie, fare riferimento alle istruzioni d'uso, che sono disponibili visitando la pagina del supporto per questo prodotto all'indirizzo www.panasonic.eu
"Istruzioni d'uso (formato PDF)".
Per leggerle, scaricarle dal sito web.
• Fare clic sulla lingua desiderata.

Português
Para informações pormenorizadas acerca das características dos seus auscultadores, consulte as instruções de funcionamento que se encontra disponível ao visitar a página de suporte deste produto em www.panasonic.eu
"Instruções de funcionamento (em formato PDF)".
Para a sua leitura, descarregue-o no website.
• Clique na língua desejada.

Español
Expresiones usadas en este documento
- Las ilustraciones del producto pueden diferir del producto real.

Italiano
Espressioni usate in questo documento
- Le immagini del prodotto possono essere diverse dal prodotto reale.

Português
Expressões utilizadas no presente documento
- As ilustrações do produto podem ser diferentes do produto real.

Español

Accesorios

Verifique e identifique los accesorios incluidos.
1 Cable de carga USB-C

Precauciones de seguridad

Unidad

ADVERTENCIA:
Para reducir el riesgo de incendio, descarga eléctrica o daños al producto:
- **Evite exponer la unidad a la lluvia, la humedad o salpicaduras.**
- **No ponga objetos que contengan líquidos sobre la unidad.**
- **Use los accesorios recomendados.**
- **No retire las cubiertas.**
- **No repare este aparato usted mismo. Solicite cualquier reparación a personal técnico cualificado.**

Evite el uso bajo las siguientes condiciones
- Temperaturas extremas durante el uso, el almacenamiento o el transporte.
- Desechar la batería en el fuego o un horno caliente, o aplastar o cortar la batería, esto podría causar una explosión.
- Las temperaturas extremadamente altas y/o una extremadamente baja presión del aire pueden resultar en una explosión y la fuga de líquido o gas inflamable.

- Evite usar o colocar la unidad cerca de fuentes de calor.
- No use la unidad a volumen alto en lugares donde necesite oír los sonidos cercanos por motivos de seguridad, como en cruces ferroviarios u obras de construcción.
- Mantenga la unidad apartada de objetos susceptibles al magnetismo. Estos podrían no funcionar correctamente.
- Tenga en cuenta que la unidad (auriculares) puede calentarse mientras se carga o inmediatamente después de la carga. Según su constitución y estado de salud, usar auriculares podría provocar reacciones adversas como enrojecimiento de la piel, picazón y erupciones cutáneas si los auriculares se han sacado del cargador y todavía están calientes.

PRECAUCIÓN!
Para reducir el riesgo de incendio, descarga eléctrica o daños al producto:
- No instale ni coloque esta unidad en una librería, un armario empotrado o en otro espacio reducido. Asegúrese de que la unidad esté bien ventilada.
- No obstruya las aberturas de ventilación del aparato con periódicos, manteles, cortinas u objetos similares.
- No coloque objetos con llama descubierta, una vela por ejemplo, encima del aparato.

Baterías
- No las caliente ni exponga a las llamas.
- No deje baterías en vehículos expuestos a la luz directa del sol por periodos largos con las puertas y las ventanas cerradas.

Auriculares
- Mantenga los auriculares fuera del alcance de los niños para evitar que los ingieran.

Alergias
- interrumpa el uso si siente malestar con los auriculares u otras partes en contacto directo con la piel.
- El uso continuo puede provocar erupciones y otras reacciones alérgicas.

Precauciones para usar con los auriculares
- La presión acústica excesiva desde los auriculares puede provocar pérdida de audición.
- No use los auriculares con el volumen alto. Los expertos en audición recomiendan evitar el uso prolongado.
- Si siente un zumbido en los oídos, reduzca el volumen o interrumpa el uso.
- No use los auriculares mientras conduce un vehículo motorizado. Podría suponer un peligro para el tráfico y es ilegal en muchos lugares.
- Ejerza extrema precaución o interrumpa el uso en situaciones de riesgo.

La unidad puede recibir interferencias de radio provocadas por teléfonos móviles. En caso de tal interferencia, aumente la distancia entre la unidad y el teléfono móvil.

Cuando conecte a un ordenador, utilice únicamente el cable de carga USB suministrado.

Los símbolos en el producto (incluyendo los accesorios) representan lo siguiente: ⎓ DC

Solo para la Unión Europea y países con un sistema de reciclado
Estos símbolos indican la recolección separada de residuos de equipos eléctricos y electrónicos y de baterías.
Se puede encontrar información más detallada en "Instrucciones de uso (formato pdf)".

Declaración de conformidad (DoC)
Panasonic Corporation declara por medio la presente que este producto cumple con los requisitos esenciales y otras disposiciones relevantes de la Directiva 2014/53/UE.
Los clientes pueden descargar una copia de la declaración de conformidad del producto en cuestión en:
http://www.ptc.panasonic.eu
Contacto del representante autorizado: Panasonic Marketing Europe GmbH,
Panasonic Testing Centre, Winsbergring 15, 22525 Hamburg, Alemania

Tipo de conexión inalámbrica	Rango de frecuencia	Potencia máxima (dBm e.i.r.p)
Bluetooth®	2402–2480 MHz	4 dBm

Especificaciones

General

Suministro (Estuche de carga)	DC 5 V, 1 A
Batería interna	Auriculares: 3.8 V Polímero de litio: 40 mAh Cuna de carga: 3.7 V Polímero de litio: 400 mAh
Tiempo de funcionamiento*1 (Auriculares)	Aprox. 4 horas (AAC/SBC)
Tiempo de funcionamiento*1 (Auriculares + estuche de carga)	Aprox. 16 horas (AAC/SBC)
Tiempo de carga*2 (25 °C)	Auriculares: Aprox. 1 hora, 45 minutos Estuche de carga: Aprox. 2 horas Auriculares con estuche de carga: Aprox. 2 horas, 30 minutos
Rango de temperatura de carga	10 °C a 35 °C
Rango de temperatura operativa	0 °C a 40 °C
Rango de humedad operativa	35 a 75 % HR (sin condensación)
Peso	Auriculares: Aprox. 5 g (un lado: L y R son iguales) Estuche de carga: Aprox. 41 g

Sección Bluetooth®

Potencia RF máxima	4,0 dBm
Banda de frecuencia	2402 MHz a 2480 MHz
Perfiles compatibles	A2DP, AVRCP, HFP

Sección del estuche de carga

Terminal de carga	Forma USB tipo C

Resistencia al agua

Resistencia al agua	IPX4 (solo auriculares)

*1 puede ser menor según las condiciones operativas.
*2 tiempo para carga completa de baterías agotadas.
* Especificaciones sujetas a cambio sin previo aviso.

Copyright, etc.
La marca Bluetooth® y los logos son marcas registradas propiedad de Bluetooth SING, In. y su uso por parte de Panasonic Corporation está bajo licencia.
Las demás marcas y nombres comerciales son las de sus respectivos propietarios.

QR Code es una marca registrada de DENSO WAVE INCORPORATED.

Los demás nombres y productos mencionados en este documento son en general marcas registradas de las respectivas empresas. Cabe notar que la marca ™ y la marca ® no aparecen en este documento.

AVISO DE PROPIEDAD INTELECTUAL
Este producto emplea software de código abierto según el GPL de la Fundación del Software Libre y otras condiciones. Las condiciones pertinentes se aplican al software. La información de la licencia GPL que se muestra en este producto y la información sobre el software de código abierto está disponible en nuestro sitio web. El código fuente con licencia GPL está a disposición del público. Tenga en cuenta que este tipo de software no está cubierto por garantía. Al menos por 3 años a partir de la venta del producto, Panasonic Corporation le proporcionará a cualquier persona o grupo que nos contacte, por un costo no mayor al costo de la distribución física del código fuente, una copia completa del código fuente y la lista de avisos de propiedad intelectual correspondientes al software GPL cubierto por las condiciones del acuerdo de uso GPL. Para consultas respecto al contenido arriba mencionado y para información sobre cómo obtener el código fuente relevante, visita esta URL:
https://panasonic.jp/support/global/cs/audio/download/index.html

Solución de problemas

Antes de solicitar servicio de mantenimiento, realice las siguientes verificaciones. Si tiene dudas respecto a algunos de los puntos de verificación o si los remedios indicados no resuelven el problema, consulte con su vendedor para obtener instrucciones.

No se conecta al dispositivo Bluetooth®.
- Borre la información de registro de la unidad del menú Bluetooth®, etc. del dispositivo Bluetooth® y vuelva a emparejarlo (→ página trasera, D)

Las baterías izquierda y derecha se agotan a diferentes velocidades.
- Puede haber diferencias entre izquierda y derecha debido a la señal y las condiciones de uso.

La unidad no puede cargarse
- Asegúrese de realizar la carga a una temperatura ambiente de entre 10 °C y 35 °C.
- ¿La unidad está completamente cargada? Los LED en el estuche de carga se apagan cuando se completa la carga.
- ¿Los auriculares están en la posición correcta en el estuche de carga? (→ Página trasera, B)
- Si los LED de los auriculares no se encienden con los auriculares en el estuche de carga, la batería de del estuche de carga está agotada. Cargue el estuche de carga.
- ¿El cable de carga USB está bien conectado al ordenador? (→ Página trasera, B)

No puede operar los auriculares
- Intente apagarlos y volverlos a encender (→ Página trasera, C)

Los auriculares no se encienden
- Mantenga el sensor presionado por 2 segundos, los auriculares se encienden manualmente.

LED del cargador con batería baja
- Si la tapa de del estuche de carga está abierta, el LED se enciende en rojo por 5 segundos.

Carga interrumpida por error de temperatura
- Cuando la carga se interrumpe por ese error, el LED parpadea en blanco y rojo hasta que se desenchufe y se recupere la temperatura correcta.
- Si el cable USB del cargador está desenchufado, si la tapa del cargador se abre/cierra o se presiona el botón en el cargador, el LED parpadea en blanco y rojo por 5 segundos.

Al desechar el producto

Las baterías integradas son una fuente valiosa de recursos reciclables. Deseche el producto conforme a la normativa local en materia de medio ambiente.
Para las especificaciones sobre las baterías, consulte la información en este documento.

Italiano

Accessori

Controllare e identificare gli accessori in dotazione.
1x cavo di ricarica USB-C

Precauzioni di sicurezza

Unità

ATTENZIONE:
Per ridurre il rischio di incendio, folgorazione o danni al prodotto:
- **Non esporre questa unità a pioggia, umidità, gocciolamenti o schizzi.**
- **Non posizionare oggetti contenenti liquidi, come un vaso di fiori, sopra l'unità.**
- **Utilizzare gli accessori consigliati.**
- **Non rimuovere le coperture.**
- **Non riparare questa unità da soli. Rivolgersi a personale tecnico qualificato.**

Evitare l'uso nelle seguenti condizioni:
- Temperature estremamente elevate o basse durante uso, stoccaggio o trasporto.
- Smaltimento di una batteria nel fuoco o in un forno caldo o meccanicamente schiacciando o tagliando una batteria, che può portare a un'esplosione.
- Temperatura estremamente alta e/o pressione dell'aria estremamente bassa che può portare a un'esplosione o alla perdita di liquido o gas infiammabile.

- Evitare di usare o posizionare questa unità vicino a fonti di calore.
- Non utilizzare questa unità con un volume elevato in luoghi dove è necessario percepire i suoni provenienti dall'ambiente circostante per motivi di sicurezza, come attraversamenti stradali e cantieri.
- Tenere questa unità lontano da qualsiasi dispositivo sensibile al magnetismo. Dispositivi come un orologio potrebbero non funzionare correttamente.
- Fare attenzione al fatto che questa unità (auricolari) può scaldarsi durante la carica o immediatamente dopo la carica. A seconda della propria costituzione e del proprio stato di salute, indossare gli auricolari può scatenare reazioni avverse come arrossamento della pelle, prurito e infiammazione se gli auricolari sono stati appena prelevati dalla base di carica e sono ancora caldi.

AVVERTENZA!
Per ridurre il rischio di incendio, folgorazione o danni al prodotto:
- Non posizionare questa unità in uno scaffale con libri, in un armadietto o in un altro spazio ristretto. Accertarsi che questa unità sia ben ventilata.
- Non ostruire le aperture di ventilazione di questa unità con giornali, tovaglie, tende e altri oggetti simili.
- Non posizionare questa unità vicino a sorgenti di fiamme libere, come candele accese.

Batterie
- Non riscaldare o esporre a fiamme.
- Non lasciare la batteria/le batterie a lungo all'interno dell'auto, esposte alla luce solare diretta e con le porte e i finestrini chiusi.

Auricolari/Copriauricolare
- Tenere gli auricolari/i copriauricolare fuori dalla portata dei bambini per evitare l'ingestione.

Allergie
- Sospendere l'utilizzo se si avverte fastidio con gli auricolari o per altre parti a diretto contatto con la pelle.
- L'uso continuato può causare infiammazioni cutanee o altre reazioni allergiche.

Precauzioni per l'ascolto con gli auricolari
- Un'eccessiva pressione acustica dagli auricolari e dalle cuffie può causare la perdita dell'udito.
- Non usare gli auricolari ad alto volume. Gli esperti dell'udito raccomandano di evitare un uso prolungato.
- In caso di ronzio nelle orecchie, ridurre il volume o interrompere l'utilizzo.
- Non usare mentre si guida un veicolo. Questo può essere pericoloso, oltre che non consentito dalla legge in diverse situazioni.
- Applicare estrema cautela o interrompere temporaneamente l'uso in situazioni potenzialmente pericolose.

Durante l'uso questa unità potrebbe essere soggetta all'interferenza radio causata da telefoni cellulari. Se si dovesse verificare tale interferenza, aumentare la distanza tra questa unità e il cellulare.

Usare solo il cavo di ricarica USB in dotazione quando si effettua il collegamento a un computer.

I simboli relativi a questo prodotto (compresi gli accessori) rappresentano quanto segue: ⎓ DC

Solo per l'Unione Europea e i Paesi con sistemi di riciclo
Questi simboli indicano la raccolta separata dei rifiuti da apparecchiature elettriche ed elettroniche o batterie esauste.
Informazioni più dettagliate sono contenute nelle "Istruzioni d'uso (formato PDF)".

Dichiarazione di conformità
Con la presente "Panasonic Corporation" dichiara che questo prodotto è conforme ai requisiti essenziali e agli altri provvedimenti pertinenti della Direttiva 2014/53/UE.
I clienti possono scaricare una copia della dichiarazione di conformità originale dei nostri prodotto RE dal nostro server dedicato: http://www.ptc.panasonic.eu
Contattare un rappresentante autorizzato:
Panasonic Marketing Europe GmbH,
Panasonic Testing Centre, Winsbergring 15, 22525 Amburgo, Germania

Tipo di wireless	Banda di frequenza	Potenza massima (dBm e.i.r.p)
Bluetooth®	2402–2480 MHz	4 dBm

Specifiche

Generale

Alimentazione (Base di ricarica)	DC 5 V, 1A
Batteria interna	Auricolari: 3,8 V Litio-polimero: 40 mAh Base di carica 3,7 V Litio-polimero: 400 mAh
Autonomia*1 (Auricolari)	Circa 4 ore (AAC/SBC)
Autonomia*1 (Auricolari + Base di ricarica)	Circa 16 ore (AAC/SBC)
Tempo di carica*2 (25 °C)	Auricolari: Circa 1 ora e 45 min. Base di carica: Circa 2 ore Auricolari con Base di carica: Circa 2 ore e 30 min.
Intervallo della temperatura di carica	Da 10 °C a 35 °C
Intervallo della temperatura di esercizio	Da 0 °C a 40 °C
Umidità relativa	Da 35 % a 75 % (senza condensa)
Massa	Auricolare: Circa 5 g (solo un lato: Sx e Dx sono uguali) Base di carica: Circa 41 g

Sezione Bluetooth®

Potenza massima RF	4,0 dBm
Banda di frequenza	Da 2402 MHz a 2480 MHz
Profili supportati	A2DP, AVRCP, HFP

Sezione base di carica

Terminale di carica	Forma USB Tipo-C

Impermeabilità

Impermeabilità	Equivalente a IPX4 (solo auricolari)

*1 Può ridursi a seconda delle condizioni operative.
*2 Tempo necessario per caricare completamente una batteria scarica.
- Specifiche soggette a modifiche senza preavviso.

Copyright, ecc.
Il marchio denominativo Bluetooth® e i loghi sono marchi registrati di Bluetooth SIG, Inc. e qualsiasi utilizzo di tali marchi da parte di Panasonic Corporation è concesso in licenza.
Altri marchi e nomi di marchi sono di proprietà dei rispettivi proprietari.

QR Code è un marchio registrato di DENSO WAVE INCORPORATED.

Altri nomi di sistemi e di prodotti che compaiono in questo documento sono in generale i marchi registrati o i marchi delle rispettive aziende sviluppatrici. Notare che il marchio ™ e il marchio ® non compaiono in questo documento.

AVVISO SUL COPYRIGHT
Questo prodotto incorpora software open source diverso da quello fornito in licenza in base a GPL e altre condizioni. Le condizioni pertinenti si applicano al software. Le informazioni sulla licenza per GPL mostrate su questo prodotto e le informazioni sul software open source sono pubblicate sul nostro sito web. Il codice sorgente in licenza ai sensi delle condizioni del GPL è disponibile pubblicamente. Notare che questi tipi di software non sono coperti da garanzia. Per almeno 3 anni dalla vendita di questo prodotto, Panasonic Corporation darà a qualsiasi individuo o gruppo che la contatti, a un prezzo non superiore al costo della distribuzione fisica del codice sorgente, una copia completa leggibile a macchina del codice sorgente e degli avvisi sul copyright corrispondenti al software GPL coperto ai sensi delle condizioni dell'accordo di utilizzo GPL. Fare riferimento all'URL che segue per inviare richieste sul contenuto suddetto e per informazioni su come ottenere il codice sorgente pertinente:
https://panasonic.jp/support/global/cs/audio/download/index.html

Risoluzione dei problemi

Prima di richiedere assistenza, effettuare i seguenti controlli. In caso di dubbi su alcuni controlli o nel caso in cui le soluzioni indicate non risolvano il problema, rivolgersi al proprio rivenditore per le istruzioni.

Collegamento non disponibile con il dispositivo Bluetooth®.
- Cancellare le informazioni di registrazione per questa unità dal menu Bluetooth®, ecc., del dispositivo Bluetooth®, poi accoppiare di nuovo. (→ Pagina posteriore, D)

Le batterie degli auricolari destro e sinistro si scaricano con una velocità differente
- Ci possono essere differenze tra i due auricolari destro e sinistro dovute alle condizioni del segnale e di utilizzo.

Impossibile caricare l'unità
- Accertarsi di caricare a una temperatura ambiente tra 10 °C e 35 °C.
- L'unità è già completamente carica? I LED della base di carica si spengono immediatamente se l'unità è completamente carica.
- Controllare che gli auricolari siano stati posizionati correttamente nella base di ricarica? (→ Pagina posteriore, B)
- Se i LED degli auricolari non si accendono neanche dopo aver messo gli auricolari nella base di ricarica, allora non c'è carica rimanente nella batteria della base di ricarica. Per prima cosa caricare la base di ricarica.
- Il cavo di carica USB è collegato in modo fermo al terminale USB del computer? (→ Pagina posteriore, B)

Impossibile utilizzare gli auricolari
- Fare dei tentativi spegnendo e accendendo. (→ Pagina posteriore, C)

Gli auricolari non si accendono
- Toccare il sensore per 2 sec, gli auricolari si accendono manualmente.

LED del caricatore con batteria bassa
- Se il coperchio della base di carica è aperto con batteria bassa, il LED del caricatore diventa rosso per 5 sec.

Carica interrotta da errore temperatura
- Quando la carica si arresta per questo errore, il LED del caricatore lampeggia in bianco e rosso, in modo alternato, finché non viene scollegato o non si torna a una temperatura appropriata.
- Se il caricatore è scollegato dal cavo USB, se il coperchio della base di carica è aperto/chiuso o si preme il pulsante sul caricatore, il LED del caricatore lampeggia in bianco e rosso, in modo alternato.

Quando si smaltisce il prodotto

Le batterie integrate sono una preziosa risorsa riciclabile. Quando si smaltisce questo prodotto, riciclare nel rispetto delle leggi e delle norme ambientali locali. Vedere le specifiche in questo documento per informazioni sulle batterie.

Português

Acessórios

Verificar e identificar os acessórios fornecidos.
1x Cabo de Carregamento USB-C

Precauções de segurança

Unidade

ADVERTÊNCIA:
De modo a reduzir o risco de incêndio, choque elétrico ou danos no produto:
- **Não exponha esta unidade à chuva, humidade, gotejamento ou respingos.**
- **Não coloque objetos cheios de líquidos, tais como vasos, sobre esta unidade.**
- **Utilize os acessórios recomendados.**
- **Não remova as tampas.**
- **Não repare esta unidade por conta própria. Consulte pessoal do serviço de assistência qualificado.**

Evite a utilização nas seguintes condições:
- Temperaturas extremas altas ou baixas durante a utilização, armazenamento ou transporte.
- Eliminação duma bateria no fogo ou num forno quente, ou esmagamento mecânico ou corte duma bateria, que pode resultar numa explosão.
- Temperatura extremamente alta e/ou pressão de ar extremamente baixa que pode resultar numa explosão ou a fuga de líquido ou gás inflamável.

- Evite a utilização ou colocação desta unidade perto de fontes de calor.
- Não ouça com esta unidade em volume elevado em locais onde é necessário ouvir sons do ambiente circundante para segurança, tais como nos cruzamentos ferroviários e obras de construção.
- Mantenha esta unidade longe de algo susceptível ao magnetismo. Dispositivos tais como um relógio podem não funcionar corretamente.
- Tenha em atenção que esta unidade (auscultadores) pode aquecer durante o carregamento ou imediatamente após o carregamento. Dependendo da sua constituição e estado de saúde, a colocação dos auscultadores pode desencadear reações adversas tais como vermelhidão cutânea, comichão e erupção cutânea, caso os auscultadores tenham acabado de ser removidos da base de carregamento e ainda estiverem aquecidos.

PRECAUÇÃO!
De modo a reduzir o risco de incêndio, choque elétrico ou danos no produto:
- Não instale ou coloque esta unidade numa estante, roupeiro embutido ou noutro espaço fechado. Certifique-se de que esta unidade está bem ventilada.
- Não obstrua as aberturas de ventilação desta unidade com jornais, toalhas de mesa, cortinados e artigos similares.
- Não coloque fontes de chama sem proteção, tais como velas acesas, sobre esta unidade.

Baterias
- Não aqueça ou exponha à chama.
- Não deixe a(s) bateria(s) num carro exposto à luz solar direta durante um longo período de tempo com portas e janelas fechadas.

Auscultadores
- Mantenha os auscultadores fora do alcance das crianças de modo a evitar a sua ingestão.

Alergias
- Interrompa a utilização se sentir desconforto com os auscultadores ou quaisquer outras peças que entrem em contacto direto com a sua pele.
- A utilização continuada pode causar erupções cutâneas ou outras reações alérgicas.

Precauções para ouvir com os auscultadores
- A pressão sonora excessiva dos auscultadores e fones de ouvido pode causar perda de audição.
- Não utilize os seus auscultadores com um volume elevado. Os especialistas em audição não aconselham a reprodução contínua e prolongada.
- Se sentir um zumbido nos seus ouvidos, reduza o volume ou interrompa a sua utilização.
- Não use durante a utilização dum veículo motorizado. Pode criar um risco de tráfego e é ilegal em muitas zonas.
- Deve ter extremo cuidado ou interromper temporariamente a utilização em situações potencialmente perigosas.

Esta unidade pode receber interferências de rádio provocadas por telemóveis durante a sua utilização. Se ocorrer tal interferência, aumente a separação entre esta unidade e o telemóvel.

Utilize apenas o cabo de carregamento USB fornecido ao ligar a um computador.

Os símbolos neste produto (incluindo os acessórios) representam o seguinte: ⎓ DC

Apenas para a União Europeia e países com sistemas de reciclagem
Estes símbolos indicam a recolha separada de resíduos de equipamento elétrico e eletrónico ou resíduos de baterias.
Informação mais pormenorizada disponível nas "Instruções de Funcionamento (em formato PDF)".

Declaração UE de Conformidade (DoC)
Por este meio, a "Panasonic Corporation" declara que este produto está em conformidade com os requisitos essenciais e outras disposições relevantes da Diretiva 2014/53/UE.
Os clientes podem descarregar uma cópia do DoC original para os nossos produtos RE a partir do nosso servidor DoC:
http://www.ptc.panasonic.eu
Contacte o Representante Autorizado:
Panasonic Marketing Europe GmbH,
Panasonic Testing Centre, Winsbergring 15, 22525 Hamburg, Alemanha

Tipo de ligação sem fios	Banda de frequência	Potência máxima (dBm e.i.r.p)
Bluetooth®	2402 – 2 480 MHz	4 dBm

Especificações

Geral

Fonte de alimentação (Base de carregamento)	DC 5 V, 1 A
Bateria interna	Auscultadores 3.8 V Lítio-polímero 40 mAh Base de carregamento 3.7 V Lítio-polímero 400 mAh
Tempo de funcionamento*1 (Auscultadores)	aproximadamente 4 horas (AAC/SBC)
Tempo de funcionamento*1 (Auscultadores + Base de carregamento)	Aproximadamente 16 horas (AAC/SBC)
Tempo de carregamento*2 (25 °C)	Auscultadores Aproximadamente 1 hora e 45 minutos Base de carregamento: Aproximadamente 2 horas Auscultadores com base de carregamento: Aproximadamente 2 hora e 30 minutos
Gama de temperatura de carregamento	10 °C do 35 °C
Gama de temperatura de carregamento	0 °C do 40 °C
Gama de humidade de funcionamento	entre 35 %RH a 75 %RH (sem condensação)
Peso	do auscultador: Aproximadamente 5 g (apenas um lado: L e R são o mesmo) Base de carregamento: Aproximadamente 41 g

Secção Bluetooth®

Potência RF máxima	4.0 dBm
Banda de frequência	2402 MHz do 2480 MHz
Perfil suportados	A2DP, AVRCP, HFP

Secção da base de carregamento

Terminal de carregamento	em forma de USB tipo C

Resistente à água

Resistente à água	Equivalente a IPX4 resistente à água (apenas auscultadores)

*1 Pode ser mais curto, em função das condições de funcionamento.
*2 O tempo requerido para carregar as baterias de vazio a cheio.
- As especificações estão sujeitas a alterações sem aviso prévio.

Direitos de autor, entre outros.
A marca nominativa e os logotipos Bluetooth® são marcas registadas pertencentes à Bluetooth SIG, Inc. e qualquer utilização de tais marcas pela Panasonic Corporation está sob licença.
Outras marcas e nomes comerciais são os dos seus respetivos proprietários.

O Código QR é uma marca registada da DENSO WAVE INCORPORATED.

Outros nomes de sistemas e nomes de produtos que aparecem no presente documento são, em geral, as marcas registadas comerciais ou marcas comerciais das respetivas empresas de desenvolvimento. Tenha em atenção que a marca ™ e a marca ® não aparecem neste documento explicitamente.

AVISO DE DIREITOS DE AUTOR
Este produto utiliza software de código aberto baseada na GPL da Free Software Foundation e outras condições. As condições pertinentes aplicam-se ao software. As informações sobre a licença GPL apresentadas neste produto e as informações acerca do software de código aberto estão publicadas no nosso website. O código fonte licenciado sob as condições da GPL está disponível ao público. Tenha em atenção que estes tipos de software não estão cobertos pela garantia. Pelo menos 3 anos a partir da venda deste produto, a Panasonic Corporation proporcionará a qualquer indivíduo ou grupo que nos contacte, por um custo não superior ao custo da distribuição física do código fonte, uma cópia completa legível do código fonte por máquina e a lista de avisos de direitos de autor correspondentes ao software GPL coberto nas condições do acordo de utilização da GPL. Consulte o seguinte URL de modo a perguntar acerca do conteúdo acima mencionado, para além de receber informações relativamente à obtenção do código fonte relevante:
https://panasonic.jp/support/global/cs/audio/download/index.html

Resolução de Problemas

Antes de requerer o serviço, faça as seguintes verificações. Se estiver dúvida acerca de alguns dos pontos de verificação ou se as soluções indicadas não resolverem o problema, consulte o seu revendedor de modo a obter instruções.

Não há ligação com o dispositivo Bluetooth®.
- Elimine as informações de registo desta unidade do menu Bluetooth®, etc., do dispositivo Bluetooth®, depois emparelhe novamente. (→ Página posterior, D)

As baterias da esquerda e da direita esgotam-se a ritmos diferentes.
- Pode existir alguma diferença entre esquerda e direita devido ao sinal e às condições de utilização.

Não é possível carregar a unidade.
- Assegure-se de carregar a uma temperatura ambiente entre 10 °C e 35 °C.
- A unidade já está totalmente carregada? Os LEDs da base de carregamento serão desligados imediatamente caso a unidade esteja completamente carregada.
- Os auscultadores foram colocados corretamente na base de carregamento? (→ Página posterior, B)
- Se os LEDs dos auscultadores não acenderem a branco após colocar os auscultadores na base de carregamento, então não há carga suficiente na bateria da base de carregamento. Primeira carga na base de carregamento.
- O cabo de carregamento USB está ligado firmemente ao terminal USB do computador? (→ Página posterior, B)

Não é possível utilizar os auscultadores.
- Tente desligar e ligar a corrente. (→ Página posterior, C)

Os auscultadores não ligam.
- Toque e mantenha premido o sensor tátil durante 2 segundos, os auscultadores ligam-se manualmente.

Carregador LED com bateria baixa
- Se a tampa da base de carregamento for aberta com a bateria baixa, o LED do carregador acendem a vermelho durante 5 segundos.

Paragem de carregamento por erro de temperatura
- Quando a carga é interrompida por esse erro, o LED do carregador permanece branco e vermelho alternadamente até ser desligado ou recuperar a temperatura apropriada.
- No caso do carregador do cabo USB estar desligado, se a tampa da caixa do carregador abrir/fechar ou se premir o botão no carregador, o LED do carregador acendem a branco e vermelho alternada mente durante 5 segundos.

A eliminação do produto

As baterias integradas são um valioso recurso reciclável. Ao eliminar este produto, recicle de acordo com as leis e regulamentos ambientais locais.
Consulte as especificações deste documento para informações acerca das baterias

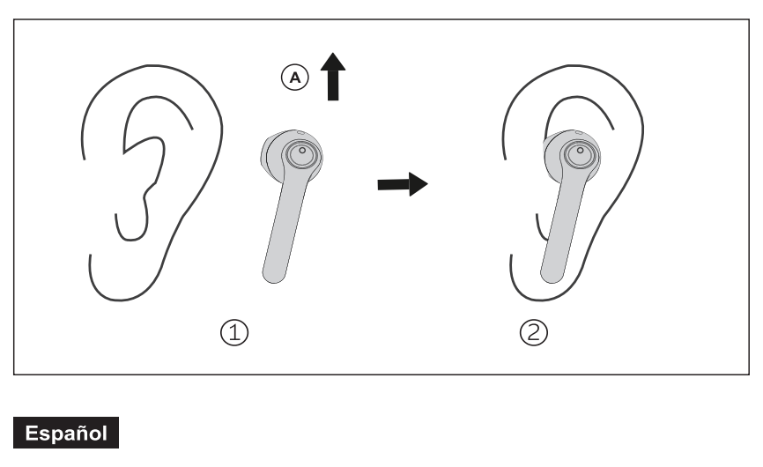

Español

Cómo ponerse los auriculares

1 **Compruebe la orientación (arriba, abajo) y L (izquierda) y R (derecha).**
2 **Inserte firmemente los auriculares girándolos ligeramente.**

- Compruebe que los auriculares no se caerán después de ponerlos
- El auricular izquierdo tiene un punto en relieve que indica el lado L.

Italiano

Come indossare gli auricolari

1 **Verificare l'orientamento (alto, basso) e L (sinistra) e R (destra) degli auricolari**
2 **Bloccare in modo fermo ruotando leggermente gli auricolari**

- Accertarsi che gli auricolari non cadano dopo averli indossati.
- L'auricolare di sinistra ha un punto in rilievo che indica il lato L.

Português

Como ajustar os auscultadores

1 **Verifique a orientação (para cima, para baixo) e L (esquerda) e R (direita) dos auscultadores**
2 **Ajuste firmemente, girando os auscultadores ligeiramente de cada vez**

- Assegure-se de que os auscultadores não vão cair dos seus ouvidos após ajustá-los
- O auscultador esquerdo tem um ponto em relevo a indicar o lado L.

A

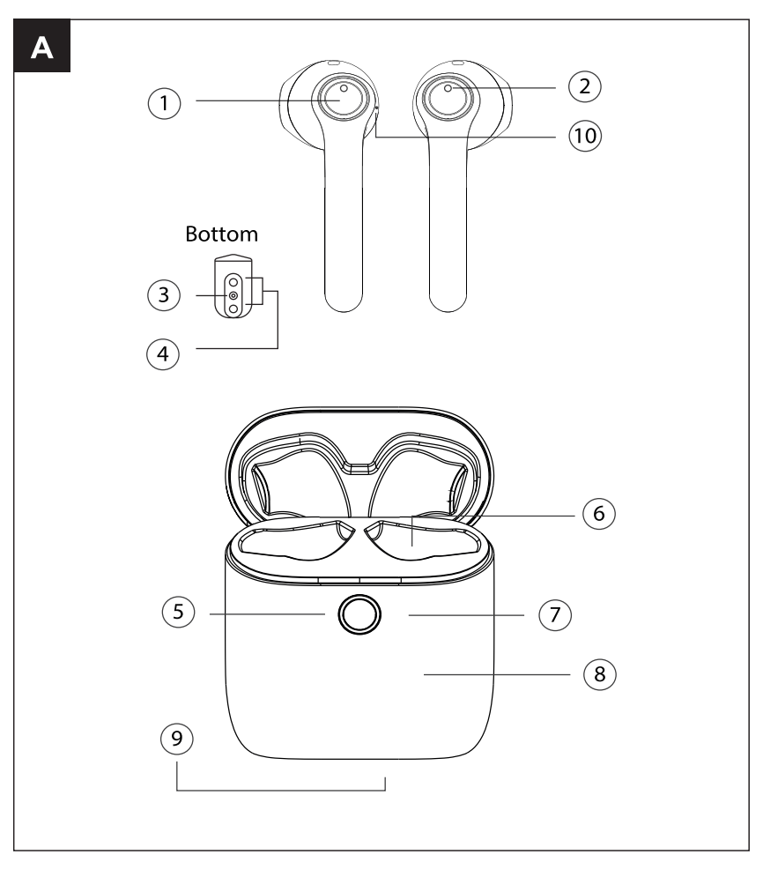

B

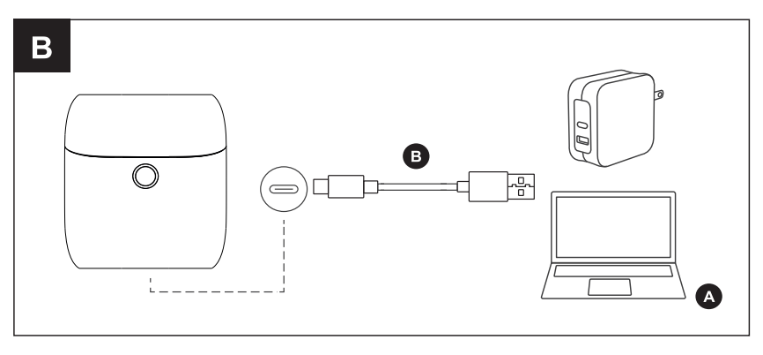

C

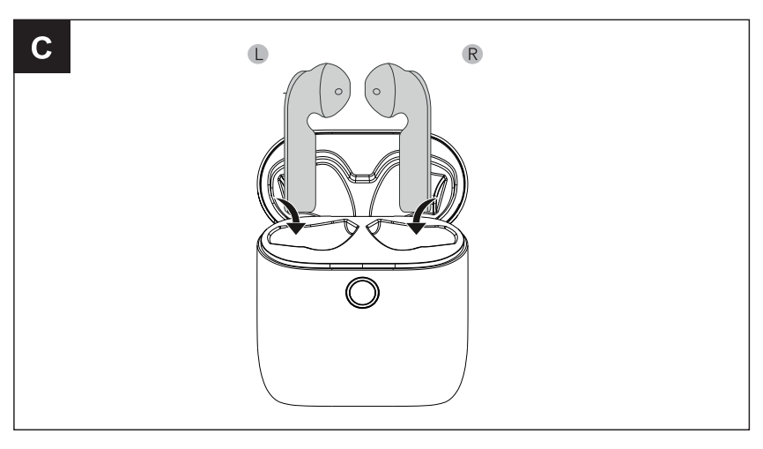

D

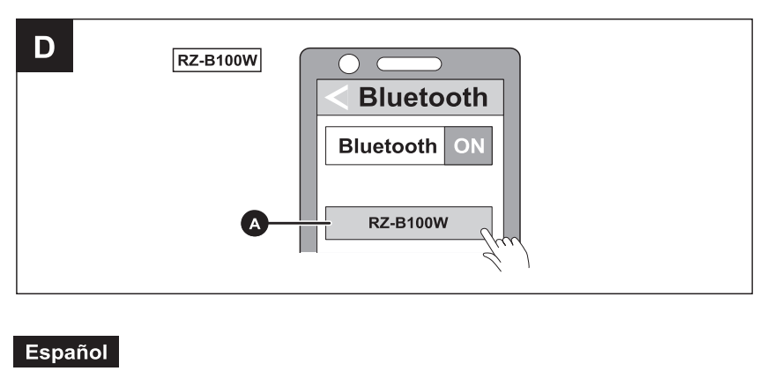

Español

A Nombres de las partes

Unidad principal (auriculares)
Auriculares (en adelante en las instrucciones)

1 Control táctil multifunción
2 Indicador LED
3 Micrófono
4 Contactos de carga
5 Botón reset
6 Ranura de carga
7 Indicador de carga
8 Estuche de carga
9 Terminal de carga
10 Punto en relieve que indica el lado L

B Cargue

La batería recargable incorporada no está cargada inicialmente. Cargue la batería antes de usar la unidad.

1 **Use el cable USB (incluido) Ⓑ para conectar el estuche de carga al ordenador Ⓐ**
   - La carga se inicia. Los LED parpadean en blanco mientras la funda de carga. Cuando la carga se completa, se apagan.

2 **Ponga los auriculares en el estuche de carga.**
   - Cmpruebe los lados L y R e inserta los auriculares en el estuche de carga.

3 **Verifique que los LED (blancos) de los auriculares se hayan encendido.**
   - Los LED de los auriculares se encienden en blanco durante la carga. Cuando la carga se completa, se apagan.

- No es posible una carga correcta si hay polvo o gotas de agua en las terminales de los auriculares o el estuche de carga. Antes de cargar, limpie el polvo y el agua.
- Verifica que el ordenador esté encendido y no en modo stand-by.
- No use cables de carga USB distintos al incluido con el producto. Podría provocar averías.

C Encender y apagar los auriculares

■ **Para encender los auriculares, abra el estuche de carga**

- Los auriculares se encienden. Suena un pitido y los LED de los auriculares parpadean en azul y blanco*.
  *Cuando se encienden en blanco, las baterías se están cargando.

■ **Para apagar los auriculares, colóquelos en el estuche de carga y cierre la tapa**

- Si se acerca algún objeto con un imán a los auriculares mientras se están usando, estos podrían apagarse. Si esto ocurriese, aleje el objeto que lleva el imán.

■ **Para apagado y encendido manual**
- Encendido: Mantenga presionado el sensor por 2 segundos
- Apagado: Mantenga presionado el sensor por 5 segundos

■ **Apagado automático**
- Los auriculares se apagan automáticamente si no están conectados a un dispositivo por 10 minutos.

D Conectar a un dispositivo Bluetooth®

■ **Conexión por emparejamiento de los auriculares con un dispositivo Bluetooth®**

1 **Saque los auriculares del estuche de carga**
   - Al sincronizar por primera vez:
     La unidad empieza a buscar un dispositivo Bluetooth para conectarse, los LED de los auriculares parpadean en azul y blanco.
   - Cuando los auriculares se desconectan del dispositivo sincronizado, los LED parpadean en azul y blanco.

2 **Encienda el dispositivo Bluetooth® y active la función Bluetooth®**

3 **En el menú Bluetooth® del dispositivo seleccione RZ-B100W Ⓐ**
   - Un parpadeo azul* de los LED de los auriculares a intervalos aproximados de 10 segundos indica que la sincronización se ha completado y se ha establecido la conexión.
   *Las baterías están bajas cuando parpadean en blanco cada 3 segundos.

4 **Confirme que los auriculares y el dispositivo Bluetooth® están conectados**
   - Si la conexión con el dispositivo no se completa en un plazo de 10 minutos, el modo de sincronización se desactiva los auriculares se apagan. Vuelva a realizar la sincronización.

■ **Conexión con un dispositivo sincronizado.**

1 **Saque los auriculares del estuche de carga (→ C)**

2 **Siga los pasos 2 a 4 de "Conexión por sincronización de los auriculares con un dispositivo Bluetooth®" L**
   - La unidad recuerda el dispositivo al que se conectó. La conexión puede establecerse automáticamente después del paso 1 (→ arriba)

E Uso de los auriculares

■ **Escuchar música**

1 **Conecta el dispositivo Bluetooth® y los auriculares. (→ D)**

2 **Elija la música o el video en el dispositivo y pulsa Play.**
   - Los auriculares reproducirán el audio del dispositivo.

■ **Operaciones con los sensores táctiles**

Funciones	Sensor táctil (L)	Sensor táctil (R)
Escuchar música		
Reproducir/pausa	Tocar una vez	
Subir el volumen	Tocar rápido 3 veces	-
Bajar el volumen	Tocar rápido 2 veces	-
Pista siguiente	-	Tocar rápido 2 veces
Pista anterior	-	Tocar rápido 3 veces
Hacer una llamada		
Recibir una llamada	Tocar una vez al recibir la llamada	
Rechazar una llamada	Mantener presionado por 2 segundos al recibir una llamada	
Cortar una llamada	Mantener presionado por 2 segundos al durante la llamada	
Recibir llamada en espera	Tocar una vez al recibir la llamada en espera	
Rechazar llamada en espera	Mantener presionado por 2 segundos al recibir una llamada en espera	
Pasar de llamada a llamada en espera	Tocar una vez para conmutar	
Activar asistente de voz	Mantener presionado por 2 segundos	

- Suena un pitido que indica que has llegado al volumen máximo o mínimo.
- Se puede usar un solo auricular de manera independiente. En tal caso, solo se pueden usar las funciones disponibles del lado que se está usando.
- Dependiendo del dispositivo Bluetooth® o de la aplicación, puede que, incluso aunque opere los sensores táctiles de los auriculares, algunas funciones no respondan o funcionen de un modo diferente a lo descrito anteriormente

■ **Restablecer configuración de fábrica**
Antes de restablecer la configuración de fábrica, cargue los auriculares.

1 **Abre el estuche de carga**

2 **Mantenga presionado el botón reset por unos 5 segundos**
   - El LED de el estuche de carga parpadea en blanco y rojo y el LED de los auriculares parpadea rápidamente en blanco. Los auriculares vuelven a su configuración de fábrica.

Solución de problemas (→ Página delantero)

Italiano

A Nomi delle parti

Unità principale (auricolari)
Auricolari (nel seguito delle istruzioni)

1 Comando touch multifunzione
2 Indicatore LED
3 Microfono
4 Contatti di carica
5 Pulsante Reset
6 Apertura di carica
7 Indicatore di carica
8 Alloggiamento di carica
9 Terminale di carica
10 Punto in rilievo che indica il lato L

B Carica

La batteria ricaricabile (installata nell'unità) all'inizio non è carica.
Caricare la batteria prima di utilizzare l'unità.

1 **Usare il cavo di carica USB (in dotazione) Ⓑ per collegare la base di ricarica a un computer Ⓐ**
   - Si avvia la carica della base di ricarica. I LED della base di carica lampeggiano (bianchi) mentre la base di carica è in carica. La carica è completa quando si spengono.

2 **Mettere gli auricolari nella base di carica.**
   - Controllare il lato L e il lato R degli auricolari, poi inserire nella base di carica

3 **Accertarsi che i LED degli auricolari (in bianco) si siano accesi (inizia la carica).**
   - Il LED dell'auricolare si accende (in bianco) mentre gli auricolari sono in carica. La carica è completa quando si spengono.

- Una carica corretta non è possibile se è presente polvere o ci sono goccioline di acqua sui terminali della base dove si ricaricano gli auricolari. Rimuovere la polvere o le goccioline d'acqua prima di ricaricare.
- Accertarsi che il computer sia acceso e che non sia in modalità standby o sleep.
- Non usare un cavo di ricarica USB diverso da quello in dotazione. Farlo può causare malfunzionamento.

C Accensione e spegnimento degli auricolari

■ **Per accendere gli auricolari**
Aprire il coperchio della base di carica.

- Gli auricolari si accendono. Si sente un bip e i LED degli auricolari lampeggiano lentamente in bianco* e blu in modo alternato.
  * Le batterie sono in carica quando sono accese in bianco.

■ **Per spegnere gli auricolari Posizionare gli auricolari nella base di ricarica e chiudere il coperchio.**

- Se un oggetto che include un magnete viene avvicinato agli auricolari mentre vengono usati, gli auricolari potrebbero spegnersi. Se si verifica questo, allontanare l'oggetto con il magnete.

■ **Accensione/spegnimento manuale**
- Accensione: Toccare il sensore touch per 2 sec.
- Spegnimento: Toccare il sensore touch per 5 sec.

■ **Spegnimento automatico**
- Se gli auricolari non vengono collegati al dispositivo per 10 min. in modo continuo, si spengono automaticamente.

D Connessione di un dispositivo Bluetooth®

■ **Collegamento tramite abbinamento (registrazione) degli auricolari con un dispositivo Bluetooth®**

1 **Rimuovere entrambi gli auricolari (L e R) dalla base di carica.**
   - Questa unità inizia la ricerca di un dispositivo Bluetooth a cui collegarsi e i LED degli auricolari si accendono in modo alternato blu e bianco.
   - Gli auricolari si disconnettono dal dispositivo abbinato, poi i LED degli auricolari si accendono in blu e bianco in modo alternato.

2 **Accendere il dispositivo Bluetooth® e abilitare la funzione Bluetooth®.**

3 **Dal menu Bluetooth® del dispositivo Bluetooth® selezionare il nome del dispositivo "RZ-B100W" Ⓐ**
   - Quando i LED degli auricolari lampeggiano fiochi (blu)* a intervalli di circa 10 secondi, l'abbinamento è stato completato e la connessione è stata stabilita
   * Le batterie sono basse quando lampeggiano in bianco ogni 3 secondi.

4 **Verificare che gli auricolari e il dispositivo Bluetooth siano collegati.**
   - Se il collegamento con il dispositivo non viene completato entro 10 minuti, la modalità di abbinamento sugli auricolari viene annullata e gli auricolari si spengono. Eseguire di nuovo l'abbinamento.

■ **Connessione di un dispositivo Bluetooth® abbinato.**

1 **Rimuovere gli auricolari dalla base di carica. (→ C)**

2 **Eseguire i passi da 2 a 4 di "Collegamento tramite abbinamento (registrazione) degli auricolari con un dispositivo Bluetooth®".**
   - Questa unità ricorda il dispositivo collegato per ultimo. Il collegamento può essere stabilito automaticamente dopo il passo 1 (→ sopra).

E Utilizzo degli auricolari

■ **Ascolto di musica**

1 **Collegare dispositivo e auricolari Bluetooth. (→ D)**

2 **Selezionare e riprodurre la musica o il video sul dispositivo Bluetooth.**
   - Gli auricolari dell'unità emetteranno la musica o l'audio del video in riproduzione.

■ **Elenco delle operazioni disponibili con i sensori touch**

Funzioni	Sensore touch (L)	Sensore touch (R)
Ascolto di musica		
Riproduzione/pausa	Sfiorare una volta	
Aumento del volume	Sfiorare rapidamente 3 volte	-
Riduzione del volume	Sfiorare rapidamente 2 volte	-
Avanti di un brano	-	Sfiorare rapidamente 2 volte
Indietro di un brano	-	Sfiorare rapidamente 3 volte
Effettuare una telefonata		
Ricezione di una telefonata	Sfiorare una volta mentre si riceve la telefonata	
Rifiuto di una telefonata	Tenere premuto per circa 2 secondi mentre si riceve la telefonata	
Chiusura di una telefonata	Tenere premuto per circa 2 secondi durante la telefonata	
Ricezione di una telefonata in attesa	Sfiorare una volta mentre si riceve una telefonata in attesa	
Rifiuto di una telefonata in attesa	Tenere premuto per circa 2 secondi durante la telefonata in attesa	
Commutazione tra rispondere e mettere in attesa una telefonata	Toccare una volta per alternare la risposta e la messa in attesa di una telefonata	
Avvio dell'assistente vocale	Tenere premuto per circa 2 secondi	

- Viene emesso un bip per indicare che è stato raggiunto il livello massimo o minimo per il volume.
- È possibile anche usare un solo auricolare per volta. In questo caso è possibile effettuare solo le operazioni disponibili per il lato che si sta usando.
- A seconda del dispositivo Bluetooth® o dell'app, anche se si azionano i sensori touch sugli auricolari, alcune funzioni potrebbero non rispondere o potrebbero funzionare in modo diverso dalle descrizioni suddette.

■ **Ripristino delle impostazioni di fabbrica**
Caricare gli auricolari prima di riportare gli auricolari alle impostazioni di fabbrica.

1 **Per prima cosa aprire l'alloggiamento di carica**

2 **Tenere premuto il pulsante Reset della base di ricarica per circa 5 secondi**
   - Il LED dell'alloggiamento di carica si accende in modo alternato in bianco e rosso mentre il LED bianco degli auricolari lampeggiano rapidamente, gli auricolari tornano alle impostazioni di fabbrica.

Risoluzione dei problemi (→ Pagina fronte)

Português

A Designação das peças

Unidade principal (auscultadores)
Auriculares (doravante nas instruções)

1 Controlo Tátil Multifuncional
2 Indicador LED
3 Microfone
4 Contactos para carregamento
5 Botão de reinicialização
6 Ranhura de carregamento
7 Indicador de Carregamento
8 Estojo de carregamento
9 Terminal de Carregamento
10 Ponto em relevo a indicar o lado L

B Carregamento

A bateria recarregável (instalada na unidade) não é carregada inicialmente. Carregue a bateria antes de utilizar a unidade.

1 **Utilize o cabo de carregamento USB (fornecido) Ⓑ para ligar a base de carregamento a um computador Ⓐ**
   - O carregamento da base de carregamento é iniciado. Os LEDs da base de carregamento piscam (brancos) enquanto a base de carregamento está a carregar. O carregamento está completo quando se desligam.

2 **Coloque os auscultadores na base de carregamento.**
   - Verifique o lado L e o lado R dos auscultadores, em seguida insira na base de carregamento.

3 **Verifique se os LEDs do auscultador (brancos) se iluminaram (início do carregamento).**
   - Os LEDs dos auscultadores acendem (brancos) enquanto os auscultadores estão a carregar. O carregamento está completo quando se desligam.

- O carregamento adequado não é possível se houver pó ou gotículas de água nas secções terminais dos auscultadores da base de carregamento. Remova o pó ou as gotículas de água antes do carregamento.
- Assegure-se de que o computador está ligado e não está em modo de espera ou de repouso.
- Não utilize quaisquer outros cabos de carregamento USB, exceto o fornecido. Ao fazê-lo pode causar mau funcionamento.

C Ligar e desligar os auscultadores

■ **Para ligar os auscultadores, abra a tampa da base de carregamento..**

- Os auscultadores ligam-se. Um sinal sonoro soará e os LEDs dos auscultadores acender-se-ão alternadamente a branco* e azul.
  *As baterias estão a carregar quando se acendem a branco.

■ **Para desligar os auscultadores, coloque-os no estojo de carregamento e feche a tampa.**

- Se um objeto com um íman for aproximado dos auscultadores enquanto estão a ser utilizados, os auriculares podem ser desligados. Se isto ocorrer, desloque a peça com o íman dentro.

■ **Para ligar/desligar o aparelho manualmente**
- Ligar: Toque e mantenha premido o sensor tátil durante 2 segundos.
- Desligar: Toque e mantenha premido o sensor tátil durante 5 segundos.

■ **Desligar automático**
- Se os auscultadores não tiverem ligado o dispositivo durante 10 minutos continuamente, os auscultadores desligam-se automaticamente.

D Ligação a um dispositivo Bluetooth®

■ **Ligação por emparelhamento (registo) dos seus auscultadores com um dispositivo Bluetooth®**

1 **Remover os dois auriculares (L e R) da base de carregamento.**
   - Ao emparelhar com um dispositivo pela primeira vez:
     Esta unidade começará a procurar um dispositivo Bluetooth para ligar e os LEDs dos auscultadores acendem alternadamente a azul e branco..
   - Os auscultadores desligam-se do dispositivo emparelhado, em seguida os LEDs dos auriculares acendem alternadamente a azul e branco.

2 **Ligar o dispositivo Bluetooth® e ative as funções Bluetooth®.**

3 **No menu Bluetooth® do dispositivo Bluetooth®, selecionar o nome do dispositivo "RZ-B100W" Ⓐ**
   - Quando os LEDs dos auscultadores piscam (azul)* a intervalos de aproximadamente 10 segundos, o emparelhamento foi completado e as ligações foram estabelecidas
   * As baterias estão baixas quando piscar a branco de 3 em 3 segundos.

4 **Verificar que os auscultadores e o dispositivo Bluetooth® estão ligados.**
   - Se as ligações com o dispositivo não forem concluídas dentro de 10 minutos, o modo de emparelhamento nos auriculares cancela e estes desligam-se. Repita o emparelhamento.

■ **Faça a ligação com um dispositivo Bluetooth® emparelhado**

1 **Remover os auscultadores da base de carregamento (→ C)**

2 **Executar os passos 2 a 4 de "Fazer a ligação por emparelhamento (registo) dos seus auscultadores com um dispositivo Bluetooth®".**
   - Esta unidade memoriza o último dispositivo ligado. A ligação pode ser estabelecida automaticamente após o passo 1 (→ acima)

E Utilização dos auscultadores

■ **Ouvir música**

1 **Ligar o dispositivo Bluetooth® e os auscultadores. (D) (→ D)**

2 **Selecionar a música ou o vídeo no dispositivo Bluetooth e iniciar a reprodução.**
   - Os auscultadores emitirão a música ou o áudio do vídeo que está a ser reproduzido.

■ **Lista de operações disponíveis com sensores táteis**

Funções	Sensor tátil (L)	Sensor tátil (R)
Ouvir música		
Reprodução/Pausa	Toque uma vez	
Aumentar o volume	Toque rapidamente 3 vezes	-
Diminuir o volume	Toque rapidamente 2 vezes	-
Avançar uma faixa	-	Toque rapidamente 2 vezes
Recuar uma faixa	-	Toque rapidamente 3 vezes
Fazer uma chamada telefónica		
Aceitar uma chamada telefónica	Tocar uma vez quando recebe a chamada	
Rejeitar uma chamada telefónica	Toque e mantenha premido durante aproximadamente 2 segundos quando receber a chamada	
Terminar uma chamada telefónica	Toque e mantenha premido aproximadamente 2 segundos durante a chamada	
Aceitar uma chamada em espera	Toque uma vez quando receber a chamada em espera	
Rejeitar uma chamada em espera	Toque e mantenha premido aproximadamente 2 segundos durante a chamada em espera	
Alternar entre falar e reter a chamada	Toque uma vez para alternar reter a chamada e falar	
Iniciar o assistente de voz	Toque e mantenha premido aproximadamente 2 segundos	

- Um sinal sonoro indica que tocou para atingir o nível de volume máximo ou mínimo.
- Também pode utilizar apenas um dos lados dos auscultadores independentemente. Neste caso, só é possível efetuar operações disponíveis no lado que está a utilizar
- Dependendo do dispositivo Bluetooth ou da aplicação, ainda que se utilizem os sensores táteis nos auscultadores, algumas funções podem não responder ou podem funcionar de forma diferente das descrições acima.

■ **Restaurar os ajustes de fábrica**
Carregue os auriculares antes de restaurar os auriculares para os seus ajustes de fábrica.

1 **Primeiramente, abra o estojo de carregamento**

2 **Mantenha premido o botão de reinicialização do estojo de carregamento durante aproximadamente 5 segundos**
   - O LED do estojo de carregamento acende alternadamente a branco e vermelho enquanto o LED dos auriculares branco pisca rapidamente, o auricular volta aos ajustes de fábrica.

Resolução de Problemas (→ Página frente)

For Thailand only

This telecommunication equipment conforms to NBTC technical requirement.

For Singapore only

Complies with
IMDA Standards
DB01017

For Australia

Panasonic Australia Pty. Ltd.
1 Innovation Road, Macquarie Park NSW 2113
Provides a 12 month parts & labour warranty on this product for manufacturing defects from date of purchase.
In addition to your rights under this warranty, Panasonic products come with consumer guarantees that cannot be excluded under the Australian Consumer Law.If there is a major failure with the product, you can reject the product and elect to have a refund or to have the product replaced or if you wish you may elect to keep the goods and be compensated for the drop in value of the goods. You are also entitled to have the product repaired or replaced if the product fails to be of acceptable quality and the failure does not amount to a major failure.

For full details or to claim warranty please contact Panasonic Customer Care on **132 600** or visit **www.panasonic.com.au.**

PRO-031-F10 Issue 2.0 August 2016

For New Zealand

Panasonic New Zealand Limited 18 Sir Woolf Fisher Drive, Highbrook, East Tamaki, Auckland
Provides a 12 month parts & labour warranty on this product for manufacturing defects from date of purchase. In addition to your rights under this warranty, Panasonic products come with consumer guarantees that cannot be excluded under the New Zealand Consumer Guarantees Act. If there is a major failure with the product, you can reject the product and elect to have a refund or to have the product replaced or if you wish you may elect to keep the goods and be compensated for the drop in value of the goods. You are also entitled to have the product repaired or replaced if the product fails to be of acceptable quality and the failure does not amount to a major failure. For full details or to claim warranty please contact Panasonic Customer Care on **09 272 0178** or visit **https://www.panasonic.com/nz.**