F1 型 中靜壓風管型

搭載nanoe™專利健康科技的吊隱式室內機

奈米水離子　自我診斷功能　自動風扇運轉　乾爽除濕機能　自動重新啟動功能　DC直流馬達

S-22F1T6/ S-28F1T6/
S-36F1T6/ S-45F1T6/ S-50F1T6

S-56F1T6/ S-63F1T6/
S-71F1T6

S-80F1T6/ S-90F1T6

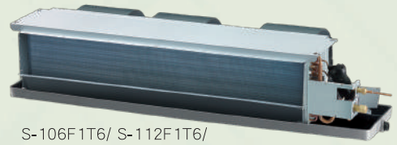

S-106F1T6/ S-112F1T6/
S-140F1T6/ S-160F1T6

技術重點

- 可變機外靜壓
- 智慧出風溫度控制，暖房模式下避免冷風吹襲的情形
- 全方位回風設計，安裝方式多樣化
- 機體高度29cm，易安裝
- 可設定式氣溫控制
- 自然排水方式
- 開放式配電盒、送風機，易於保養
- 直流送風馬達

可變機外靜壓

視風管設計情況使用最佳氣流設定。

利用直流馬達達到最佳控制

使用短風管設計的地方（如旅館）　10Pa ——— 150Pa　使用長風管設計或搭配高效率濾網使用的地方

*詳情請參閱技術資料手冊。22~90 機型為10~100Pa，106~160 機型為10~150Pa

多樣化系統範例圖

- 回風及出風加風管
- 自由回風
- 假樑側向出風

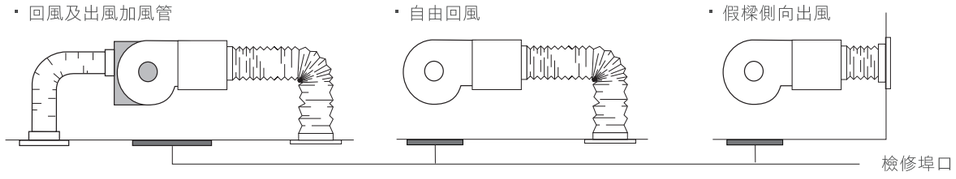

室內機機身底側必須具有檢修埠口（450 mm x 450 mm 以上）。

自然排水方式

利用重力原理，讓凝結水順著排水管自然流下排出，無需額外的排水幫浦。

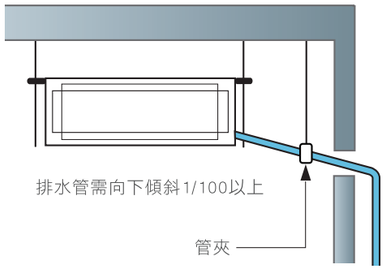

回風箱（選購品）

CZ-H010/CZ-H011/CZ-H012/CZ-H013
（依照規格表選用P.62）

*後側回風　回風箱　隱藏型

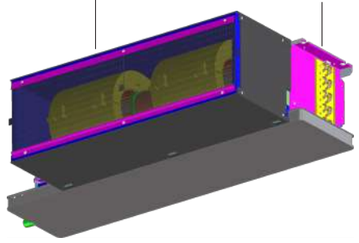

F1 型 式樣表

機種名稱			S-22F1T6	S-28F1T6	S-36F1T6	S-45F1T6	S-50F1T6	S-56F1T6	S-63F1T6
電源			單相 220V / 60Hz						
本體尺寸 高 x 寬 x 深		mm	290 x 1130 x 545					290 x 1330 x 545	
冷氣能力		kW	2.2	2.8	3.6	4.5	5.0	5.6	6.3
暖氣能力		kW	2.5	3.2	4.2	5.0	5.6	6.3	7.1
消耗功率	冷氣	kW	0.05	0.05	0.05	0.07	0.07	0.09	0.09
	暖氣	kW	0.05	0.05	0.05	0.07	0.07	0.09	0.09
電流	冷氣	A	0.4	0.4	0.4	0.6	0.6	0.7	0.7
	暖氣	A	0.4	0.4	0.4	0.6	0.6	0.7	0.7
風扇馬達	型式＊數量		無刷式 DC 直流馬達						
	風量（高 / 中 / 低）	m³/min	14.0/13.0/10.0	14.0/13.0/10.0	14.0/13.0/10.0	16.0/15.0/12.0	16.0/15.0/12.0	21.0/19.0/15.0	21.0/19.0/15.0
	馬達輸出功率	kW	0.13	0.13	0.13	0.13	0.13	0.13	0.13
	機外靜壓	Pa	50 (10-100)						
膨脹閥	型式		電子式膨脹弁						
噪音值（高 / 中 / 低）		dB(A)	35/32/29	35/32/29	35/32/29	36/34/30	36/34/30	39/36/32	39/36/32
配管連接	液管	mm	Ø6.35	Ø6.35	Ø6.35	Ø6.35	Ø6.35	Ø6.35	Ø9.52
	氣管	mm	Ø12.7	Ø12.7	Ø12.7	Ø12.7	Ø12.7	Ø12.7	Ø15.88
	排水配管		MPT3/4"						
淨重（面板）		kg	22	22	22	23	23	28	28
回風箱（選購品）	型號		CZ-H010	CZ-H010	CZ-H010	CZ-H010	CZ-H010	CZ-H011	CZ-H011
	尺寸（高x寬x深）	mm	292x803x303	292x803x303	292x803x303	292x803x303	292x803x303	292x1003x303	292x1003x303
回風法蘭	尺寸（高x寬x深）	mm	283.4x794x33	283.4x794x33	283.4x794x33	283.4x794x33	283.4x794x33	283.4x994x33	283.4x994x33
出風法蘭	尺寸（高x寬x深）	mm	178.2x794x19	178.2x794x19	178.2x794x19	178.2x794x19	178.2x794x19	178.2x994x19	178.2x994x19

機種名稱			S-71F1T6	S-80F1T6	S-90F1T6	S-106F1T6	S-112F1T6	S-140F1T6	S-160F1T6
電源			單相 220V / 60Hz						
本體尺寸 高 x 寬 x 深		mm	290 x 1330 x 545	290 x 1480 x 545		290 x 1630 x 545			
冷氣能力		kW	7.1	8.0	9.0	10.6	11.2	14.0	16.0
暖氣能力		kW	8.0	9.0	10.0	11.4	12.5	16.0	18.0
消耗功率	冷氣	kW	0.09	0.135	0.135	0.2	0.2	0.21	0.225
	暖氣	kW	0.09	0.135	0.135	0.2	0.2	0.21	0.225
電流	冷氣	A	0.7	0.99	0.99	1.8	1.8	1.9	2.05
	暖氣	A	0.7	0.99	0.99	1.8	1.8	1.9	2.05
風扇馬達	型式＊數量		無刷式 DC 直流馬達						
	風量（高 / 中 / 低）	m³/min	21.0/19.0/15.0	25.0/23.0/19.0	25.0/23.0/19.0	32.0/27.0/22.0	32.0/27.0/22.0	34.0/29.0/23.0	36.0/31.0/25.0
	馬達輸出功率	kW	0.13	0.20	0.20	0.20	0.20	0.20	0.20
	機外靜壓	Pa	50 (10-100)			100 (10-150)			
膨脹閥	型式		電子式膨脹弁						
噪音值（高 / 中 / 低）		dB(A)	39/36/32	40/37/34	40/37/34	42/38/34	42/38/34	43/39/36	44/40/37
配管連接	液管	mm	Ø9.52	Ø9.52	Ø9.52	Ø9.52	Ø9.52	Ø9.52	Ø9.52
	氣管	mm	Ø15.88	Ø15.88	Ø15.88	Ø15.88	Ø15.88	Ø15.88	Ø15.88
	排水配管		MPT3/4"						
淨重（面板）		kg	28	30	30	33	33	33	33
回風箱（選購品）	型號		CZ-H011	CZ-H012	CZ-H012	CZ-H013	CZ-H013	CZ-H013	CZ-H013
	尺寸（高x寬x深）	mm	292x1003x303	292x1113x303	292x1113x303	292x1209x303	292x1209x303	292x1209x303	292x1209x303
回風法蘭	尺寸（高x寬x深）	mm	283.4x994x33	283.4x1104x33	283.4x1104x33	283.4x1200x33	283.4x1200x33	283.4x1200x33	283.4x1200x33
出風法蘭	尺寸（高x寬x深）	mm	178.2x994x19	178.2x1104x19	178.2x1104x19	178.2x1200x19	178.2x1200x19	178.2x1200x19	178.2x1200x19

規格如有變更，恕不另行通知。

F1 型 中靜壓風管型

F1 型 設計施工圖

1. S-22F1T6/S-28F1T6/S-36F1T6/ S-45F1T6/S-50F1T6

①冷媒配管接頭(液管)
Ø6.35 喇叭口
②冷媒配管接頭(氣管)
Ø12.7 喇叭口
③排水管接頭 MPT 3/4"
④懸吊扣耳
⑤電裝控制盒
⑥電源配線口
⑦接出風管凸緣
⑧接吸風管凸緣
⑨送風馬達
⑩風胴及扇葉
⑪滴水盤
⑫熱交換器
⑬nanoe™產生器

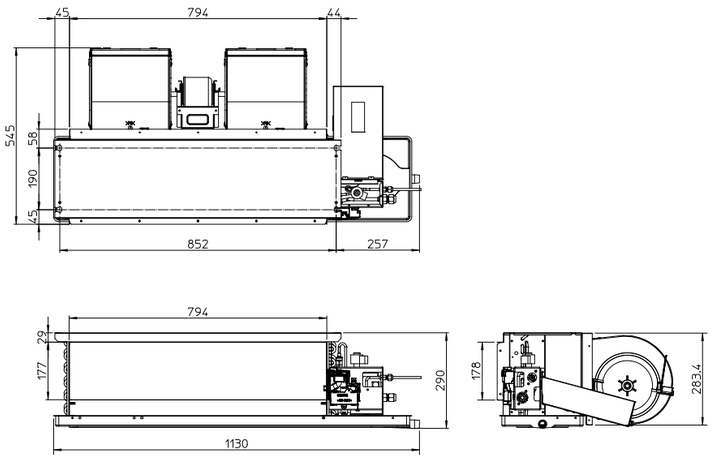

2. S-56F1T6/S-63F1T6/S-71F1T6

①冷媒配管接頭(液管)
56:Ø 6.35喇叭口
63/71:Ø 9.52喇叭口
②冷媒配管接頭(氣管)
56:Ø 12.7喇叭口
63/71:Ø 15.88喇叭口
③排水管接頭 MPT 3/4"
④懸吊扣耳
⑤電裝控制盒
⑥電源配線口
⑦接出風管凸緣
⑧接吸風管凸緣
⑨送風馬達
⑩風胴及扇葉
⑪滴水盤
⑫熱交換器
⑬nanoe™產生器

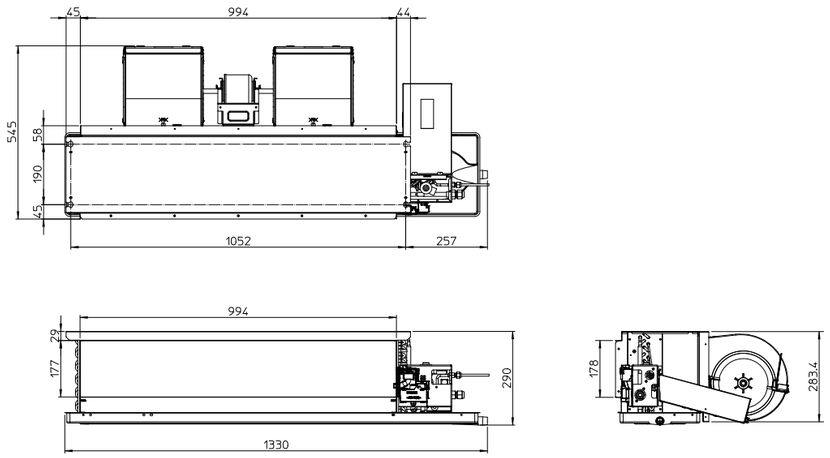

3. S-80F1T6/S-90F1T6

①冷媒配管接頭(液管)
Ø 9.52喇叭口
②冷媒配管接頭(氣管)
Ø 15.88喇叭口
③排水管接頭 MPT 3/4"
④懸吊扣耳
⑤電裝控制盒
⑥電源配線口
⑦接出風管凸緣
⑧接吸風管凸緣
⑨送風馬達
⑩風胴及扇葉
⑪滴水盤
⑫熱交換器
⑬nanoe™產生器

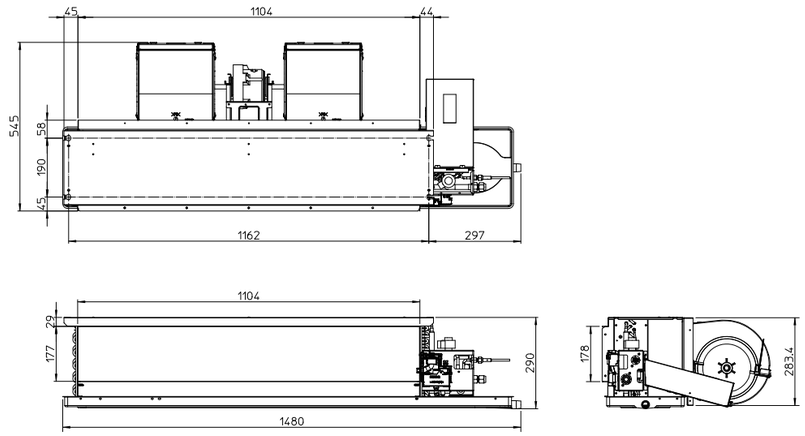

4. S-106F1T6/S-112F1T6/ S-140F1T6/S-160F1T6

①冷媒配管接頭(液管)
Ø 9.52喇叭口
②冷媒配管接頭(氣管)
Ø 15.88喇叭口
③排水管接頭 MPT 3/4"
④懸吊扣耳
⑤電裝控制盒
⑥電源配線口
⑦接出風管凸緣
⑧接吸風管凸緣
⑨送風馬達
⑩風胴及扇葉
⑪滴水盤
⑫熱交換器
⑬nanoe™產生器