Panasonic

Sealing Gun
Pistolet obturateur
Pistola de sellado

Operating Instructions
Instructions d'utilisation
Manual de instrucciones

Model No: EY3640/EY3641

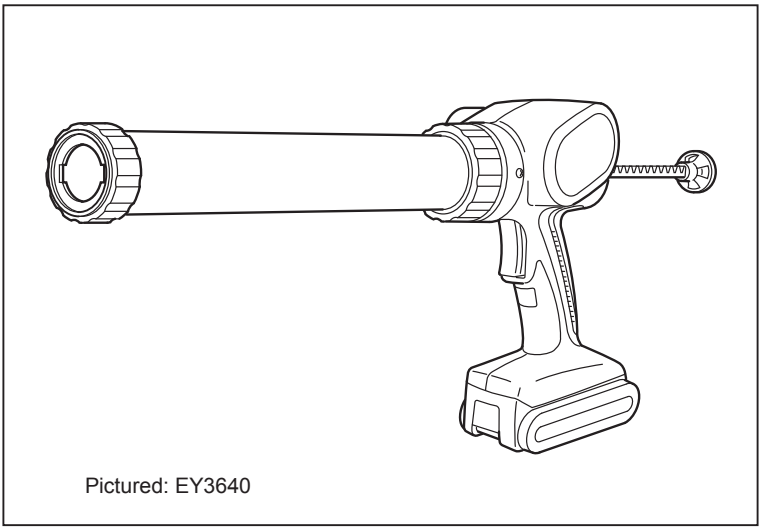

Pictured: EY3640

IMPORTANT
This manual contains safety information. Read manual completely before first using this product and save this manual for future use.

IMPORTANT
Ce mode d'emploi contient des informations sur la sécurité. Lisez-le en entier avant d'utiliser le produit et conservezle pour référence.

IMPORTANTE
Este manual contiene información de seguridad. Lea completamente este manual antes de utilizar por primera vez este producto, y guárdelo para poder consultarlo en el futuro.

Register online at www.panasonic.com/register

Index/Index/Índice

English: Page 6
Français: Page 17
Español: Página 30

FUNCTIONAL DESCRIPTION
DESCRIPTION DES FONCTIONS
DESCRIPCIÓN FUNCIONAL

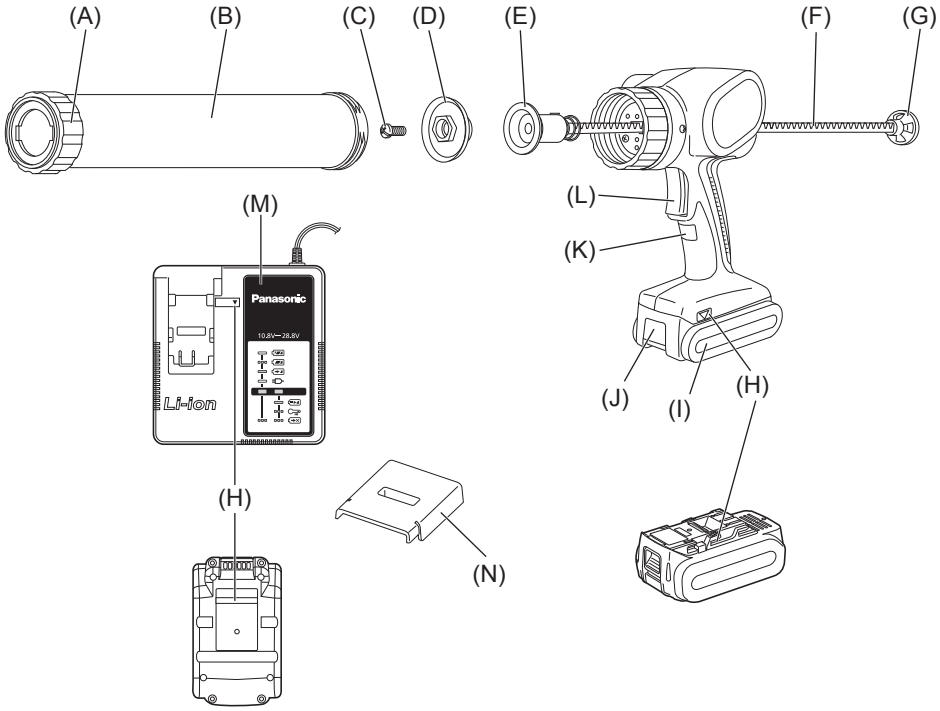

(A)	Front cap Capuchon avant Tapa frontal	(B)	Tube holder Support de tube Soporte del compuesto
(C)	Screw Vis Tornillo	(D)	Sausage pack adapter Adaptateur de poche Adaptador del empaque transparente
(E)	Piston joint Joint de piston Junta del pistón	(F)	Rack Crémaillère Cremallera
(G)	Rack knob Bouton de crémaillère Perilla de la cremallera	(H)	Alignment marks Marques d'alignement Marcas de alineación
(I)	Battery pack Batterie autonome Batería	(J)	Battery pack release button Bouton de libération de batterie autonome Botón de liberación de la batería
(K)	Application speed control Commande de vitesse d'application Control de velocidad de aplicación	(L)	Trigger Gâchette Gatillo
(M)	Battery charger Chargeur de batterie Cargador de la batería	(N)	Pack cover Couvercle de la batterie autonome Cubierta de batería

NOTE: Not all battery packs display the alignment mark (H).
REMARQUE: Certaines batteries autonomes ne présentent pas de marque d'alignement (H).
NOTA: No todas las baterías muestran la marca de alineación (H).

[Fig.1]

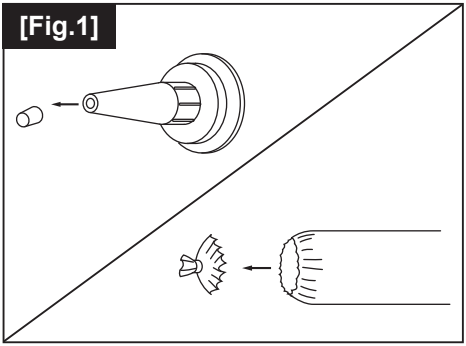

[Fig.2]

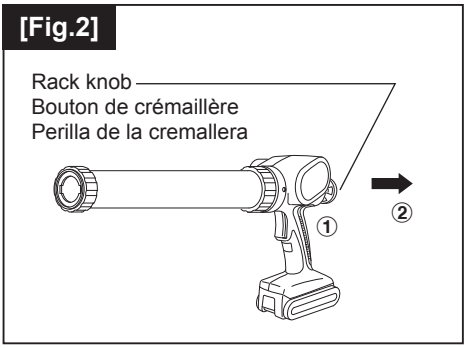

[Fig.3]

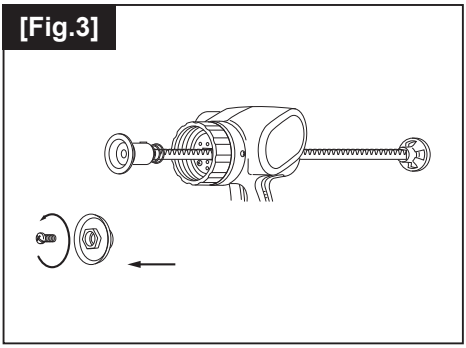

[Fig.4]

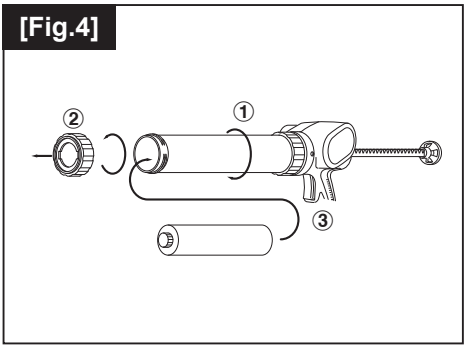

[Fig.5]

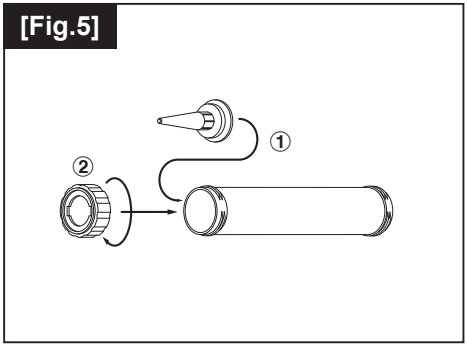

[Fig.6]

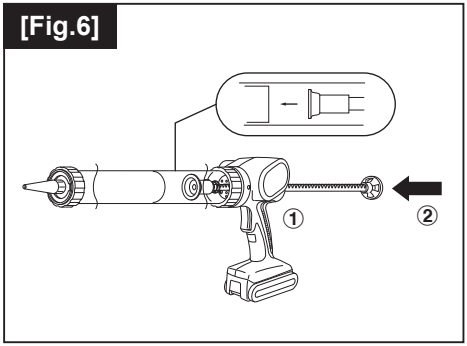

[Fig.7]

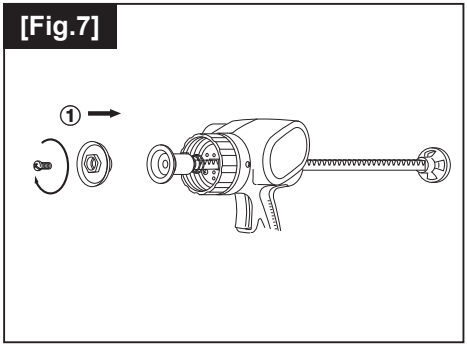

[Fig.8]

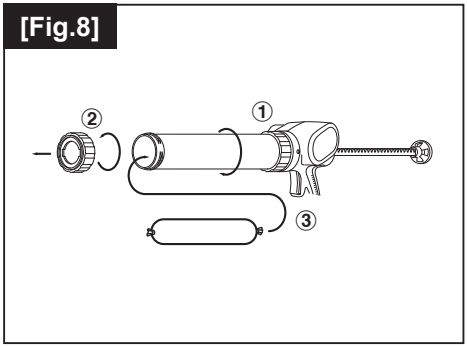

[Fig.9]

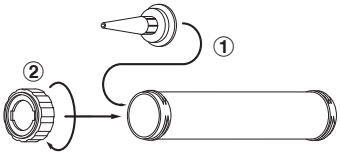

[Fig.10]

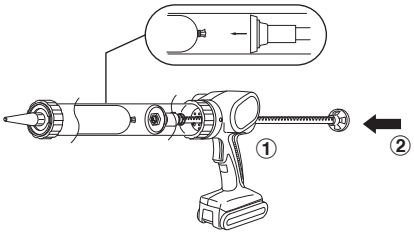

[Fig.11]

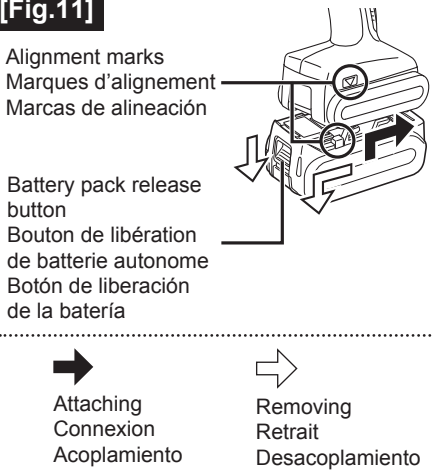

[Fig.12]

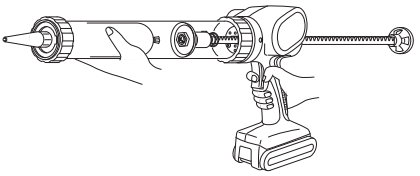

[Fig.13]

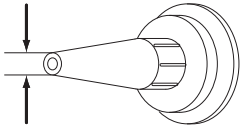

[Fig.14]

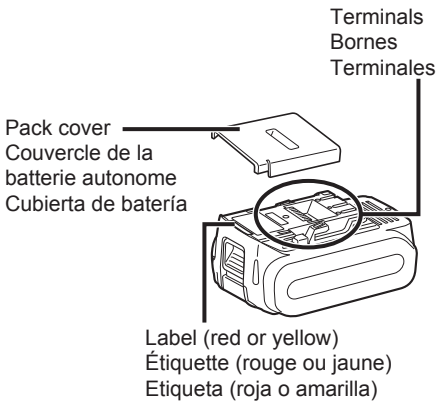

[Fig.15]

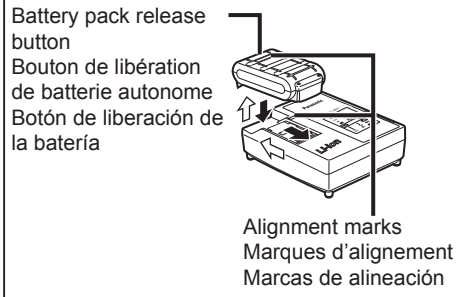

EN

Original instructions: English
Translation of the original instructions: Other languages

I. INTENDED USE

Thank you for purchasing the Panasonic Sealing Gun. This Sealing Gun is for pushing the sealing compounds. Sausage type and cartridge type are applicable for this model. The speed can be adjusted according to work.

II. GENERAL POWER TOOL SAFETY WARNINGS

⚠ **WARNING**
Read all safety warnings and all instructions.
Failure to follow the warnings and instructions may result in electric shock, fire and/or serious injury.
Save all warnings and instructions for future reference.
The term “power tool” in the warnings refers to your mains-operated (corded) power tool or battery-operated (cordless) power tool.

Work area safety

1) **Keep work area clean and well lit.**
Cluttered or dark areas invite accidents.

2) **Do not operate power tools in explosive atmospheres, such as in the presence of flammable liquids gases or dust.**
Power tools create sparks which may ignite the dust or fumes.

3) **Keep children and bystanders away while operating a power tool.**
Distractions can cause you to lose control.

Electrical safety

1) **Power tool plugs must match the outlet. Never modify the plug in any way. Do not use any adapter plugs with earthed (grounded) power tools.**
Unmodified plugs and matching outlets will reduce risk of electric shock.

2) **Avoid body contact with earthed or grounded surfaces such as pipes, radiators, ranges and refrigerators.**
There is an increased risk of electric shock if your body is earthed or grounded.

3) **Do not expose power tools to rain or wet conditions.**
Water entering a power tool will increase the risk of electric shock.

4) **Do not abuse the cord. Never use the cord for carrying, pulling or unplugging the power tool. Keep cord away from heat, oil, sharp edges or moving parts.**
Damaged or entangled cords increase the risk of electric shock.

5) **When operating a power tool outdoors, use an extension cord suitable for outdoor use.**
Use of a cord suitable for outdoor use reduces the risk of electric shock.

6) **If operating a power tool in a damp location is unavoidable, use a residual current device (RCD) protected supply.**
Use of RCD reduces the risk of electrical shock.

Personal safety

1) **Stay alert, watch what you are doing and use common sense when operating a power tool. Do not use a power tool while you are tired or under the influence of drugs, alcohol or medication.**
A moment of inattention while operating power tools may result in personal injury.

2) **Use personal protective equipment. Always wear eye protection.**
Protective equipment such as dust mask, non-skid safety shoes, hard hat, or hearing protection used for appropriate conditions will reduce personal injuries.

3) **Prevent unintentional starting. Ensure the switch is in the offposition before connecting to power source and/or battery pack, picking up or carrying the tool.**
Carrying power tools with your finger on the switch or plugging in the power tools that have the switch on invites accidents.

4) **Remove any adjusting key or wrench before turning the power tool on.**
A wrench or a key left attached to a rotating part of the power tool may result in personal injury.

5) **Do not overreach. Keep proper footing and balance at all times.**
This enables better control of the power tool in unexpected situations.

6) **Dress properly. Do not wear loose clothing or jewelry. Keep your hair, clothing and gloves away from moving parts.**
Loose clothes, jewelry or long hair can be caught in moving parts.

7) **If devices are provided for the connection of dust extraction and collection facilities, ensure these are connected and properly used.**
Use of dust collection can reduce dust-related hazards.

Power tool use and Care

1) **Do not force the power tool. Use the correct power tool for your application.**
The correct power tool will do the job better and safer at the rate for which it was designed.

2) **Do not use the power tool if the switch does not turn it on and off.**
Any power tool that cannot be controlled with the switch is dangerous and must be repaired.

3) **Disconnect the plug from the power source and/or the battery pack from the power tool before making any adjustments, changing accessories, or storing power tools.**
Such preventive safety measures reduce the risk of starting the power tool accidentally.

4) **Store idle power tools out of the reach of children and do not allow persons unfamiliar with the power tool or these instructions to operate the power tool.**
Power tools are dangerous in the hands of untrained users.

5) **Maintain power tools. Check for misalignment or binding of moving parts, breakage of parts and any other condition that may affect the power tools operation. If damaged, have the power tool repaired before use.**
Many accidents are caused by poorly maintained power tools.

6) **Keep cutting tools sharp and clean.**
Properly maintained cutting tools with sharp cutting edges are less likely to bind and are easier to control.

7) **Use the power tool, accessories and tool bits etc. in accordance with these instructions, taking into account the working conditions and the work to be performed.**
Use of the power tool for operations different from those intended could result in a hazardous situation.

Battery tool use and care

1) **Recharge only with the charger specified by the manufacturer.**
A charger that is suitable for one type of battery pack may create a risk of fire when used with another batter pack.

2) **Use power tools only with specifically designated battery packs.**
Use of any other battery packs may create a risk of injury and fire.

3) **When battery pack is not in use, keep it away from other metal objects, like paper clips, coins, keys, nails, screws or other small metal objects, that can make a connection from one terminal to another.**
Shorting the battery terminals together may cause burns or a fire.

4) **Under abusive conditions, liquid may be ejected from the battery; avoid contact. If contact accidentally occurs, flush with water. If liquid contacts eyes, additionally seek medical help.**
Liquid ejected from the battery may cause irritation or burns.

Service

1) **Have your power tool serviced by a qualified repair person using only identical replacement parts.**
This will ensure that the safety of power tool is maintained.

III. SPECIFIC SAFETY RULES

1) **Wear ear protection.** Exposure to noise can cause hearing loss.
2) Be aware that this tool is always in an operating condition, since it does not have to be plugged into an electrical outlet.
3) **Hold power tools by insulated gripping surfaces when performing an operation where the cutting tool may contact hidden wiring.**
   Contact with a “live” wire will make exposed metal parts of the tool “live” and shock the operator.
4) If the bit becomes jammed, immediately turn the trigger switch off to prevent an overload which can damage the battery pack or motor. Use reverse motion to loosen jammed bits.
5) Do NOT operate the Forward/Reverse lever when the trigger switch is on. The battery will discharge rapidly and damage to the unit may occur.
6) When storing or carrying the tool, set the Forward/Reverse lever to the center position (switch lock).
7) Do not strain the tool by holding the speed control trigger halfway (speed control mode) so that the motor stops. The protection circuit will activate and may prevent speed control operation. If this happens, release the speed control trigger and squeeze again for normal operation.
8) Be careful not to get dust inside the chuck.
9) Do not touch the rotating parts to avoid injury.
10) Do not use the tool continuously for a long period of time. Stop using the tool from time to time to avoid temperature rise and heat overload of the motor.
11) Do not drop the tool.

Symbol	Meaning
V	Volts
⎓	Direct current
Ah	Electrical capacity of battery pack
	To reduce the risk of injury user must read and understand instruction manual.

⚠ WARNING
Some dust created by power sanding, sawing, grinding, drilling, and other construction activities contains chemicals known to the State of California to cause cancer, birth defects or other reproductive harm. Some examples of these chemicals are:

- Lead from lead-based paints
- Crystalline silica from bricks and cement and other masonry products
- Arsenic and chromium from chemically-treated lumber.

To reduce your exposure to these chemicals: work in a well ventilated area, and work with approved safety equipment, such as dust masks that are specially designed to filter out microscopic particles.

IV. FOR BATTERY CHARGER & BATTERY PACK

Important Safety Instructions

1) **SAVE THESE INSTRUCTIONS** - This manual contains important safety and operating instructions for battery charger.
2) Before using battery charger, read all instructions and cautionary markings on battery charger, battery pack, and product using battery pack.
3) **CAUTION** - To reduce the risk of injury, charge only Panasonic Battery pack as shown in last page. Other types of batteries may burst causing personal injury and damage.

4) Do not expose charger and battery pack to rain or snow or use in damp location.

5) To reduce risk of damaging the electric plug and cord, pull by plug rather than cord when disconnecting charger.

6) Make sure cord is located so that it will not be stepped on, tripped over, or otherwise subjected to damage or stress.

7) An extension cord should not be used unless absolutely necessary.
Use of improper extension cord could result in a risk of fire and electric shock. If extension cord must be used, make sure that:
   a. pins on plug of extension cord are the same number, size and shape as those of plug on charger.
   b. extension cord is properly wired and in good electrical condition.
   c. wire size is large enough for ampere rating of charger as specified below.

RECOMMENDED MINIMUM AWG SIZE OF EXTENSION CORDS FOR BATTERY CHARGERS					
AC Input Rating.	Amperes	AWG Size of Cord			
Equal to or greater than	But less than	Length of Cord, Feet			
		25	50	100	150
0	2	18	18	18	16

8) Do not operate charger with damaged cord or plug — replace them immediately.

9) Do not operate charger if it has received a sharp blow, been dropped, or otherwise damaged in any way; take it to a qualified service agent.

10) Do not disassemble charger; take it to a qualified service agent when service or repair is required. Incorrect reassembly may result in a risk of electric shock or fire.

11) To reduce risk of electric shock, unplug charger from outlet before attempting any maintenance or cleaning.

12) The charger and battery pack are specifically designed to work together. Do not attempt to charge any other cordless tool or battery pack with this charger.

13) Do not attempt to charge the battery pack with any other charger.

14) Do not attempt to disassemble the battery charger and the battery pack housing.

15) Do not store battery pack in locations where the temperature may reach or exceed 50 °C (122 °F) (such as a metal tool shed, or a car in the summer), which can lead to deterioration of the storage battery.

16) Do not charge battery pack when the temperature is BELOW 0 °C (32 °F) or ABOVE 40 °C (104 °F).
This is very important.

17) Do not incinerate the battery pack. It can be explode in a fire.

18) Avoid dangerous environment. Do not use charger in damp or wet locations.

19) The charger is designed to operate on standard household electrical power only. Charge only on the voltage indicated on the nameplate. Do not attempt to use it on any other voltage!

20) Do not abuse cord. Never carry charger by cord or yank it to disconnect from outlet. Keep cord away from heat, oil and sharp edges.

21) Charge the battery pack in a well ventilated place, do not cover the charger and battery pack with a cloth, etc., while charging.

22) Use of an attachment not recommended may result in a risk of fire, electric shock, or injury to persons.

23) Do not short the battery pack. A battery short can cause a large current flow, over heating and create the risk of fire or personal injury.

24) NOTE: If the supply cord of this appliance is damaged, it must only be replaced by a repair shop appointed by the manufacturer, because special purpose tools are required.

25) TO REDUCE THE RISK OF ELECTRIC SHOCK, THIS APPLIANCE HAS A POLARIZED PLUG (ONE BLADE IS WIDER THAN THE OTHER).
This plug will fit in a polarized outlet only one way. If the plug does not fit fully in the outlet, reverse the plug. If it still does not fit, contact a qualified electrician to install the proper outlet. Do not change the plug in any way.

⚠ WARNING

- Do not use other than the Panasonic battery packs that are designed for use with this rechargeable tool.
- Panasonic is not responsible for any damage or accident caused by the use of recycled or counterfeit battery pack.
- Do not dispose of the battery pack in a fire, or expose it to excessive heat.
- Do not allow metal objects to touch the battery pack terminals.
- Do not carry or store the battery pack in the same container as nails or similar metal objects.
- Do not charge the battery pack in a high-temperature location, such as next to a fire or in direct sunlight. Otherwise, the battery may overheat, catch fire, or explode.
- After removing the battery pack from the tool or the charger, always reattach the pack cover. Otherwise, the battery contacts could be shorted, leading to a risk of fire.
- When the Battery Pack Has Deteriorated, Replace It with a New One. Continued use of a damaged battery pack may result in heat generation, ignition or battery rupture.
- To prevent leakage, overheating, smoke generation, fire, and rupturing from occurring, follow these instructions when handling our rechargeable power tools (tool main body/battery pack/charger).
  - Do not allow material cuttings or dust to fall onto the battery pack.
  - Before storing, remove any material cuttings and dust from the battery pack, fit red plastic “terminal cover”, then place separately from metal objects (screws, nails, etc.) in tool case.
    Damage caused by loose objects in the case will not be covered by warranty.
- Do not handle the rechargeable power tools in the following way.
  (There is a hazard of smoke generation, fire, and rupturing)
  - Use or leave in places exposed to rain or moisture
  - Use submerging in water

V. ADDITIONAL SAFETY RULES

1) Stop using the tool if you notice something abnormal.
2) During charging, the charger may become slightly warm. This is normal. Do NOT charge the battery for a long period.
3) The appliance is not intended for use by young children or infirm persons without supervision.
4) Young children should be supervised to ensure that they do not play with the appliance.

Preparing the sealing gun

For preparation of sealing compound, such as cutting the opening to the desired diameter, follow the instructions of the cartridge / sausage pack.

VI. ASSEMBLY

NOTE:
When attaching or removing a sealing compound or an accessory or when storing the main unit, place the application speed control (See the page.2 (K)) in the lock position and remove battery pack from the main unit.

Inserting the sealing compound into the gun

For use with cartridges

1) Cut off the tip of nozzle at a point suitable for the job.
   [Fig.1]
2) Pull the rack all the way to rear.
   [Fig.2]
3) Unscrew the tube holder from the housing, and remove the sausage pack adapter from the rack.
   [Fig.3]
4) Install the tube holder on the housing, remove the front cap from the tube holder, and insert the cartridge.
   [Fig.4]

5) Set the nozzle and install the front cap on the tube holder.
[Fig.5]

6) Push the rack until touching the cartridge.
[Fig.6]

For use with sausage pack

1) Cut off the tip of nozzle at a point suitable for the job.
[Fig.1]

2) Pull the rack all the way to rear.
[Fig.2]

3) Unscrew the tube holder from the housing.

4) Screw sausage pack adapter on to piston joint.
[Fig.7]

NOTE:
Make sure that the plunger rotates smoothly.

5) Install the tube holder on the housing, remove the front cap from the tube holder, and insert the sausage pack.
[Fig.8]

6) Set the nozzle and install the front cap on the tube holder.
[Fig.9]

7) Push the rack until touching the sausage pack.
[Fig.10]

Attaching or Removing Battery Pack

CAUTION:
Before inserting battery pack, check that the trigger in the tool actuates properly and returns to the “OFF” position when released.

1. To attach the battery pack: [**[Fig.11]** ➡]
   Align the highlighted marker points and attach battery pack.
   Slide the battery pack until it locks into position.
2. To remove the battery pack: [**[Fig.11]** ⇨]
   Push the button and slide the battery pack forward.

VII. OPERATION

How to use the sealing gun

1) Hold the grip while holding the tube holder.
[Fig.12]

2) Set the nozzle in the groove, then squeeze the trigger (L). The rack will move forward.

3) The tube holder can be rotated. This makes sealing application even easier in hard-to-work places.

4) Set rack speed according to work. You can easily change speeds while working by rotating application speed control (K) by finger.

CAUTION:
Be sure to lock the trigger (“0” position) when finished working.

Speed rate adjustment

0 Lock 1 Slow ⟷ Fast 5

5) The rack will retract slightly when you release the trigger, so as to prevent dripping.

CAUTION:
Dripping can occur with small nozzle openings or exceptionally soft sealing compounds.

6) You can pull the trigger repeatedly to dispense small shots of compound. As long as you pull the trigger within 1 second of each shot, the rack will move forward slowly without retracting.

For hard compounds

- When using a hard sealing compound, the protection function for the battery pack and motor may stop the operation of the tool. If this occurs, adjust the speed dial and pull the trigger again to continue the operation.
- Warm the sealing compounds until the compounds become soft.
- Slow down the speed by selecting the application speed control.
- Make the nozzle cut diameter bigger.

[Fig.13]

CAUTION:

- Make sure the front cap is tightened securely when working.
- Do not touch the rack to avoid getting your fingers pinched.
- Use the tool only for its intended purpose, and do not operate it for long periods of time without interruption, since this may damage the sealing gun or cause the cartridge to jam. Do not insert a cartridge if it is wet, or if the sealing compound has hardened.
- If the tool is operated for long periods of time, the motor may overheat.
  It is therefore recommended to switch it off from time to time.
- The use of flammable materials, even for cleaning purposes, is not permitted.
- The ambient temperature range is between 0 °C (32 °F) and 40 °C (104 °F). If the battery pack is used when the battery temperature is below 0 °C (32 °F), the tool may fail to function properly.
- When charging a cool battery pack (below 0 °C (32 °F)) in a warm place, leave the battery pack at the place and wait for more than one hour to warm up the battery to the level of the ambient temperature.
- If the tool is used in cold-temperature conditions (such as during winter) or if it is frequently stopped during use, the overheating protection feature may not activate.

[Battery Pack]

For Appropriate Use of Battery Pack

[Fig.14]

- The rechargeable batteries have a limited life.
- For optimum battery life, store the Li-ion battery pack following use without charging it.
- When operating the battery pack, make sure the work place is well ventilated.

For safe use

- The battery pack is designed to be installed by proceeding two steps for safety. Make sure the battery pack is installed properly to the main unit before use.
- If the battery pack is not connected firmly when the switch is switched on, the overheat warning lamp and the battery low warning lamp will flash to indicate that safe operation is not possible, and the main unit will not rotate normally.
  Connect the battery pack into the unit of the tool until the red or yellow label disappears.

Battery Recycling

ATTENTION:

A Li-ion battery that is recyclable powers the product you have purchased. Please call 1-800-8-BATTERY for information on how to recycle this battery.



[Battery Charger]

Charging

CAUTION:

1) If the temperature of the battery pack falls approximately below −10 °C (14 °F), charging will automatically stop to prevent degradation of the battery.

2) The ambient temperature range is between 0 °C (32 °F) and 40 °C (104 °F). If the battery pack is used when the battery temperature is below 0 °C (32 °F), the tool may fail to function properly.

3) Use the charger at temperatures between 0 °C and 40 °C, and charge the battery at a temperature similar to that of the battery itself. (There should be no more than a 15°C difference between the temperatures of the battery and the charging location.)

4) When charging a cool battery pack (below 0 °C (32 °F)) in a warm place, leave the battery pack at the place and wait for more than one hour to warm up the battery to the level of the ambient temperature.

5) Cool down the charger when charging more than two battery packs consecutively.

6) Do not insert your fingers into contact hole, when holding charger or any other occasions.

7) To prevent the risk of fire or damage to the battery charger.
   • Do not cover vent holes on the charger and the battery pack.
   • Unplug the charger when not in use.

NOTE:
Your battery pack is not fully charged at the time of purchase. Be sure to charge the battery before use.

How to charge

1. Plug the charger into the AC outlet.

   NOTE:
   Sparks may be produced when the plug is inserted into the AC power supply, but this is not a problem in terms of safety.

2. Connect the battery pack firmly into the charger.
   1 Line up the alignment marks and place the battery onto the dock on the charger.

   NOTE:
   Not all battery packs display the alignment mark (H) (on page 2).

   2 Slide forward in the direction of the arrow. [**[Fig.15]** ➡]

3. During charging, the charging lamp will be lit. When charging is completed, an internal electronic switch will automatically be triggered to prevent overcharging.
   • Charging will not start if the battery pack is hot (for example, immediately after heavy-duty operation).
   The orange standby lamp will be flashing until the battery cools down. Charging will then begin automatically.

4. The charge lamp (green) will flash slowly once the battery is approximately 80% charged.

5. When charging is completed, the charging lamp in green color will turn off.

6. If the temperature of the battery pack is 0 °C or less, charging takes longer to fully charge the battery pack than the standard charging time.
   Even when the battery is fully charged, it will have approximately 50% of the power of a fully charged battery at normal operating temperature.

7. Consult an authorized dealer if the charging lamp (green) does not turn off.

8. If a fully charged battery pack is inserted into the charger again, the charging lamp lights up. After several minutes, the charging lamp in green color will turn off.

9. Remove the battery pack while the battery pack release button is held up.
   [**[Fig.15]** ⇨]

EN

LAMP INDICATIONS

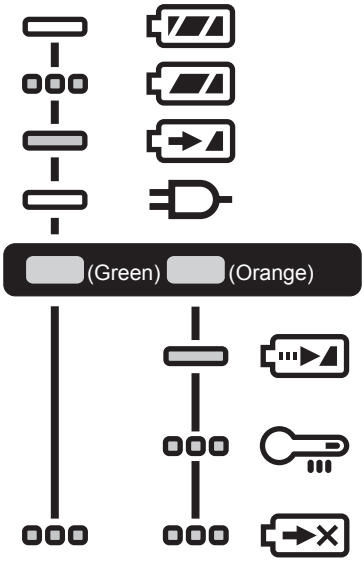

Charging is completed. (Full charge.)

Battery is approximately 80% charged.

Now charging.

Charger is plugged into the AC outlet. Ready to charge.

Charging Status Lamp.
Left: green Right: orange will be displayed.

Battery pack is cool.
The battery pack is being charged slowly to reduce the load on the battery.

Battery pack is warm.
Charging will begin when temperature of battery pack drops. If the temperature of the battery pack is -10 °C or less, the charging status lamp (orange) will also start flashing. Charging will begin when the temperature of the battery pack goes up.

Charging is not possible. Clogged with dust or malfunction of the battery pack.

Turn off Illuminated Flashing

VIII.MAINTENANCE

- Use only a dry, soft cloth for wiping the unit.
  Do not use a damp cloth, thinner, benzine, or other volatile solvents for cleaning.
- In the event that the inside of the tool or battery pack is exposed to water, drain and allow to dry as soon as possible. Carefully remove any dust or iron filings that collect inside the tool. If you experience any problems operating the tool, consult with a repair shop.

IX.SPECIFICATIONS

MAIN UNIT

Model	EY3640	EY3641
Motor	14.4 V DC	
Ejection pressure	4410 N (450 kgf, 992 lbs)	
Overall length	max. 615 mm (24-7/32″) min. 424 mm (16-11/16″)	max. 884 mm (34-13/16″) min. 560 mm (22-1/16″)
Weight (with battery pack: EY9L45)	2.70 kg (6.00 lbs)	2.85 kg (6.30 lbs)

BATTERY PACK

Model	EY9L45
Storage battery	Li-ion Battery
Battery voltage	14.4 V DC (3.6 V × 8 cells)

BATTERY CHARGER

Model	EY0L82
Electrical rating	See the rating plate on the bottom of the charger
Weight	0.93 kg (2 lbs)
Full Charging time	EY9L45
	60 min

NOTE: This chart may include models that are not available in your area.
Please refer to the latest general catalogue.
For the dealer name and address, please see the included warranty card.

Federal Communication Commission Interference Statement

This equipment has been tested and found to comply with the limits for a Class B digital device, pursuant to Part 15 of the FCC Rules. These limits are designed to provide reasonable protection against harmful interference in a residential installation. This equipment generates, uses and can radiate radio frequency energy and, if not installed and used in accordance with the instructions, may cause harmful interference to radio communications. However, there is no guarantee that interference will not occur in a particular installation. If this equipment does cause harmful interference to radio or television reception, which can be determined by turning the equipment off and on, the user is encouraged to try to correct the interference by one of the following measures:

- Reorient or relocate the receiving antenna.
- Increase the separation between the equipment and receiver.
- Connect the equipment into an outlet on a circuit different from that to which the receiver is connected.
- Consult the dealer or an experienced radio/TV technician for help.

FCC Caution: To assure continued compliance, install and use in accordance with provided instructions. Use only the battery pack specified in the instructions. Any changes or modifications not expressly approved by the party responsible for compliance could void the user's authority to operate this equipment.

This device complies with part 15 of the FCC Rules. Operation is subject to the following two conditions: (1) This device may not cause harmful interference, and (2) this device must accept any interference received, including interference that may cause undesired operation.

This Class B digital apparatus complies with Canadian ICES-003.

X. HARMONIZED STANDARDS

MAIN UNIT

Conforms to UL Std.60745-1
Certified to CS Std.C22.2 No. 60745-1

BATTERY CHARGER

Conforms to UL Std.1310
Certified to CS Std.C22.2 No. 223-M91

Instructions originales: anglais
Traduction des instructions originales: Autres langues

I. UTILISATION PREVUE

Nous vous remercions d'avoir acheté le Pistolet Obturateur de Panasonic. Ce Pistolet Obturateur permet de pousser les matériaux d'étanchéité. Le type saucisse et le type cartouche sont utilisables avec ce modèle. La vitesse peut être réglée en fonction du travail à effectuer.

II. AVERTISSEMENTS GENERAUX SUR LA SECURITE DES OUTILS MECANIQUES

⚠ **AVERTISSEMENT**
Lisez tous les avertissements de sécurité et toutes les instructions.
Le non-respect des avertissements et des instructions peut entraîner une électrocution, un incendie et/ou des blessures graves.
Conservez tous les avertissements et instructions pour les consulter ultérieurement.
Le terme « outil mécanique » dans les avertissements se réfère à votre outil mécanique alimenté par le réseau électrique (avec cordon) ou un outil mécanique sur batterie (sans cordon).

Sécurité de la zone de travail

1) **Gardez la zone de travail propre et bien aérée.**
Les endroits encombrés et sombres invitent les accidents.

2) **Ne faites pas fonctionner les outils mécaniques dans des atmosphères explosives, comme en présence de liquides inflammables, de gaz ou de poussière.**
Les outils mécaniques génèrent des étincelles qui peuvent enflammer la poussière ou les vapeurs.

3) **Gardez les enfants et les spectateurs éloignés lors du fonctionnement d'un outil mécanique.**
Les distractions peuvent en faire perdre le contrôle.

Sécurité électrique

1) **La fiche des outils mécaniques doit correspondre aux prises secteur. Ne modifiez la fiche sous aucun prétexte. N'utilisez pas de fiche adaptatrice avec les outils mécaniques mis à la terre.**
Des fiches non modifiées et des prises secteur correspondant réduisent les risques d'électrocution.

2) **Évitez tout contact physique avec les surfaces mises à la terre telles que tuyaux, radiateurs, micro-ondes et réfrigérateurs.**
Il y a un risque d'électrocution supplémentaire si votre corps est mis à la terre.

3) **N'exposez pas les outils mécaniques à la pluie ou à des conditions humides.**
De l'eau pénétrant dans un outil mécanique augmente le risque d'électrocution.

4) **Ne malmenez pas le cordon. N'utilisez jamais le cordon pour transporter, pour tirer ou pour débrancher l'outil mécanique. Gardez le cordon éloigné de la chaleur, de l'huile, d'objets aux bords coupants ou de pièces en mouvement.**
Les cordons endommagés on emmêlés augmentent le risque d'électrocution.

5) **Lors du fonctionnement des outils mécaniques à l'extérieur, utilisez une rallonge adaptée à l'utilisation à l'extérieur.**
L'utilisation d'un cordon adapté à l'utilisation à l'extérieur réduit les risques d'électrocution.

6) **Si le fonctionnement d'un outil mécanique dans un endroit humide est inévitable, utilisez une alimentation électrique pour dispositif protégé contre le courant résiduel (RCD).**
L'utilisation d'un RCD réduit les risques d'électrocution.

FR

Sécurité personnelle

1) **Restez alerte, regardez ce que vous faites et faites preuve de bon sens lorsque vous utilisez un outil mécanique. N'utilisez pas un outil mécanique alors que vous êtes fatigué ou sous les effets de drogue, d'alcool ou de médicaments.**
Un moment d'inattention pendant que vous faites fonctionner l'outil mécanique peut entraîner des blessures graves.

2) **Utilisez un équipement de protection individuelle.**
Portez toujours des lunettes de protection. Un équipement de protection, par exemple un masque anti poussières, des chaussures de sécurité antidérapantes, un casque ou une protection auditive, utilisé dans des conditions appropriées réduira les risques de blessures corporelles.

3) **Empêchez le démarrage involontaire. Assurez-vous que l'interrupteur est en position d'arrêt avant de brancher la source d'alimentation et/ou la batterie autonome, de ramasser ou de transporter l'outil.**
Le transport d'outils mécaniques avec le doigt sur l'interrupteur ou le branchement d'outils mécaniques dont l'interrupteur est sur la position de marche invite les accidents.

4) **Retirez toute clé de réglage ou clé avant de faire fonctionner l'outil électrique.**
Une clé ou une clé de contact laissée attachée à une partie rotative de l'outil mécanique peut entraîner des blessures corporelles.

5) **Ne vous mettez pas en déséquilibre. Gardez une bonne prise au sol et votre équilibre à tout moment.**
Ceci permet un meilleur contrôle de l'outil mécanique dans des situations inattendues.

6) **Habillez-vous correctement. Ne portez pas de vêtements lâches ou de bijoux. Gardez vos cheveux, vêtements et gants éloignés des pièces en mouvement.**
Des vêtements lâches, des bijoux ou des cheveux longs peuvent se faire prendre dans les pièces en mouvement.

7) **Si des dispositifs pour la connexion d'appareils d'extraction et de ramassage de la poussière sont fournis, assurez-vous qu'ils sont connectés et correctement utilisés.**
L'utilisation d'appareil de collecte de poussière peut réduire les risques liés à la poussière.

Utilisation et soins de l'outil mécanique

1) **Ne forcez pas l'outil mécanique. Utilisez l'outil mécanique correct pour votre application.**
L'outil mécanique correct exécute mieux le travail dans de meilleures conditions de sécurité s'il est utilisé à l'allure pour laquelle il a été conçu.

2) **N'utilisez pas l'outil mécanique si l'interrupteur ne le met pas en marche ou ne l'arrête pas.**
Tout outil mécanique qui ne peut pas être contrôlé par son interrupteur est dangereux et doit être réparé.

3) **Débranchez la fiche de la source d'alimentation et/ou du bloc de batterie avant d'effectuer tout ajustement, de changer d'accessoire ou de ranger l'outil mécanique.**
De telles mesures de sécurité préventives réduisent les risques de faire démarrer l'outil mécanique accidentellement.

4) **Rangez les outils mécaniques inutilisés hors de la portée des enfant set ne laissez personne qui n'est pas familiarisé avec l'outil mécanique ou ses instructions faire fonctionner l'outil mécanique.**
Les outils mécaniques sont dangereux dans les mains des utilisateurs manquant d'entraînement.

5) **Entretenez bien les outils mécaniques. Vérifiez l'alignement ou l'emboîtage des pièces en mouvement, l'intégrité des pièces et toute autre condition pouvant affecter le fonctionnement de l'outil mécanique. S'il est endommagé, faites réparer l'outil mécanique avant de l'utiliser.**
De nombreux accidents sont provoqués par des outils mécaniques mal entretenus.

6) **Maintenez les outils de coupe affûtés et propres.**
Les outils de coupe bien entretenus avec des lames bien affûtées ont moins de chances de gripper et sont plus faciles à contrôler.

7) **Utilisez l'outil mécanique, les accessoires et les forets de l'outil, etc. conformément à ces instructions, en prenant en compte les conditions de fonctionnement et la tâche à effectuer.**
L'utilisation de l'outil mécanique pour des opérations différentes de celles prévues peut entraîner une situation dangereuse.

Utilisation et soins de la batterie de l'outil

1) **N'effectuez la recharge qu'avec le chargeur spécifié par le fabricant.**
Un chargeur convenant à un bloc de batterie peut entraîner un risque d'incendie lorsqu'un autre bloc de batterie est utilisé.

2) **N'utilisez les outils mécaniques qu'avec les bloc de batterie spécialement conçus pour eux.**
L'utilisation de tout autre bloc de batterie peut entraîner un risque de blessure et d'incendie.

3) **Lorsqu'un bloc de batterie n'est pas utilisé, gardez-le éloigné d'objets métalliques comme agrafes, pièces de monnaie, clés, clous, vis ou tout autre petit objet métallique pouvant établir une connexion entre les deux bornes.**
Si les bornes de la batterie sont mises en court-circuit, cela peut entraîner des brûlures ou un incendie.

4) **Si elle est malmenée, du liquide peut s'échapper de la batterie. Évitez tout contact. Si un contact accidentel se produit, rincez à l'eau. Si du liquide entre en contact avec les yeux, consultez un médecin.**
Le liquide éjecté de la batterie peut entraîner des irritations ou des brûlures.

Réparation

1) **Faites réparer votre outil mécanique par du personnel de réparation qualifié en n'utilisant que des pièces de rechange identiques.**
Ceci assure le maintien de la sécurité de l'outil mécanique.

III. REGLES DE SECURITE PARTICULIERES

FR

1) **Portez une protection auditive.** L'exposition prolongée à du bruit de haute densité peut entraîner la perte de l'ouïe.

2) N'oubliez pas que cet appareil est toujours prêt à fonctionner, parce qu'il ne doit pas être branché dans une prise électrique.

3) **Tenez l'outil par les surfaces de prise isolées lorsque vous effectuez une opération lors de laquelle l'outil découpe risque d'entrer en contact avec des câblages cachés.**
Le contact avec un fil sous tension fera passer le courant dans les pièces métalliques exposées et électrocutera l'opérateur.

4) Si un foret se coince, mettez immédiatement l'interrupteur de la gâchette sur arrêt afin d'éviter une surcharge qui pourrait endommager la batterie autonome ou le moteur. Utilisez le mouvement inverse pour desserrer les forets bloqués.

5) NE manœuvrez PAS le levier d'inversion marche avant - marche arrière lorsque le commutateur principal est sur la position de marche. La batterie se déchargerait rapidement et la perceuse serait endommagée.

6) Lorsque vous rangez ou transportez l'outil, mettez le levier d'inversion marche avant - marche arrière sur la position centrale (verrouillage du commutateur).

7) Ne forcez pas l'outil en maintenant la gâchette de contrôle de vitesse enfoncée à moitié (mode de contrôle de la vitesse) de sorte que le moteur s'arrête. Le circuit de protection s'activera et pourra empêcher le contrôle de la vitesse. Dans ce cas, relâchez la gâchette de contrôle de la vitesse, puis serrez-la à nouveau pour le fonctionnement normal.

8) Évitez la pénétration de poussière dans le mandrin.

9) Ne touchez pas les pièces rotatives pour éviter toute blessure.

10) N'utilisez pas l'outil continuellement pendant une longue période. Arrêtez d'utiliser l'outil de temps en temps pour éviter une augmentation de la température et de surchauffer le moteur.

11) Ne laissez pas tomber l'outil.

Symbole	Signification
V	Volts
⎓	Courant continu
Ah	Capacité électrique de la batterie autonome
	Afin de réduire le risque de blessure, il est nécessaire que l'utilisateur lise et comprenne le mode d'emploi.

⚠ AVERTISSEMENT
La poussière résultant de ponçage, sciage, meulage, perçage à haute pression et de toute autre activité de construction, contient des produits chimiques réputés être cause de cancer, de malformations congénitales ou autres problèmes reproductifs. Ces produits chimiques sont, par exemple :

- Le plomb contenu dans les peintures à base de plomb
- La silice cristalline, contenue dans les briques, le ciment et autres produits de maçonnerie; et
- L'arsenic et le chrome provenant du bois traité chimiquement.

Pour réduire l'exposition à ces produits chimiques, il faut travailler dans un lieu bien aéré et porter un équipement de sécurité approprié tel que certains masques anti poussière conçus spécialement pour filtrer les particules microscopiques.

Ⅳ. CHARGEUR DE BATTERIE ET BATTERIE AUTO NOME

Instructions de sécurité importantes

1) **CONSERVEZ CES INSTRUCTIONS** - La présente notice contient des instructions de sécurité et d'utilisation importantes pour le chargeur de batterie.

2) Avant d'utiliser le chargeur de batterie, lisez toutes les instructions et les marques d'avertissement figurant sur le chargeur de batterie, la batterie autonome et le produit utilisant la batterie autonome.

3) **MISE EN GARDE** - Pour réduire le risque de blessures, chargez la batterie autonome Panasonic seulement comme indiqué à la dernière page. Les autres types de batteries risquent d'exploser et de causer des blessures corporelles et des dommages matériels.

4) N'exposez pas le chargeur et le bloc de batterie à la pluie ou à la neige et ne les utilisez pas dans un endroit humide.

5) Pour réduire les risques de dommages à la fiche et au cordon secteur, débranchez le chargeur en tirant la fiche et non le cordon.

6) Veillez à acheminer le cordon de façon que personne ne risque de le piétiner, de trébucher dessus, d'endommager ou d'étirer le cordon.

7) N'utilisez une rallonge qu'en cas de nécessité absolue. Si vous utilisez une rallonge inadéquate, vous risquez de causer un incendie ou une électrocution. Si vous devez absolument utiliser une rallonge, veillez à respecter les points suivants:
   a. Le nombre, la taille et la forme des broches de la fiche de la rallonge doivent être identiques à ceux de la fiche du chargeur de batterie.
   b. La rallonge doit avoir des conducteurs en bon état et être elle-même en bon état d'utilisation.

c. La taille des conducteurs doit être suffisante pour les normes d'intensité en ampères du chargeur, comme indiqué ci-dessous.

TAILLE AWG MINIMUM RECOMMANDÉE DES RALLONGES POUR CHARGEURS DE BATTERIES					
Norme d'entrée CA.	Ampères	Taille AWG du cordon			
Égal ou supérieur à	Mais inférieur à	Longueur du cordon, pieds			
		25	50	100	150
0	2	18	18	18	16

8) N'utilisez pas un chargeur dont la fiche ou le cordon est endommagé –remplacez-les immédiatement.

9) N'utilisez pas le chargeur s'il a reçu un choc violent, s'il a subi une chute ou s'il a été endommagé de quelque manière que ce soit; confiez-le à un technicien qualifié.

10) Ne démontez pas le chargeur; si des travaux d'entretien ou de réparation sont nécessaires, confiez-le à un technicien qualifié. Si vous le remontez incorrectement, vous risquez de causer une électrocution ou un incendie.

11) Pour réduire le risque d'électrocution, débranchez le chargeur de la prise de courant avant d'entreprendre des travaux d'entretien ou de nettoyage.

12) Le chargeur et la batterie autonome ont été conçus spécifiquement pour fonctionner ensemble. Ne tentez pas de charger un autre outil à batterie ou une autre batterie autonome avec ce chargeur.

13) Ne tentez pas de charger la batterie autonome avec un autre chargeur.

14) N'essayez pas de démonter le chargeur et le carter à batterie.

15) Ne rangez pas le chargeur et la batterie à un endroit où la température peut atteindre ou dépasser 50 ˚C (122 ˚F) (sous un abri métallique, ou dans une voiture en été); cela pourrait provoquer une détérioration de la capacité de la batterie.

16) Ne chargez pas une batterie à MOINS DE 0 ˚C (32 ˚F) ou PLUS DE 40 ˚C (104 ˚F). Ceci est très important.

17) N'incinérez pas les batteries. Cela pourrait provoquer un incendie.

18) Évitez toute utilisation dans un environnement dangereux. N'utilisez pas le chargeur à un endroit humide ou mouillé.

19) Le chargeur est conçu pour fonctionner sur une puissance électrique domestique standard. Chargez uniquement à la tension indiquée sur la plaque du fabricant. N'essayez pas d'utiliser de tension différente.

20) Ne manipulez pas brutalement le cordon secteur. Ne transportez jamais le chargeur en le tenant par le cordon, ou ne le tirez pas brutalement pour le débrancher de la prise. Gardez le cordon à l'abri de la chaleur, de l'huile et de bords coupants.

21) Chargez la batterie autonome à un endroit bien ventilé; ne couvrez pas le chargeur et la batterie autonome avec un chiffon, etc., pendant la charge.

22) Si vous utilisez un accessoire non recommandé, un incendie, une électrocution, des blessures risqueraient de s'ensuivre.

23) Ne court-circuitez pas la batterie. Un court-circuit de la batterie risquerait de faire passer un courant de forte intensité, et une surchauffe, un incendie ou des blessures risqueraient de s'ensuivre.

24) REMARQUE: Si le cordon secteur de cet appareil est endommagé, il doit être remplacé exclusivement dans un atelier agréé par le fabricant, car ces travaux exigent l'utilisation d'outils spéciaux.

25) POUR RÉDUIRE LES RISQUES D'ÉLECTROCUTION, CET APPAREIL EST ÉQUIPÉ D'UNE FICHE POLARISÉE (UNE LAME EST PLUS LARGE QUE L'AUTRE).
Cette fiche ne pourra être insérée que d'une seule façon dans une prise polarisée. Si la fiche ne peut pas être insérée à fond dans la prise, insérez la fiche sens dessus dessous. Si vous ne parvenez toujours pas à insérer la fiche, adressez-vous à un électricien qualifié pour installer une prise de courant adéquate. Ne modifiez la fiche en aucune façon.

FR

⚠ AVERTISSEMENT

- N'utilisez que la batterie autonome Panasonic conçue pour l'utilisation avec cet outil rechargeable.
- Panasonic décline toute responsabilité en cas de dommage ou d'accident causé par l'utilisation d'une batterie autonome recyclée ou de contrefaçon.
- Ne mettez pas la batterie autonome au rebut dans un feu ou ne l'exposez pas à une chaleur excessive.
- Ne laissez pas d'objets métalliques entrer en contact avec les bornes de la batterie autonome.
- Ne transportez pas ou ne rangez pas la batterie autonome dans un récipient contenant des clous ou tout autre objet métallique.
- Ne chargez pas la batterie autonome dans un endroit où la température est élevée comme à proximité d'un feu ou à la lumière directe du soleil. Sinon la batterie peut surchauffer, prendre feu ou exploser.
- Après avoir retiré la batterie autonome de l'outil ou du chargeur, remettez toujours le couvercle de la batterie autonome en place. Sinon, les contacts de la batterie peuvent se mettre en court-circuit, entraînant le risque d'un incendie.
- Si la batterie autonome s'est détériorée, la remplacer par une batterie neuve. L'utilisation prolongée d'une batterie autonome endommagée peut provoquer des dégagements de chaleur, un départ de feu ou l'explosion de la batterie.
- Pour éviter tout risque de fuite, surchauffe, génération de fumée, incendie et explosion, suivez ces instructions lorsque vous manipulez nos outils rechargeables (corps principal de l'outil/batterie autonome/chargeur).
  - Ne laissez pas les coupes de matériaux ou la poussière se déposer sur la batterie autonome.
  - Avant de ranger, retirez tous les débris et poussière de coupe de la batterie autonome, replacez le « cache-borne » en plastique rouge, puis mettez dans la case à outils, séparément des objets métalliques (vis, clous, etc.).
    Les dommages causés par des objets en vrac dans la caisse ne seront pas couverts par la garantie.
- Ne manipulez pas les outils rechargeables comme indiqué ci-dessous. (Il existe un risque de production de fumée, d'incendie et d'explosion)
  - En les utilisant ou en les rangeant dans des lieux exposés à la pluie ou à l'humidité
  - En les utilisant plongés dans l'eau

V. RÉGLES DE SÉCURITÉ COMPLÉMENTAIRES

1) Immédiatement arrêter l'outil s'il ne semble pas fonctionner normalement.
2) La température du chargeur peut s'élever en cours d'utilisation. Ce n'est pas là le signe d'une anomalie de fonctionnement. Ne chargez pas la batterie pendant une longue période.
3) L'appareil électrique n'est pas prévu pour être utilisé par des jeunes enfants ou des personnes infirmes sans surveillance.
4) Les jeunes enfants devraient être surveillé pour s'assurer qu'ils ne jouent pas avec l'appareil.

Préparation du pistolet obturateur

Pour la préparation du matériau d'étanchéité, par exemple la découpe d'une ouverture au diamètre souhaité, suivez les instructions sur l'emballage de la cartouche/poche.

VI.MONTAGE

REMARQUE:
Lorsque vous fixez ou enlevez un matériau d'étanchéité ou un accessoire ou bien lorsque vous rangez l'unité principale, placez la commande de vitesse d'application [Voir la page.2 (K)] en position de verrouillage et retirez la batterie autonome de l'unité principale.

Insertion du matériau d'étanchéité dans le pistolet

Pour l'utilisation avec des cartouches

1) Couper la pointe de la buse en un point convenant au travail à effectuer.
[Fig.1]

2) Tirer la crémaillère à fond vers l'arrière.
[Fig.2]

3) Dévisser le support de tube du logement, et retirer l'adaptateur de poche de la crémaillère.
[Fig.3]

4) Installer le support de tube sur le logement, retirer le capuchon avant du support de tube, et insérer la cartouche.
[Fig.4]

5) Mettre la buse en place et installer le capuchon avant sur le support de tube.
[Fig.5]

6) Pousser la crémaillère jusqu'à ce qu'elle entre en contact avec la cartouche.
[Fig.6]

Pour l'utilisation avec des poches

1) Couper la pointe de la buse en un point convenant au travail à effectuer.
[Fig.1]

2) Tirer la crémaillère à fond vers l'arrière.
[Fig.2]

3) Dévisser le support de tube du logement.

4) Visser l'adaptateur de poche sur le joint de piston.
[Fig.7]

REMARQUE:
S'assurer que le plongeur tourne bien régulièrement.

5) Installer le support de tube sur le logement, retirer le capuchon avant du support de tube, et insérer la poche.
[Fig.8]

6) Mettre la buse en place et installer le capuchon avant sur le support de tube.
[Fig.9]

7) Pousser la crémaillère jusqu'à ce qu'elle entre en contact avec la poche.
[Fig.10]

Fixation ou retrait de la batterie autonome

MISE EN GARDE:
Avant d'insérer la batterie autonome, assurez-vous que la gâchette de l'outil fonctionne correctement et remettez-le sur la position d'arrêt après l'avoir relâché.

1. Pour connecter la batterie autonome :
[**[Fig.11]** ➡]

   Alignez les marques d'alignement mises en valeur et fixez la batterie autonome. Faites glisser la batterie autonome jusqu'à ce qu'elle se verrouille en position.

2. Pour retirer la batterie autonome:
[**[Fig.11]** ⇨]

   Appuyez sur le bouton et faites glisser la batterie autonome vers l'avant.

FR

VII. FONCTIONNEMENT

Emploi du pistolet obturateur

1) Tenir la poignée en même temps que le support de tube.

   [Fig.12]

2) Placer la buse dans la rainure, puis appuyez sur la gâchette (L). Le crémaillère va avancer.

3) Le support de tube peut être tourné. Cela permet d'appliquer encore plus facilement le matériau d'étanchéité dans des endroits difficiles à travailler.

4) Régler la vitesse de la crémaillère en fonction du travail à effectuer. Les vitesses peuvent être modifiées facilement tout en travaillant en tournant la commande de vitesse d'application (K) avec le doigt.

   MISE EN GARDE:
   S'assurer de bloquer le déclencheur (position "0") après avoir terminé le travail.

   Ajustement de la vitesse

   0 Blocage 1 Lente ⟷ Rapide 5

5) La crémaillère se rétractera légèrement lorsque vous relâcherez la gâchette, afin d'éviter l'égouttage.

   MISE EN GARDE:
   L'égouttage peut se produire avec de petites ouvertures de buses ou des matériaux d'étanchéité exceptionnellement mous.

6) Vous pouvez appuyer plusieurs fois sur la gâchette pour relâcher de petites doses de matériau. Tant que vous appuyez sur la gâchette dans la seconde qui suit chaque pression, la crémaillère avance lentement sans se rétracter.

Pour les matériaux d'étanchéité de consistance dure

- Lors de l'utilisation d'un matériau d'étanchéité dur, la fonction de protection de la batterie autonome et du moteur peut interrompre le fonctionnement de l'outil. Si cela se produit, régler le cadran de vitesse et appuyer de nouveau sur la gâchette pour continuer l'opération.
- Réchauffer les matériaux d'étanchéité jusqu'à ce qu'ils ramollissent.
- Augmenter la vitesse en sélectionnant la commande de vitesse d'application.
- Élargir le diamètre de coupe de la buse.

[Fig.13]

MISE EN GARDE:
- S'assurer que le capuchon avant est serré fermement lors des travaux.
- Ne pas toucher la crémaillère afin d'éviter de se pincer les doigts.
- Utiliser l'outil uniquement pour l'objectif prévu; ne pas l'utiliser pendant de longues périodes sans interruption, cela pourrait endommager le pistolet ou coincer la cartouche. Ne pas insérer de cartouche humide, ou à matériau d'étanchéité durci.
- Si l'outil est opéré pendant de longues périodes, le moteur peut surchauffer. Il est donc recommandé de le couper de temps à autre.
- L'emploi de matériaux inflammables, même pour le nettoyage, est interdit.
- Le niveau de température ambiante moyenne se situe entre 0 °C (32 °F) et 40 °C (104 °F). Si la batterie autonome est utilisée alors que sa température est inférieure à 0 °C (32 °F), l'outil pourrait ne pas fonctionner correctement.
- Lorsqu'une batterie autonome froide (en-dessous de 0°C (32°F)) doit être rechargée dans une pièce chaude, laissez la batterie autonome dans la pièce pendant une heure au moins et rechargez-la quand elle a atteint la température ambiante.
- Si l'outil est utilisé dans un environnement froid (en hiver par exemple), ou s'il est arrêté fréquemment pendant l'utilisation, il est possible que la caractéristique de protection contre la surchauffe ne s'active pas.

[Batterie]

Pour une utilisation correcte de la batterie autonome

[Fig.14]

- Les batteries rechargeables ont une longévité limitée.
- Pour une longévité optimale de la batterie, rangez la batterie autonome Li-ion sans la charger après l'avoir utilisée.
- Lors de l'utilisation de la batterie autonome, assurez-vous de la bonne ventilation du lieu de travail.

Pour un usage sans risque

- La batterie est conçue pour être installée en deux étapes pour des raisons de sécurité. Assurez-vous que la batterie est installée correctement dans l'unité principale avant toute utilisation.
- Lorsque la batterie autonome n'est pas connectée fermement à la mise sous tension, le témoin d'avertissement de surchauffe et le témoin d'avertissement de faible batterie clignotent pour indiquer qu'un fonctionnement sans danger n'est pas possible et l'unité principale ne tourne pas normalement. Branchez la batterie autonome dans l'unité de l'outil jusqu'à ce que l'indicateur rouge ou jaune disparaisse.

Recyclage de la batterie autonome

ATTENTION:

La batterie Li-ion que vous vous êtes procurée est recyclable.
Pour des renseignements sur le recyclage de la batterie, veuillez composer le 1-800-8-BATTERY.



[Chargeur de batterie]

Recharge

MISE EN GARDE:

1) Si la température de la batterie autonome descend en dessous de -10 ºC (14 ºF) environ, la charge s'arrête automatiquement afin de prévenir la dégradation de la batterie.

2) Le niveau de température ambiante moyenne se situe entre 0 °C (32 °F) et 40 °C (104 °F). Si la batterie autonome est utilisée alors que sa température est inférieure à 0 °C (32 °F), l'outil pourrait ne pas fonctionner correctement.

3) Utilisez le chargeur à des températures comprises entre 0 °C et 40 °C, et chargez la batterie à une température identique à celle de la batterie elle-même. (Il ne doit pas y avoir plus de 15 °C de différence entre la température de la batterie et celle de l'endroit où vous chargez.)

4) Lorsqu'une batterie autonome froide (en-dessous de 0 °C (32 °F)) doit être recharge dans une pièce chaude, laissez la batterie autonome dans la pièce pendant une heure au moins et rechargez-la quand elle a atteint la température ambiante.

5) Laissez refroidir le chargeur quand vous rechargez plus de deux batteries autonomes à la suite.

6) Ne mettez pas vos doigts dans les trous des connecteurs lorsque vous prenez les chargeurs ou à n'importe quelle occasion.

7) Pour éviter les risques d'incendie ou d'endommagement du chargeur de batterie.
   - Ne bouchez pas les trous d'aération du chargeur et de la batterie autonome.
   - Débranchez le chargeur lorsque vous ne l'utilisez pas.

REMARQUE:

Votre batterie autonome n'est pas complètement chargée au moment de l'achat. Veillez à bien charger complètement la batterie avant son utilisation.

FR

Procédure de recharge

1. Branchez le cordon d'alimentation du chargeur dans une prise secteur.

   REMARQUE:
   Des étincelles peuvent être produites lorsque la fiche est introduite dans la prise d'alimentation secteur; toutefois, ceci ne pose aucun problème de sécurité.

2. Raccorder fermement la batterie autonome au chargeur.
   1 Alignez les marques d'alignement et placez la batterie dans le poste d'accueil sur le chargeur.

   REMARQUE:
   Certaines batteries autonomes ne présentent pas de marque d'alignement (H) (page 2).

   2 Faites glisser vers l'avant dans le sens de la flèche. [**[Fig.15]** ➡]

3. Pendant la charge, le témoin s'allume. Lorsque la charge est terminée, un interrupteur électronique s'actionne pour protéger la batterie.
   • La charge ne peut pas démarrer si la batterie autonome est chaude (par exemple, à la suite d'un long travail de perçage). Le témoin d'attente orange clignote jusqu'à ce que la batterie se soit refroidie. La charge commence alors automatiquement.

4. Le témoin de charge (vert) clignote lentement dès que la batterie est chargée à environ 80%.

5. Lorsque le chargement est terminé, le témoin de charge de couleur verte s'éteint.

6. Lorsque la température de la batterie autonome est de 0 ºC ou moins, la batterie autonome prend plus longtemps à charger que la durée standard.
   Même lorsque la batterie est complètement chargée, elle n'aura qu'environ 50% de la puissance d'une batterie complètement chargée à une température de fonctionnement normale.

7. Consultez un distributeur agréé si le témoin de charge (vert) ne s'éteint pas.

8. Si une batterie complètement chargée est à nouveau insérée dans le chargeur, le témoin de charge s'allume. Après quelques minutes, le témoin de charge de couleur verte s'éteindra.

9. Retirez la batterie autonome lorsque le bouton de libération de batterie autonome est en position haute. [**[Fig.15]** ⇨]

INDICATION DU VOYANT

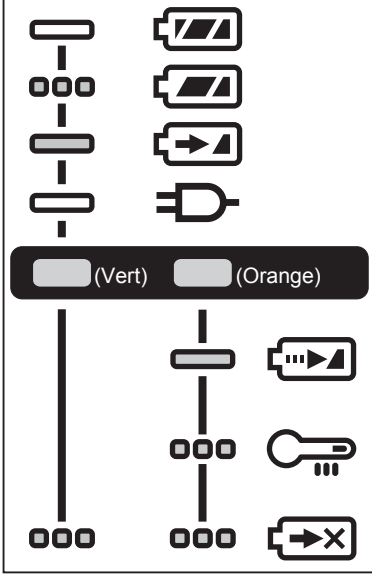

Chargement terminé. (Pleine charge)

La batterie est chargée à environ 80%.

Chargement en cours.

Le chargeur est branché dans la prise secteur. Prêt pour la charge.

Témoin de l'état de charge.
Gauche: vert Droite: orange s'affichent.

La batterie autonome est froide.
La batterie autonome est chargée lentement pour réduire l'effort de la batterie.

La batterie autonome est chaude.
La charge commence lorsque la température de la batterie autonome descend. Lorsque la température de la batterie autonome est de –10 ºC ou moins, le témoin de charge (orange) se met également à clignoter. La charge commence lorsque la température de la batterie autonome augmente.

Impossible de charger. Colmatage par la poussière ou mauvais fonctionnement de la batterie autonome.

Éteint Allumé Clignotant

VIII.ENTRETIEN

- Nettoyez l'appareil au moyen d'un chiffon sec et propre.
  N'utilisez ni eau, ni solvant, ni produit de nettoyage volatile.
- Au cas où l'intérieur de l'outil ou du bloc batterie serait exposé à de l'eau, enlevez l'eau et laissez sécher dès que possible. Enlevez soigneusement toutes saletés ou limailles de fer qui s'accumulent à l'intérieur de l'outil. Si vous rencontrez des problèmes lors de l'utilisation de l'outil, prenez contact avec votre centre de service agréé le plus proche.

IX.CARACTÉRISTIQUES TECHNIQUES

FR

UNITÉ PRINCIPALE

Modèle	EY3640	EY3641
Moteur	14,4 V CC	
Pression d'éjection	4410 N (450 kgf, 992 lbs)	
Longueur hors-tout	max. 615 mm (24-7/32″) min. 424 mm (16-11/16″)	max. 884 mm (34-13/16″) min. 560 mm (22-1/16″)
Poids (avec batterie autonome:EY9L45)	2,70 kg (6,00 lbs)	2,85 kg (6,30 lbs)

BATTERIE AUTONOME

Modèle	EY9L45
Stockage de la batterie	Batterie Li-ion
Tension de la batterie	14,4 V CC (3,6 V × 8 cellules)

CHARGEUR DE BATTERIE

Modèle	EY0L82
Puissance nominale	Voir la plaque signalétique se trouvant sur le côté inférieur du chargeur.
Poids	0,93 kg (2 lbs)
Durée de chargement complète	EY9L45
	60 min

REMARQUE: Ce tableau peut inclure des modèles non disponibles dans votre région. Veuillez vous reporter au catalogue général le plus récent.
Pour obtenir le nom et l'adresse du revendeur, veuillez consulter la carte de garantie incluse.

Déclaration sur le brouillage de la Commission Fédérale des Communications

Cet équipement a été testé et déclaré conforme aux limites des appareils numériques de classe B, conformément a la section 15 du règlement de la FCC. Ces limites ont été définies pour fournir une protection raisonnable contre les brouillages préjudiciables dans une installation résidentielle. Cet équipement produit, utilise et peut émettre des énergies de fréquence radio et s'il n'est pas installé conformément aux instructions, il pourra provoquer des brouillages préjudiciables aux communications radio. Il n'y a toutefois aucune garantie que ces brouillages ne se produisent pas lors d'une installation particulière. Si cet équipement provoque des brouillages préjudiciables à la réception de la radio ou de la télévision, ce qui peut être vérifié en mettant en marche puis en arrêtant l'équipement, l'utilisateur est encouragé à éliminer le brouillage selon l'une des mesures suivantes :

- Réorienter ou déplacer l'antenne réceptrice.
- Augmenter l'espacement entre l'équipement et le récepteur.
- Brancher l'équipement à une prise d'un circuit différent de celui auquel le récepteur est branché.
- Consulter un distributeur ou un technicien de radio télévision expérimenté pour obtenir une aide.

Avertissement de la FCC : afin d'assurer la continuité de la conformité, installer et utiliser selon les instructions données. Utiliser seulement les blocs batteries spécifiés dans les instructions. Tout changement ou modification non expressément approuvé par les parties responsables de la conformité pourraient faire perdre à l'utilisateur le droit de faire fonctionner cet équipement.

Cet appareil est conforme au chapitre 15 du règlement de la FCC. Le fonctionnement est soumis aux deux conditions suivantes : (1) cet appareil ne peut pas provoquer de brouillage préjudiciable et (2) cet appareil doit pouvoir accepter n'importe quel brouillage reçu incluant ceux qui pourraient provoquer un fonctionnement non désiré.

Cet appareil numérique de la classe B est conforme à la norme NMB-003 du Canada.

X. AUX NORMES HARMONISÉES

UNITÉ PRINCIPALE

Conforme à la norme UL Std.60745-1
Certifié CS Std.C22.2 No. 60745-1

CHARGEUR DE BATTERIE

Conforme à la norme UL Std.1310
Certifié CS Std.C22.2 No. 223-M91

Manual de instrucciones original: Inglés
Traducción del manual de instrucciones original: Otros idiomas

ES

I. USO

Agradecemos su preferencia al comprar la Pistola de Sellado Panasonic. Esta Pistola de Sellado sirve para aplicar a presión los componentes de sellado. Este modelo permite la aplicación de componentes que vengan en cualquiera de las siguientes presentaciones: empaque transparente y cartucho. La velocidad se puede ajustar de acuerdo con el trabajo.

II. ADVERTENCIAS GENERALES DE SEGURIDAD DE LA HERRAMIENTA ELÉCTRICA

⚠ ADVERTENCIA
Lea todas las advertencias de seguridad y todas las instrucciones.
No respetar las siguientes advertencias e instrucciones puede ocasionar una descarga eléctrica, incendios y/o lesiones graves.
Guarde todas las advertencias e instrucciones para futuras consultas.
El término “herramienta eléctrica” en las advertencias se refiere a su herramienta eléctrica (por cable) operada mediante conexión a la toma de corriente o a su herramienta eléctrica (sin cables) accionada por batería.

Seguridad del lugar de trabajo

1) **Mantenga el lugar de trabajo limpio y bien iluminado.**
Un área desprolija u oscura es una causa de accidentes.

2) **No haga funcionar herramientas eléctricas en un ambiente explosivo como en lugares donde hay líquidos inflamables cajas o polvo.**
Las herramientas eléctricas producen chispas que pueden encender el polvo o el vapor.

3) **Mantenga a los niños y personal no relacionado lejos mientras haga funcionar la herramienta eléctrica.**
Una distracción puede hacer que pierda el control.

Seguridad eléctrica

1) **Los enchufes de herramientas eléctricas deben coincidir con el tomacorriente. Nunca modifique el enchufe. No utilice ningún adaptador de enchufe con herramientas eléctricas con tierra (conexión a tierra).**
Un enchufe no modificado y tomacorrientes que coincidan reducirán el riesgo de descarga eléctrica.

2) **Evite el contacto de su cuerpo con una superficie de tierra o conectado a una tierra tales como tubos, radiadores, microondas y refrigeradores.**
Existe un mayor riesgo de descarga eléctrica si su cuerpo queda conectado a una tierra.

3) **No exponga herramientas eléctricas a la lluvia o condiciones de hume dad.**
El agua que entra en una herramienta eléctrica aumentará el riesgo de descarga eléctrica.

4) **No abuse del cable. Nunca utilice el cable para transportar, tirar de o desenchufar la herramienta eléctrica. Mantenga el cable lejos de fuentes de calor, aceite, bordes afilados o piezas móviles.**
Un cable dañado o enredado puede aumentar el riesgo de descarga eléctrica.

5) **Cuando haga funcionar una herramienta eléctrica en exteriores, utilice un cable de extensión adecuado para uso en exteriores.**
El uso de un cable adecuado para uso en exteriores reduce el riesgo de descarga eléctrica.

6) **Si la operación de una herramienta de poder en una localización húmeda es inevitable, use una alimentación eléctrica protegida por un dispositivo de corriente residual (RCD).**
El uso del RCD reduce el riesgo de choques eléctricos.

Seguridad personal

1) **Manténgase alerta, vigile lo que haga y utilice sentido común cuando haga funcionar la herramienta eléctrica. No utilice una herramienta eléctrica mientras está cansado o bajo la influencia de drogas, alcohol o medicamentos.**
Un descuido instantáneo mientras hace funcionar las herramientas eléctricas puede provocar una herida personal de gravedad.

2) **Use equipo de protección personal. Siempre use protección ocular.**
Los equipos de protección, como mascarillas antipolvo, calzado de seguridad antideslizante, casco o protección para los oídos, utilizados para las condiciones adecuadas reducirán las lesiones personales.

3) **Evite el arranque involuntario. Asegúrese de que el interruptor esté en la posición de apagado antes de conectar a la fuente de alimentación y/o batería, al levantar la herramienta o al transportarla.**
El transporte de las herramientas eléctricas con su dedo en el interruptor o el desenchufado de las herramientas eléctricas que tengan el interruptor conectado puede provocar un accidente.

4) **Retire cualquier llave de ajuste antes de activar la herramienta eléctrica.**
Si deja una llave instalada en una parte giratoria de la herramienta eléctrica, podría causar lesiones personales.

5) **No fuerce su cuerpo. Mantenga sus pies bien apoyados en el piso y su equilibrio en todo momento.**
Esto permite un mejor control de la herramienta eléctrica en situaciones inesperadas.

6) **Vístase correctamente. No utilice ropa floja o joyas. Mantenga su cabello, ropa y guantes lejos de piezas móviles.**
Una ropa floja, joyas o cabello largo puede quedar atrapado en piezas móviles.

7) **Si se entregan dispositivos para recolección y extracción de polvo, asegúrese que estén conectados y se utilicen bien.**
El uso de un recolector de polvo puede reducir los riesgos relacionados con el polvo.

Uso y cuidados de herramientas eléctricas

1) **No fuerce la herramienta eléctrica. Utilice la herramienta eléctrica correcta según su aplicación.**
Una herramienta eléctrica correcta hará el trabajo mejor y más seguro a la velocidad para la que fue diseñada.

2) **No utilice la herramienta eléctrica si el interruptor no se conecta y desconecta.**
Cualquier herramienta eléctrica que no pueda controlarse con el interruptor es peligroso y debe repararse.

3) **Desconecte el enchufe del tomacorriente y/o paquete de bate ría de la herramienta eléctrica antes de hacer un ajuste, cambio de accesorios o guardado de herramientas eléctricas.**
Estas medidas de seguridad preventiva reducen el riesgo de que la herramienta eléctrica arranque por accidente.

4) **Guarde las herramientas eléctricas apagadas en un lugar fuera del alcance de los niños y no permita que personas que no saben el uso de la herramienta eléctrica o estas instrucciones hagan funcionar la herramienta eléctrica.**
Las herramientas eléctricas son peligrosas en manos de usuarios no entrena dos.

5) **Mantenga las herramientas eléctricas. Verifique por mala alineación o atascado de piezas móviles, rotura de piezas y otras condiciones que puedan afectar el funcionamiento de las herramientas eléctricas. Si está dañada, haga reparar la herramienta eléctrica antes de utilizar.**
Muchos accidentes se deben a herramientas eléctricas mal mantenidas.

6) **Mantenga las herramientas de corte afiladas y limpias.**
Las herramientas de corte bien mantenidas con bordes de corte afilados tienen menos posibilidades de atascarse y son más fáciles de controlar.

7) **Utilice la herramienta eléctrica, los accesorios y las brocas, etc., de acuerdo con estas instrucciones, teniendo en cuenta las condiciones de trabajo y el trabajo a realizar.**
El uso de la herramienta eléctrica para operaciones diferentes a las previstas podría ocasionar una situación peligrosa.

Uso y cuidado de la herramienta a batería

1) **Recargue sólo con el cargador especificado por el fabricante.**
Un cargador que es adecuado para un tipo de paquete de batería puede provocar el riesgo de incendio cuando se utiliza con otro paquete de batería.

2) **Utilice herramientas eléctricas sólo con los paquetes de batería especificados.**
El uso de otros paquetes de batería puede provocar el riesgo de heridas e incendio.

3) **Cuando no se utilice el paquete de batería, mantenga alejado de otros objetos metálicos como ganchos de papel, monedas, llaves, clavos, tornillos u otros objetos pequeños que puedan crear una conexión de un terminal a otro.**
El cortocircuito de terminales de batería puede provocar quemaduras o un incendio.

4) **En condiciones de uso abusivo, el líquido puede salir de la batería; evite el contacto. Si se produce un contacto por accidente, lave con agua. Si el líquido entra en contacto con los ojos, solicite además ayuda médica.**
El líquido que sale de la batería puede provocar irritación o quemaduras.

Servicio

1) **Solicite el servicio de la herramienta eléctrica a un técnico cualificado utilizando sólo repuestos idénticos.**
Esto mantendrá la seguridad de la herramienta eléctrica.

III. NORMAS DE SEGURIDAD ESPECÍFICAS

1) **Use protección auditiva.** Una exposición prolongada a ruidos de alta intensidad puede provocar pérdida de audición.

2) Recuerde que esta herramienta puede funcionar en cualquier momento ya que no necesita enchufarse al tomacorriente para hacerlo funcionar.

3) **Mantenga la herramienta por las superficies de empuñadura aisladas cuando haga una operación donde la herramienta de corte pueda entrar en contacto con cables ocultos.**
El contacto con un cable “vivo” puede hacer que las piezas de metal expuestas de la herramienta descarguen electricidad al operador.

4) Si la broca se atasca, apague inmediatamente el gatillo para evitar una sobrecarga que pueda dañar la batería o el motor. Use la función de marcha atrás para aflojar las brocas atascadas.

5) NO haga funcionar la palanca de avance/marcha atrás cuando esté conectado el interruptor principal. La batería se descargará rápidamente y la unidad puede dañarse.

6) Cuando guarde o transporte la herramienta, coloque la palanca de avance/marcha atrás en la posición central (bloqueo del interruptor).

7) No fuerce la herramienta apretando el gatillo de control de velocidad a la mitad (modo de control de velocidad) para que se pare el motor. El circuito de protección se activará haciendo que deje de funcionar el control de velocidad. Si esto sucediera, suelte el gatillo de control de velocidad y vuelva a apretar nuevamente para que funcione normalmente.

8) Utilice la herramienta con cuidado para que no entre polvo por el porta broca.

9) No toque las piezas giratorias para evitar herirse.

10) No utilice la herramienta continuamente durante un largo período de tiempo. Deje de utilizar la herramienta de vez en cuando para evitar que suba la temperatura y se caliente excesivamente el motor.

11) No deje caer la herramienta.

Símbolo	Significado
V	Voltios
⎓	Corriente continua
Ah	Capacidad eléctrica del bloque de batería
	Para reducir el riesgo de lesiones, el usuario deberá leer y entender el manual de instrucciones.

⚠ **ADVERTENCIA**
Algunos tipos de polvo creados al lijar, serrar, pulir, taladrar y al hacer otras actividades de construcción contienen productos químicos que el Estado de California sabe que producen cáncer, defectos de nacimiento y otros daños en la reproducción. Entre estos productos químicos se encuentran:

- El plomo de pinturas con base de plomo.
- El sílice cristalino de ladrillos, cemento y otros productos de albañilería.
- El arsénico y el cromo de la madera tratada químicamente.

Para reducir la exposición a estos productos químicos: Trabaje en un lugar bien ventilado y con el equipo de seguridad aprobado como, por ejemplo, máscaras contra el polvo que han sido diseñadas especialmente para no dejar pasar las partículas microscópicas.

IV. PARA EL CARGADOR DE BATERIA Y LA BATERIA

ES

Instrucciones de seguridad importantes

1) **GUARDE ESTAS INSTRUCCIONES** - Este manual contiene instrucciones de seguridad importantes y de funcionamiento para el cargador de batería.

2) Antes de utilizar el cargador de batería, lea todas las instrucciones y marcas de precaución en el cargador de batería, la batería y el producto que utilice la batería.

3) **PRECAUCIÓN** - Para reducir el riesgo de heridas, cargue sólo la batería de Panasonic indicada en la última página. Los otros tipos de baterías pueden explotar provocando heridas personales y daños.

4) No exponga el cargador ni el paquete de batería a la lluvia o nieve ni utilice en un lugar húmedo.

5) Para reducir el riesgo de dañar el enchufe y cable eléctrico, tire del enchufe y no del cable cuando desconecte el cargador.

6) Cerciórese que el cable está instalado de tal forma que nadie lo pise o enriede en los pies o esté expuesto a otros daños o tensión.

7) No debe utilizar un cable de extensión a menos que sea absolutamente necesario. El uso de un cable de extensión incorrecto puede provocar un riesgo de fuego o descarga eléctrica. Si debe utilizar un cable de extensión, cerciórese de que:
   a. las patas en el enchufe del cable de extensión son del mismo número, tamaño y forma que los del enchufe en el cargador.
   b. el cable de extensión está bien enchufado y en buenas condiciones eléctricas.
   c. el tamaño del cable es lo suficientemente grande para las especificaciones de amperios del cargador, tal como se especifica a continuación.

ES

TAMAÑO PROMEDIO MINIMO RECOMENDADO PARA LOS CABLES DE EXTENSION DE LOS CARGADORES DE BATERIA					
Espec. entrada de CA	Amperios	Tamaño promedio de cable			
Igual o mayor que	Pero menos de	Longitud de cable Pies			
		25	50	100	150
0	2	18	18	18	16

8) No haga funcionar el cargador con un cable o enchufe dañado - cámbielos inmediatamente.

9) No haga funcionar el cargador si recibió un golpe fuerte, se cayó o está dañado de alguna otra forma; lleve al personal de servicio calificado.

10) No desarme el cargador, llévelo al personal de servicio calificado cuando sea necesario un servicio o reparación. Un rearmado incorrecto puede traducirse en un riesgo de descarga eléctrica o fuego.

11) Para reducir el riesgo de descarga eléctrica, desenchufe el cargador del tomacorriente antes de proceder a un mantenimiento o limpieza.

12) El cargador de batería y la batería fueron diseñados específicamente para funcionar uno con el otro. No trate de cargar cualquier otra herramienta inalámbrica o la batería con este cargador.

13) No trate de cargar la batería con ningún otro cargador.

14) No intente desmontar el cargador de baterías ni la caja de la batería.

15) No guarde la herramienta ni la batería en lugares en los que la temperatura pueda exceder de 50 ˚C (122 ˚F) (como pueda ser en un cobertizo metálico de herramientas ni en un automóvil en verano), porque podría ocasionar el deterioro de la batería.

16) No cargue la batería cuando la temperatura sea INFERIOR a 0 ˚C (32 ˚F) no SUPERIOR a 40 ˚C (104 ˚F).
Esto es muy importante.

17) No queme la batería. Podría explotar si se tira al fuego.

18) Evite ambientes peligrosos. No utilice el cargador en lugares húmedos o mojados.

19) El cargador está diseñado para operar con alimentación eléctrica doméstica normal. Cargue sólo con la tensión indicada en la placa de características. No intente utilizarlo con otras tensiones.

20) No abuse del cable. Nunca transporte el cargador por el cable o tire del cable para desconectarlo del tomacorriente. Mantenga el cable lejos del calor, aceite y bordes agudos.

21) Cargue la batería en un lugar con buena circulación de aire, no cubra el cargador de batería y la batería con un paño, etc. durante la carga.

22) No se recomienda el uso de un enchufe triple ya que puede provocar el riesgo de fuego, descarga eléctrica o heridas personales.

23) No cortocircuite la batería. Una batería cortocircuitada puede provocar un gran flujo de corriente, calentamiento excesivo y el riesgo de fuego o heridas personales.

24) NOTA: Si el cable de alimentación de este aparato está dañado debe cambiarlo en un taller de reparaciones autorizado por el fabricante porque son necesarias herramientas de uso especial.

25) PARA REDUCIR EL RIESGO DE DESCARGA ELECTRICA, ESTE APARATO TIENE UN ENCHUFE POLARIZADO (UNA PATA ES MAS ANCHA QUE LA OTRA).
Este enchufe entrará en el tomacorriente polarizado sólo de una forma. Si el enchufe no entra completamente en el tomacorriente, invierta el enchufe. Si no entra incluso de esta forma, hable con un electricista calificado para que le instale un tomacorriente adecuado. No cambie el enchufe de ninguna forma.

⚠ ADVERTENCIA

- Solamente use paquetes de baterías Panasonic que están diseñados para uso con esta herramienta recargable.
- Panasonic no se responsabiliza de los daños o accidentes causados por el uso de una batería reciclada o falsificada.
- No elimine el paquete de baterías en el fuego,ni lo exponga al calor excesivo.
- No permita que los objetos metálicos toquen los terminales del paquete de baterías.
- No transporte ni almacene el paquete de baterías en el mismo contenedor que clavos u otros objetos metálicos similares.
- No cargue el paquete de baterías en un lugar a alta temperatura, como por ejemplo cerca de una fuente de fuego o bajo la luz solar directa. De otra manera, la batería podría sobrecalentarse, encenderse o explotar.
- Después de extraer el paquete de baterías de la herramienta o el cargador, siempre reinstale la cubierta del paquete. De otra manera, los contactos de la batería podrían ser cortados, causando el riesgo de fuego.
- Cuando el paquete de pilas se deteriora, reemplácelo con uno nuevo. El uso continuo de un paquete de pilas dañado puede ser causa de la generación de calor, ignición o rotura de batería.
- Para prevenir fugas, recalentamientos, humos, incendios, y reventones, siga estas instrucciones a la hora de manejar sus herramientas eléctricas recargables (cuerpo de la herramienta/batería/cargador).
  - No deje que el polvo o los desechos de los materiales caigan sobre la batería.
  - Antes de almacenar, elimine los desechos de material y el polvo de la batería, instale la “cubierta de terminales” de plástico roja y, a continuación, coloque por separado de los objetos metálicos (tornillos, clavos, etc.) en la caja de herramientas.
    Los daños causados por objetos sueltos en la caja no estarán cubiertos por la garantía.
- No maneje las herramientas eléctricas recargables de la siguiente manera. (Existe el riesgo de que se produzcan humos, incendios y reventones)
  - Usar o dejar en lugares expuestos a la lluvia o la humedad
  - Usar dentro del agua

V. REGLAS DE SEGURIDAD ADICIONALES

ES

1) Deje de utilizar inmediatamente la herramienta cuando se dé cuenta que hay algo anómalo.
2) Durante la carga, el cargador puede calentarse levemente. Esto es normal. No cargue la batería durante largos períodos de tiempo.
3) Este aparato no ha sido diseñado para ser utilizado por niños pequeños o personas disminuidas sin supervisión de un adulto.
4) Los niños pequeños deben ser vigilados para asegurarse de que no juegan con el aparato.

Preparación de la pistola de sellado

Para la preparación del compuesto de sellado, como el corte de la abertura al diámetro deseado, siga las instrucciones del paquete de cartucho/empaque.

VI. MONTAJE

NOTA:
Al colocar o quitar un compuesto de sellado o un accesorio o al almacenar la unidad principal, coloque el control de velocidad de aplicación (consulte la página 2 (K)) en la posición de bloqueo y extraiga la batería de la unidad principal.

Inserción del compuesto de sellado dentro de la pistola

Para utilización con cartuchos

1) Corte la punta de la boquilla en un punto adecuado para el trabajo.
   [Fig.1]
2) Tire la cremallera completamente hacia atrás.
   [Fig.2]

3) Desatornille el soporte del compuesto desde la carcasa y saque de la cremallera el adaptador del empaque transparente.

ES

[Fig.3]

4) Instale el soporte del compuesto en la carcasa, saque la tapa frontal del soporte del compuesto e inserte el cartucho.

[Fig.4]

5) Instale firmemente la boquilla y ponga la tapa frontal en el soporte del compuesto.

[Fig.5]

6) Impulse la cremallera hasta que tome contacto con el cartucho.

[Fig.6]

Para utilización con los empaques transparentes

1) Corte la punta de la boquilla en un punto adecuado para el trabajo.

[Fig.1]

2) Tire la cremallera completamente hacia atrás.

[Fig.2]

3) Desatornille el soporte del compuesto de la carcasa.

4) Atornille el adaptador del empaque transparente en la junta del pistón.

[Fig.7]

NOTA:
Asegúrese de que el émbolo gire sin problemas.

5) Instale el soporte del compuesto en la carcasa, saque la tapa frontal del soporte del compuesto e inserte el empaque transparente.

[Fig.8]

6) Instale firmemente la boquilla y ponga la tapa frontal en el soporte del compuesto.

[Fig.9]

7) Impulse la cremallera hasta que tome contacto con el empaque transparente.

[Fig.10]

Colocación y extracción de la batería

PRECAUCIÓN:
Antes de insertar el paquete de baterías, verifique que el gatillo en la herramienta funciona apropiadamente y que retorna a la posición "OFF" cuando se libera.

1. Para acoplar la batería: [**[Fig.11]** ➡]

   Alinee las marcas de alineación resaltadas y acople el paquete de baterías. Deslice la batería hasta que se bloquee en su posición.

2. Para extraer la batería: [**[Fig.11]** ⇨]

   Presione el botón y deslice el paquete de baterías hacia delante.

VII. FUNCIONAMIENTO

Forma de utilizar la pistola de sellado

1) Mantenga agarrada la pistola mientras sujeta el soporte del compuesto.

[Fig.12]

2) Coloque la boquilla en la ranura y, en seguida, apriete el gatillo (L). La cremallera se moverá hacia delante.

3) El soporte del compuesto se puede girar. Así, se facilita el sellado en lugares difíciles de trabajar.

4) Ajuste la velocidad de la cremallera según el trabajo. Puede modificarla fácilmente mientras trabaja haciendo girar con su dedo el control de velocidad de aplicación (K).

PRECAUCIÓN:
Cerciórese de poner el seguro al disparador (posición "0") al terminar el trabajo.

Ajuste de la velocidad

0 Seguro 1 Lento ⟷ Rápido 5

5) La cremallera se retraerá ligeramente cuando suelte el gatillo para evitar goteos.

PRECAUCIÓN:
Cuando las aberturas de las boquillas son pequeñas pueden producirse pérdidas al igual que cuando se utilizan compuestos selladores excesivamente blandos.

6) Puede apretar el gatillo repetidamente para dispensar pequeñas cantidades de compuesto. Siempre y cuando pulse el gatillo antes de que transcurra 1 segundo desde cada disparo, la cremallera avanzará lentamente sin retroceder.

Para componentes duros

- Al usar un compuesto de sellado duro, la función de protección de la batería y del motor podría detener el funcionamiento de la herramienta. En dicho caso, ajuste el dial de velocidad y vuelva a presionar el gatillo para continuar con la operación.
- Caliente los componentes de sellado hasta que se ablanden.
- Aumente la velocidad seleccionando el control de velocidad de aplicación.
- Procure que el diámetro del corte de la boquilla sea más grande.

[Fig.13]

PRECAUCIÓN:
- Asegúrese que la tapa frontal quede firmemente instalada antes de iniciar el trabajo.
- No toque la cremallera para evitar pellizcarse los dedos.
- Utilice la herramienta sólo para el propósito para que el fue diseñado, no lo haga funcionar continuamente durante largos períodos de tiempo, debido a que esto puede dañar la pistola de sellado o hacer que el cartucho se atasque. No coloque un cartucho que esté mojado o cuyo compuesto de sellado se haya endurecido.
- Si se hace funcionar la herramienta durante un largo período de tiempo, el motor puede calentarse excesivamente.
  Se recomienda desconectarlo de vez en cuando.
- Se prohibe el uso de materiales inflamables, incluso para la limpieza de la pistola.
- La variación de temperatura ambiente es de entre 0 °C (32 °F) y 40 °C (104 °F). Si la batería se utiliza cuando la temperatura de la batería es inferior a 0 °C (32 °F), la herramienta puede no funcionar correctamente.
- Cuando se vaya a cargar una batería fría (unos 0 °C (32 °F) o menos) en un cuarto cálido, deje la batería en la habitación durante al menos una hora y cárguela cuando se haya calentado a la temperatura de la habitación.
- Si la herramienta se usa en condiciones de temperatura fría (tal como durante el invierno) o si se detiene con frecuencia durante el uso, la protección contra sobrecalentamiento quizás no se active.

ES

[Batería]

Para un uso adecuado de la batería

[Fig.14]

- Las baterías recargables tienen una vida útil limitada.
- Para una vida óptima de la batería, guarde la batería de Li-ión siguiendo el uso sin carga.
- Cuando haga funcionar con la batería, asegúrese que el lugar de trabajo está bien ventilado.

Para un uso más seguro

- La batería está diseñada para conectarse siguiendo dos pasos por motivos de seguridad. Compruebe que la batería está conectada correctamente en la unidad principal antes de utilizar la herramienta.
- Si la batería no ha quedado bien conectada, al activar el interruptor parpadearán la lámpara de aviso de sobrecalentamiento y la lámpara de aviso de bajo nivel de carga de batería, para indicar que no es posible un funcionamiento seguro, y la unidad principal no girará con normalidad.
  Conecte la batería a la unidad de la herramienta hasta que el indicador rojo o amarillo desaparezca.

ES

Reciclado de la batería

ATENCIÓN:

La batería de Li-ión que compró es reciclable.
Llame a 1-800-8-BATTERY para información sobre el reciclado de esta batería.



[Cargador de la batería]

Carga

PRECAUCIÓN:

1) Si la temperatura del paquete de baterías cae aproximadamente bajo −10 °C (14 °F), la carga se detendrá automáticamente para evitar la degradación de la batería.

2) La variación de temperatura ambiente es de entre 0 °C (32 °F) y 40 °C (104 °F). Si la batería se utiliza cuando la temperature de la batería es inferior a 0 °C (32 °F), la herramienta puede no funcionar correctamente.

3) Utilice siempre el cargador a una temperatura entre 0 °C y 40 °C y cargue la batería a una temperatura similar a la de la propia batería. (Procure que no haya una diferencia superior a 15°C entre la temperatura de la batería y la del lugar donde se realiza la carga.)

4) Cuando se vaya a cargar una batería fría (unos 0 °C (32 °F) o menos) en un cuarto cálido, deje la batería en la habitación durante al menos una hora y cárguela cuando se haya calentado a la temperatura de la habitación.

5) Deje que se enfríe el cargador al cargar más de dos baterías de forma consecutiva.

6) No introduzca sus dedos dentro del hueco del contacto, cuando esté sujetando el cambiador o en ninguna otra ocasión.

7) Para impedir el riesgo de incendio o daños del cargador de batería.
   • No tapone los orificios de ventilación del cargador y la batería.
   • Desenchufe el cargador cuando no lo utilice.

NOTA:

Su batería no está totalmente cargada al momento de comprarla. Asegúrese de cargar la batería antes de utilizarla.

Cómo cargar

1. Enchufe el cargador en la fuente de alimentación de CA.

   NOTA:

   Se pueden producir chispas cuando se inserta el enchufe en la alimentación eléctrica de CA pero este no es un problema en términos de seguridad.

2. Conecte el paquete de baterías firmemente en el cargador.
   1 Alinee las marcas de alineación y coloque la batería en el enchufe del cargador.

   NOTA:

   No todas las baterías muestran la marca de alineamiento (H) (en página 2).

   2 Deslice hacia adelante en el sen tido de la flecha. **[Fig.15]** ➡]

3. La luz indicadora de carga permanecerá encendida durante la carga. Cuando haya terminado la carga, se ac cio nará automáticamente un conmutador electrónico interno para impedir cualquier sobrecarga.
   • La carga no se iniciará si la batería está caliente (por ejemplo, justo después de haber sido sometida a un gran esfuerzo). La luz de espera naranja seguirá destellando hasta que se enfríe la batería. La carga comenzará automáticamente.

4. La luz de carga (verde) destellará lentamente cuando la batería se haya cargado a un 80%.

5. Cuando se completa la carga, la luz de carga en verde se apagará.

6. Si la temperatura de la batería es de 0 °C o menos, la batería demora más en cargarse completamente que el tiempo de carga normal.
   Incluso cuando la batería esté completamente cargada, tendrá aproximadamente 50% de la carga de una batería totalmente cargada a la temperatura de funcionamiento normal.
7. Si no se enciende la luz (verde) de carga consulte con un concesionario autorizado.
8. Si se vuelve a colocar una batería totalmente cargada en el cargador, se encenderá la luz de carga. Luego de algunos minutos, la lámpara de carga en verde se apagará.
9. Extraiga la batería manteniendo levantado el botón de liberación de la batería.
   [**[Fig.15]** ⇨]

INDICACIÓN DE LA LÁMPARA

ES

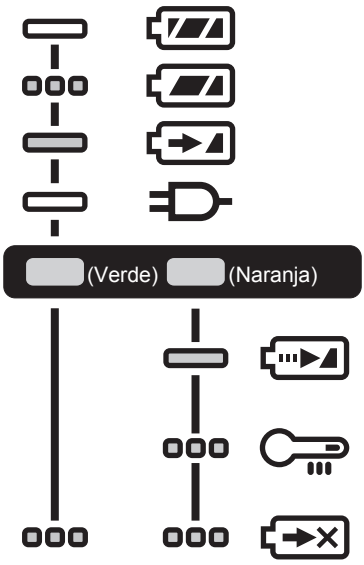

La carga ha sido completada. (Carga completa.)

La batería se cargó en aproximadamente 80%.

Ahora cargando.

Se ha enchufado el cargador en la fuente de alimentación de CA.
Está preparado para cargar.

Luz de estado de carga
Aparecerá Izquierda: verde Derecha: naranja

La batería está fría.
La batería se esta cargando lentamente para reducir la carga de la batería.

La batería está caliente.
La carga comenzará cuando baje la temperatura de la batería. Si la temperatura de la batería es de –10 °C o menos, la luz de carga (naranja) también empezará a destellar. La carga empezará cuando sube la temperatura de la batería.

No es posible realizar la carga. Existe un bloqueo de polvo o una falla de la batería.

Apagada Iluminado Destella

VIII.MANTENIMIENTO

- Utilice sólo un paño suave y seco para limpiar la herramienta.
  No utilice paños húmedos, bencina, diluyentes u otros disolventes volátiles de limpieza.
- Para el caso en que el interior de la herramienta o el paquete de pilas estén expuestos al agua, drénelo o séquelo lo antes posible. Retire cuidadosamente cualquier polvo o restos de acero que queden dentro de la herramienta. Si experimenta problemas al utilizar la herramienta, póngase en contacto con su centro de servicio autorizado más cercano.

IX.ESPECIFICACIONES

UNIDAD PRINCIPAL

Modelo	EY3640	EY3641
Motor	14,4 V CC	
Presión para salida	4410 N (450 kgf, 992 lbs)	
Longitud total	máx. 615 mm (24-7/32″) mín. 424 mm (16-11/16″)	máx. 884 mm (34-13/16″) mín. 560 mm (22-1/16″)
Peso (con batería: EY9L45)	2,70 kg (6,00 lbs)	2,85 kg (6,30 lbs)

BATERÍA

Modelo	EY9L45
Batería de almacenaje	Batería Li-ión
Tensión de batería	14.4 V CC (3.6 V × 8 celdas)

CARGADOR DE BATERÍA

Modelo	EY0L82
Régimen	Vea la placa de especificaciones en la parte inferior del cargador.
Peso	0,93 kg (2 lbs)
Tiempo de carga completa	EY9L45
	60 min

NOTA: Este cuadro puede contener modelos no disponibles en su país.
Consulte el más reciente catálogo general.
Puede consultar el nombre y la dirección del concesionario en la tarjeta de garantía que se incluye.

Declaración de interferencias con radiofrecuencias de la Comisión Federal de Comunicaciones

Este equipo ha sido probado y se ha determinado que cumple con las limitaciones de un dispositivo digital de Clase B, de conformidad con el Apartado 15 de las regulaciones de FCC. Estas limitaciones están diseñadas para brindar protección razonable contra las interferencias perjudiciales en un entorno residencial. Este equipo genera, utiliza y puede irradiar energía de radiofrecuencia y, si no se instala y utiliza de acuerdo a las instrucciones, puede provocar interferencias perjudiciales en las comunicaciones de radio. Sin embargo, no existe ninguna garantía de que no se produzcan interferencias en una instalación concreta. Si este equipo provoca interferencias perjudiciales en la recepción de radio o televisión, lo que se puede determinar apagando y encendiendo el equipo, se recomienda al usuario intentar corregir la interferencia adoptando una de las siguientes medidas:

- Cambie la orientación o posición de la antena receptora.
- Aumente la separación entre el equipo y el receptor.
- Conecte el equipo en una toma de corriente de un circuito que no sea el mismo en el que está conectado el receptor.
- Consulte por ayuda a un proveedor o un técnico de radio/televisión con experiencia.

Precaución de FCC: Para asegurar un cumplimiento continuo, instale y use el equipo según las instrucciones provistas. Utilice solamente el paquete de pilas especificado en el manual de instrucciones. Cualquier cambio o modificación no aprobada expresamente por el grupo responsable de su certificación puede anular el derecho del usuario sobre el uso del equipo.

Este dispositivo cumple con el Apartado 15 de las regulaciones de FCC. La operación está sujeta a las siguientes dos condiciones (1) Este dispositivo no puede ocasionar interferencias que ocasionen daños y (2) este dispositivo debe aceptar cualquier interferencia, incluida una interferencia que pueda ocasionar una operación no deseada.

Este aparato digital de Clase B cumple con la norma canadiense ICES-003.

X. ESTÁNDARES ARMONIZADOS

UNIDAD PRINCIPAL

Cumple con UL Std.60745-1
Certificado de CS Std.C22.2 No. 60745-1

CARGADOR DE BATERÍA

Cumple con UL Std.1310
Certificado de CS Std.C22.2 No. 223-M91

—MEMO—

Panasonic Eco Solutions North America
Two Riverfront Plaza, Newark, NJ 07102

Panasonic Canada Inc.
5770 Ambler Drive, Mississauga, Ontario, L4W 2T3
www.panasonic.ca

EN, FR, ES
EY9810364001 2017.11 S
Printed in China