Panasonic®

Operating Instructions

Rechargeable Vacuum Cleaner (Domestic use)

Arahan Pengendalian

Pembersih Vakum Boleh Dicas Semula (Penggunaan domestik)

Model No.
Nombor Model MC-SBV01

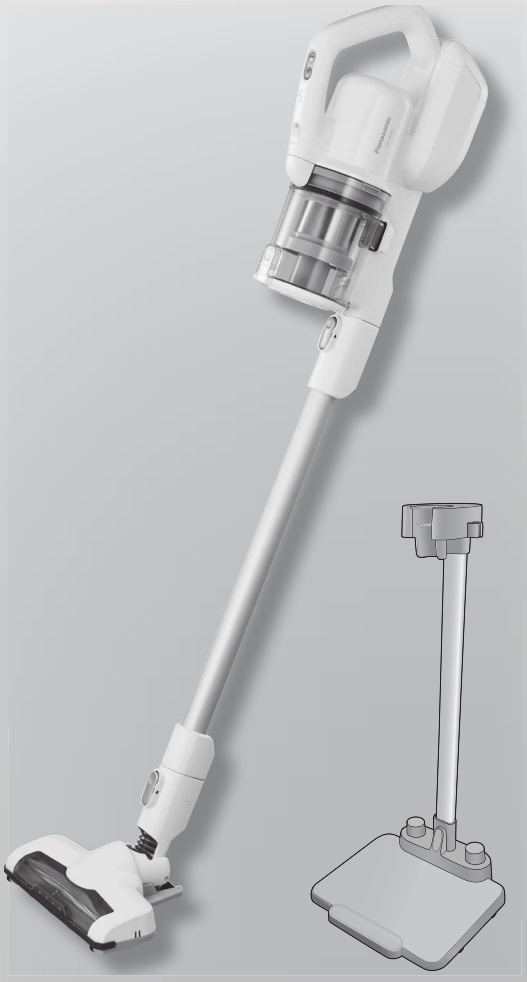

ENGLISH 3
BAHASA MELAYU 21

Panasonic®

Operating Instructions

Rechargeable Vacuum Cleaner (Domestic use)

Model No. MC-SBV01

Thank you for purchasing this Panasonic product.

- Please read these instructions carefully before using this product, and save this operating instructions for future use.
- Please read the "Safety precautions" (Page 6 to 7) carefully before using the product.
- Photos, illustrations, colors, etc. used are used for explanation purposes and may slightly vary from the actual product.

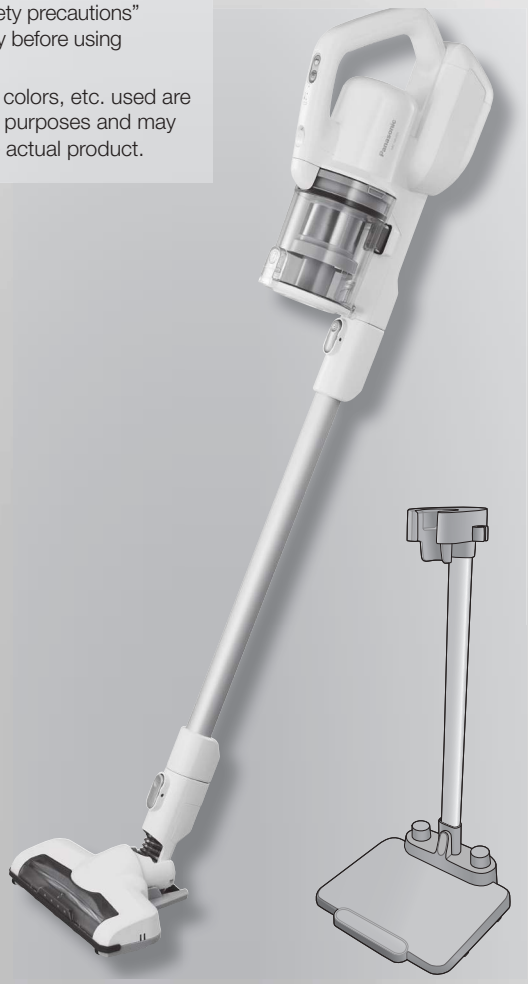

: This symbol means indoor use only.

ENGLISH

Table of Contents

4 Part Names
6 **Safety Precautions**
8 Notes on Use
8 Charging
10 Vacuuming
12 Empty the dust box
12 Maintenance
16 Troubleshooting
19 Replace the battery
20 Specifications

Part Names

Check the included accessories.

Parts enclosed in [ ] are included accessories.

Stick cleaner

Main unit

Operating buttons (P.10)

Battery status indicator lamp (white) (P. 9, 10)

HIGH lamp (white) (P. 10)

● This only lights up when operating it in "HIGH" mode.

Charging adapter (P.8)

Electrical plug *

Plug

Cord (power cord)

* Electrical plug might be different from illustration.

Crevice nozzle (P.11)

2-way Dusting brush (P.11)

Extension wand

LED (light) (P. 10)

Floor nozzle (Power nozzle)

Roller

Rolling switch

Raised fabric

Brush cover

Roller

Roller

Agitator (brush)

(Underside of the floor nozzle)

Battery cover (P.19)

● The battery is set inside.

Rechargeable lithium-ion battery	
· Rated capacity	1650 mAh
· Number of cells	5 cells

Non-slip Rubber

● Useful when leaning the stick cleaner against walls.

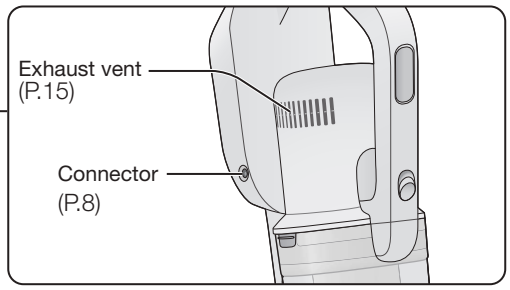

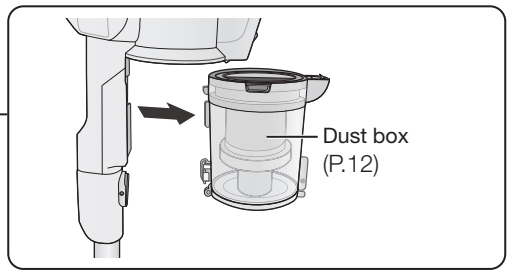

Storage stand

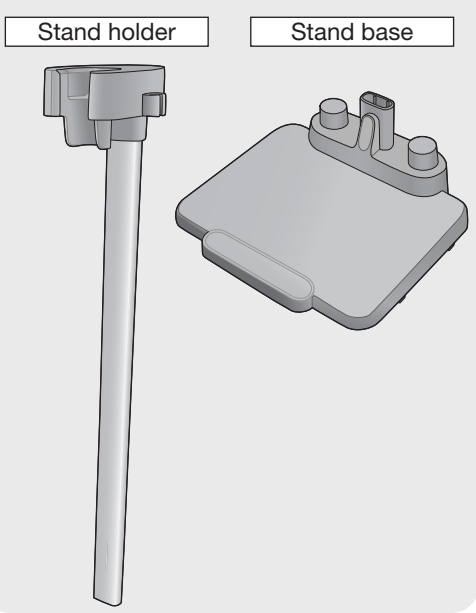

Setting Up the Storage Stand

1 Assemble the storage stand (stand holder and stand base).

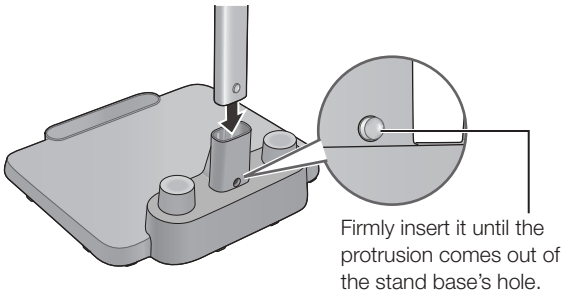

2 Set the stick cleaner on the storage stand.

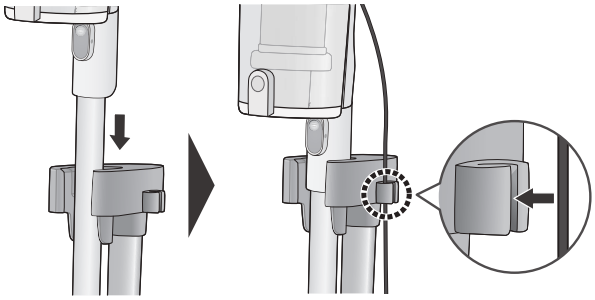

● When removing the stand holder from the stand base.

① While pushing the protrusion in with a screwdriver, etc.

② Pull the stand holder out.

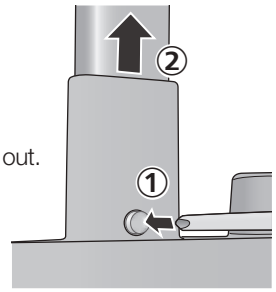

■ The crevices nozzle, etc. can be stored in the stand base.

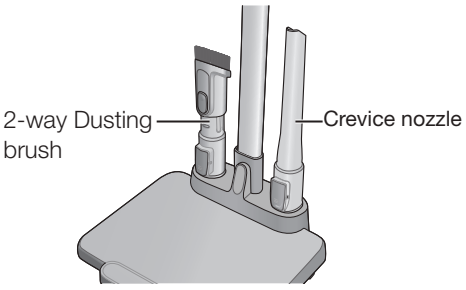

ENGLISH

Safety Precautions

Please observe all instructions

This section describes the safety precautions that must be observed in order to prevent personal injury and/or property damage.

■ The levels of danger and damage that may result when the device is used incorrectly are classified and indicated as shown below.

⚠ DANGER	Indicates high risk of serious injury or death.
⚠ WARNING	Indicates risk of serious injury or death.
⚠ CAUTION	Indicates risk of injury or property damage.

■ The following symbols indicate what you must observe.

⃠	Indicates actions which are prohibited.
❗	Indicates actions which must be enforced.

⚠ DANGER

■ Battery (Rechargeable lithium ion battery)

Do not mishandle

- Do not use for other than MC-SBV01
- Do not use batteries or adapters other than genuine rechargeable lithium-ion batteries and charging adapters

(Overcurrent may cause fluid leakage, overheating or explosion)

- Do not dispose of the battery in a fire or expose it to heat
- Do not charge, use or place in places with high temperatures, including near fire or in hot weather

(Danger of fluid leakage, overheating, ignition or explosion)

- Do not pierce with nails or subject to shock. Do not disassemble or alter
- Do not expose to water or other liquids

(Danger of fluid leakage, overheating, ignition or electric shock)

- Do not catch or cut the lead.
  (Short-circuit may cause fluid leakage, overheating or ignition)
- Do not short-circuit by allowing metals or other materials to come into contact with the socket terminals
- Do not transport or store with metal objects such as necklaces or hairpins

(Short-circuit may cause fluid leakage, overheating or ignition)

■ Main unit and accessories

Do not disassemble, repair or modify

(Danger of electric shock or fire)

Do not touch the floor nozzle's agitator or the rolling switch

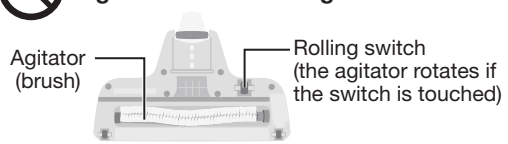

(There is a risk of getting your fingers caught and injured)

▶ In particular, pay attention to children.

⚠ WARNING

Do not suck up flammables or burning objects

(Danger of explosion or fire)

Cigarette, copier toner, kerosene, thinner. etc.

Do not mishandle

- Do not plug or unplug the charging adapter with wet hands
  (Danger of electric shock)
- Do not damage the charging adapter
  (Do not let it get tangled up in the floor nozzle's agitator,damage it, modify it, get it near heating appliances, bend it, twist it, nor forcibly pull on it, also do not put heavy objects on it, nor use it with it bundled up, etc.)
  (Failure to do so may lead to electric shock or ignition due to short-circuit)
  → For repair, consult your retailer.
- Do not overload the outlet or wiring device
  (Exceeding the rated value owing to too many connected plugs and the like may lead to fire due to heat generation)
- Do not use the charging adapter to charge rechargeable batteries of other than this product or non-rechargeable batteries
  (Doing so may lead to battery leakage, heat generation or explosion due to excess current)
- Do not use a damaged charging adapter
  (Doing so may lead to fire due to heat generation or ignition)
- Do not short-circuit the main unit connector or charging adapter plug with a metallic object.
  (Short-circuit may cause fluid leakage, overheating or ignition)

Use the charging adapter correctly

- Insert fully into the socket
  (Failure to do so may lead to electric shock or fire due to heat generation)
- The plug must be removed from the socket outlet before cleaning or maintaining the appliance
  (Danger of electric shock)
- Regularly wipe off dust with a dry cloth
  (Dust gathered can lead to poor insulation due to moisture, which can lead to fire)

⚠ WARNING

■ Battery (Rechargeable lithium ion battery)

Do not touch the battery with wet hands
(Danger of overheating, ignition or electric shock)

If battery liquid gets into your eyes, immediately wash with clean water (Do not rub your eyes)
(Danger of blindness)
➡ Seek medical attention immediately.

If the battery pack is leaking, place the battery in a sealed plastic bag and recycle of safely according to regulations of your residential area
(Liquid may contact resulting in skin irritation or injuries)

For the purposes of recharging the battery, only use the detachable supply unit provided with this appliance
Charging adapter Model No. → See P.20

Avoid dropping, impacting or wetting
(Danger of overheating, ignition or electric shock)

If the cord is damaged, you need to replace the charging adapter to avoid danger
(It may cause an electric shock or fire caused by short circuit)

This appliance is not intended for use by persons (including children) with reduced physical, sensory or mental capabilities, or lack of experience and knowledge, unless they have been given supervision or instruction concerning use of the appliance by a person responsible for their safety
Children should be supervised to ensure that they do not play with the appliance
(It may cause a burn, injury or electric shock)

In the event of an anomaly or failure, stop using immediately and unplug the charging adapter
(Failure to do so may lead to smoke generation, ignition or electric shock)

Examples of anomalies and failures
- Pressing“ ON/HIGH” does not start the stick cleaner
- Moving the charging adapter turns on and off the battery status indicator lamp
- The stick cleaner makes an abnormal noise when used.
- The main unit deforms and/or becomes abnormally hot.
- A burning“smell” comes out of the main unit

➡ Immediately request your retailer for inspection or repair.

⚠ CAUTION

■ Battery (Rechargeable lithium ion battery)

Do not place items on its top, or place it where you can drop it easily
(Danger of overheating, ignition, electric shock or injuries)

If the battery leaks and the fluid gets onto your skin or clothes, wash carefully with clean water
(Danger of skin irritation or injuries)

Store the main unit and the batteries in a clean, dry place
(Danger of overheating, ignition or electric shock)

The battery must be removed from the appliance before it is scrapped (P.19)
(Danger of ignition, electric shock or accidents)

■ Main unit and accessories

Do not mishandle
- Do not drag, roll or drop the main unit
- If the floor nozzle’s raised fabric, brush cover, roller, rolling switch, etc. are worn, or foreign matter such as sand or pebbles is adhering on them, do not use them like that
  → Check the unit before use, and if there is wearing, consult the place of purchase.

(This can cause scratching to the floor surface)

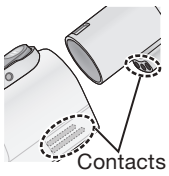

- Do not put metals on the contacts of the main unit, extension wand, etc.
- Do not pull the cord when unplugging the charging adapter

(Failure to do so may lead to electric shock or ignition due to short-circuit)

Do not allow near fire
(The exhaust may make the flame bigger increasing the risk of fire)

Do not wash it with water (excludes the accessories and parts that can be washed with water), nor use it in bathrooms
(Danger of electric shock or fire)

Be sure to turn the stick cleaner “Off”when leaning it against walls, etc.
(There is a risk of injury, or the floor getting damaged due to the main unit falling over)

ENGLISH

Notes on Use

For long-term use

Do not use for business or other purpose than vacuuming.

■ **Do not use to suck up the following or similar things**
(This can cause malfunctions and odors)
- Chemical dehumidifiers
- Large amounts of a powder (such as the powder inside a fire extinguisher)
- Water and other liquids
- Things with pet excrement and the like
- Glass, pins, needles, toothpicks
- Long strings
- Damp materials
- Carpet fringe (tassel)
- Things that easily block the suction port (such as stockings)

■ **Do not vacuum a place with large amounts of sand, sand for pets or pebbles and the like**
(This can cause malfunction)

■ **Do not vacuum with the tips of the main unit or extension wand**
(This can cause poor contact and damage due to the wearing of the tips, etc.)
➡ Use the crevices nozzles, etc. (P. 11)

■ **Do not use for long periods of time with the suction port blocked**
(This can cause deformation due to overheating)

■ **Do not block the exhaust vent**
(This can cause deformation due to overheating)

■ **Do not vacuum up large debris, nor vacuum when the dust level MAX line is exceeded**
(This can cause clogging in the intake passage, extension wand, and floor nozzles, etc.)
➡ Remove large debris such as candy wrappers and tissue papers, etc. then vacuum.
Dispose of the debris, before the dust level MAX line is exceeded.
When removing the clogged up debris, refer to "Troubleshooting" (P. 16).

■ Do not apply excessive force to the floor nozzle's bellows section
(This can cause the bellows section to get torn or scratched up)

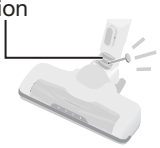

To avoid overheating the motor and/or battery (protection device)

Continuing operation under the following conditions triggers the protection device which will stop and disable the stick cleaner. (P. 16)

- Continuous operation with a lot of debris accumulated in the dust box
- Blocked suction port
- Blocked extension wand and/or nozzle
- Leaving the agitator (brush) in the same place while it is rotating
- Letting the agitator (brush) chew up foreign objects

Charging

Charging

The battery is not fully charged at the time of purchase, so please be sure to charge it before use.

Charging time: Approx. 3.5 hours

Firmly insert the charging adapter plug all the way into the main unit's connector.

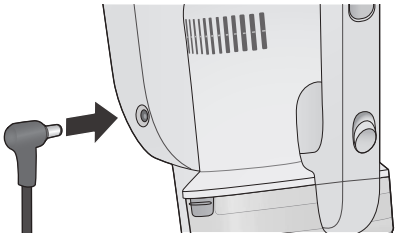

Request

● When unplugging the plug, do not hold onto the cord, instead hold onto the end of the plug.
(This can cause malfunctioning due to the wire getting broken)

To help make the battery last longer

● When not using for one month or more, store it fully charged and be sure to charge once a year at the least.
(If the battery is stored without any residual power, it might no longer be able to be charged, or the battery's performance or lifespan might be reduced)

● When the stick cleaner stops operating during vacuuming due to flat battery, operation may be resumed for a short time by pressing "ON/HIGH" again. However, do not operate in this way repeatedly. Doing so shortens the battery service life.

● Be sure to charge the battery in a place with room temperature between 5 °C and 35 °C. The battery cannot be charged correctly in a place with low room temperature, or high temperature such as under direct sunlight. The operating time may become shorter, or the charging time may become longer.

● Set the main unit on the storage stand

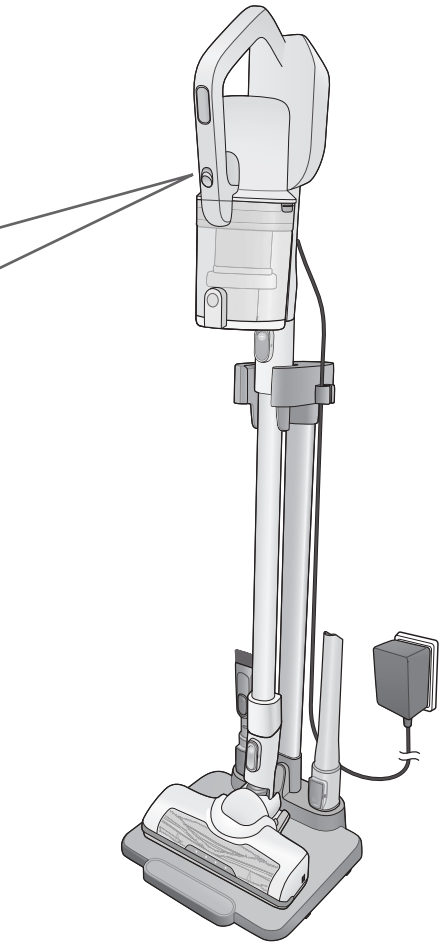

■ How to read the battery status indicator lamp

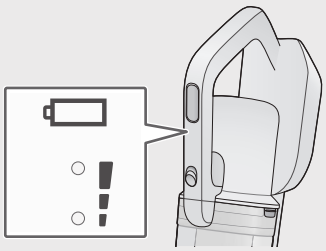

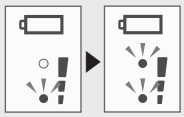

Flashing

It is charging

The battery temperature changes depending on the usage conditions such as the ambient temperatures and usage times, etc.
If the battery temperature is high, then it might take longer to charge it because it automatically waits until it reaches a temperature suitable for charging.
(The maximum is about 6 hours)

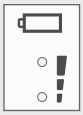

Goes out

Charging is completed

It goes out when charging is completed.

● There is an abnormality when it quickly flashes (about 0.15 seconds intervals).
Refer to “Troubleshooting” (P. 17).

Request

- When the battery status indicator lamp does not light up, or when it immediately goes out, unplug the charging adapter plug from the main unit, and then plug it in again.
- If the battery status indicator lamp does not turn on or it turns off immediately, unplug the charging adapter from the main unit and plug in again.
- If radio and TV are disturbed by noise, move away the charging adapter by 1 m or more.

Note

- The main unit and charging adapter become warm during charging, but this is normal.
- The operating time varies depending on the battery temperature and service conditions.
- The charging adapter consumes about 0.5 W of power even when it is not connected to the main unit.
- The charging adapter may make some noise, but this is normal.
- The stick cleaner cannot be used during charging. To use, unplug the charging adapter from the main unit.

Vacuuming

1 To start it up

Press ON/HIGH **(Operation starts in "ON" mode)**

■ To change the strength

ON/HIGH — The operating mode changes each time the button is pressed.
"ON" ◄► "HIGH"

"ON": Normal vacuuming
"HIGH": To vacuum with high suction power

● The floor nozzle brush rotates, and the LED light lights up.
(The rotating cannot be stopped)
(The LED light cannot be turned off)

2 To shut it off

Press OFF

3 Charge the battery after use. (P.8)

Request ● Do not use force on the nozzle, and move it lightly and slowly along tatami mats and wood flooring. Move it back and forth on carpets. Debris can easily be taken up by pulling the nozzle towards yourself. (When vacuuming soft and easy to scratch floors such as cedar, cypress and vinyl floors, etc. and when floor waxes and polishing floor detergents are being used on them, the floors might get scratched up.)

Note ● If the floor nozzle rises up from the floor, the agitator (brush) will stop rotating for safety.

■ The battery status indicator lamp lights up to let you know!

It indicates the remaining battery level while you are vacuuming.

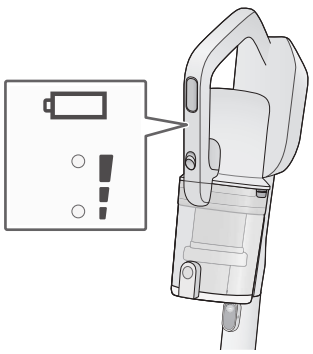

	Lights up (2 lights) There is enough battery power. You can vacuum.
	Lights up (1 light) The battery power is running low. You can vacuum.
	Flashing (1 light) The battery power is low. Charge it. (P. 8)

Note ● If the battery runs out during operation, the over-discharge prevention device will automatically stop the battery.

Secret Cleaning Techniques... Use different nozzles to match the places to be vacuumed.

Request ● Do not use on shiny surfaces such as a piano. (Doing so may scratch the surface)

As a handy cleaner

Floor nozzle

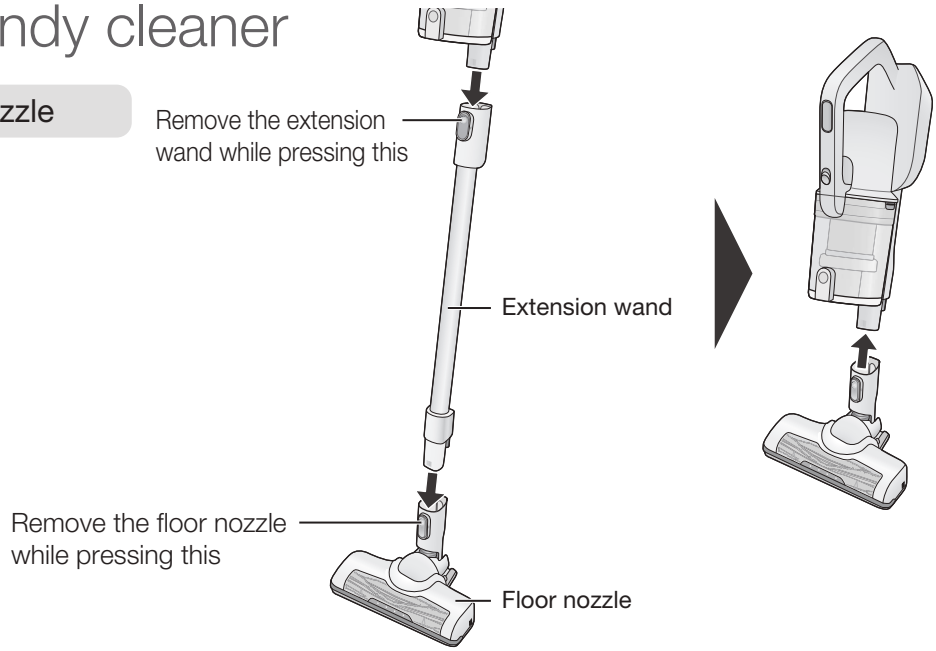

For window sashes...

Crevice nozzle

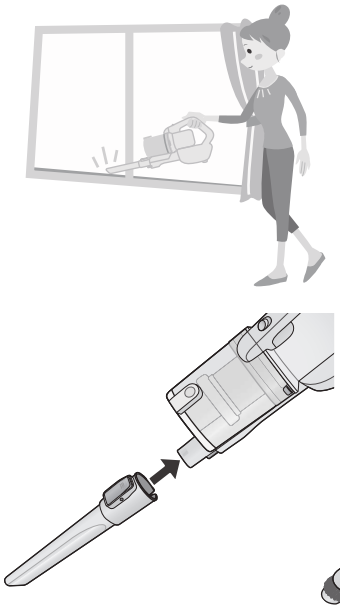

2-way Dusting brush

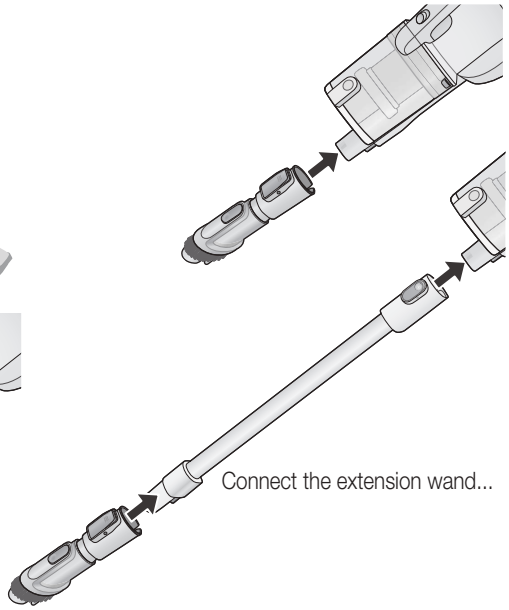

<How to extend the brush>

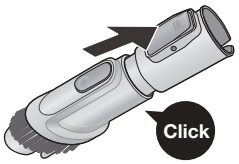

Pull
(Until it makes a sound)

<How to push the brush back in>

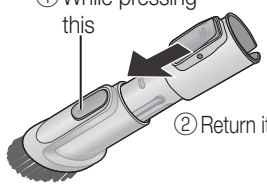

ENGLISH

Empty the dust box

Check the Dust Level ( )

As a guide, once a week

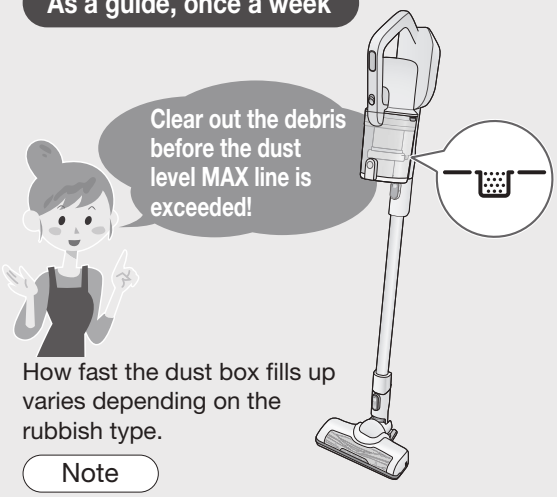

How fast the dust box fills up varies depending on the rubbish type.

Note

- With a new carpet, the dust box is quickly filled up with loose tufts.(Loose tufts will decrease with the number of vacuuming times)

1 Remove the extension wand (P. 11)

2 Clear out the debris

1 Press the dust disposal button, and throw away the debris

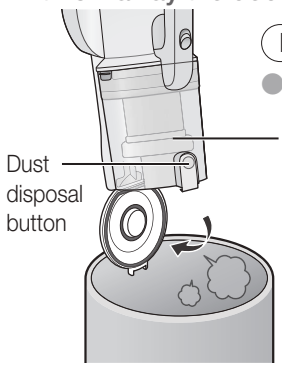

Request

- If it is hard to get the debris to come out, vibrate the dust cup by lightly tapping on it, etc.

2 Close the dust box's bottom lid

Firmly press until you hear a **"click"**

Maintenance

When the suction power does not recover even if the debris is thrown away

Disassembly

1 Throw away the debris (on the left)

2 Remove the dust box

①While pressing the removal button in the direction of the arrow

②Remove it

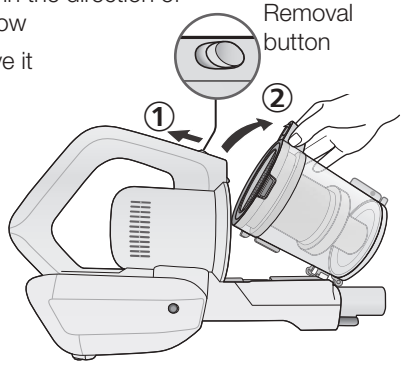

3 Remove the cyclone unit and mesh filter from the dust cup

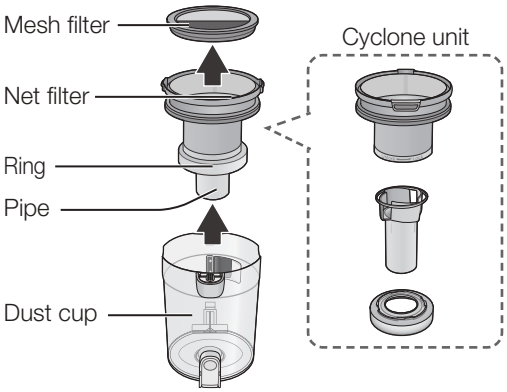

4 Remove the net filter and pipe from the ring

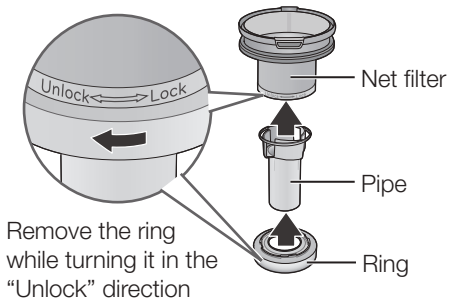

Remove the ring while turning it in the "Unlock" direction

/ When suction power weakens

Cleaning

Lightly tap on it to remove debris and dust
Wipe away the dust on its surfaces with tissues

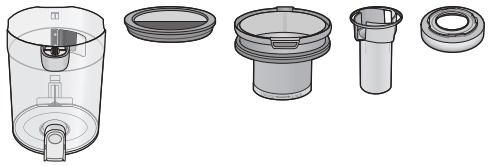

It can also be washed with water when you are concerned about grime
(Dry it sufficiently then put it back in)

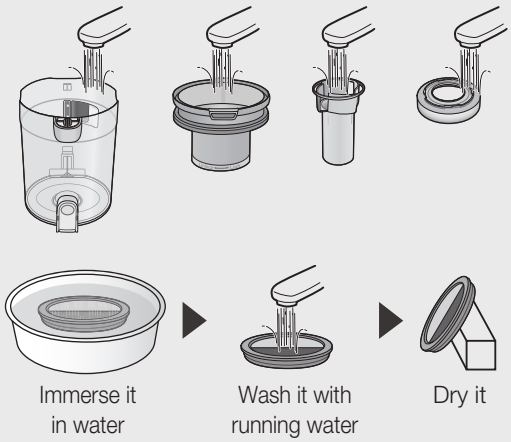

Request

- Do not use detergent, benzine, thinner, alcohol, etc. (May lead to cracks and discolouration)
- **Leave it in a well-ventilated place for about 24 hours, and let it thoroughly dry.** (Not doing so can cause it to smell and get clogged up)
- Do not expose to hot airflow from a hairdryer and the like. (May lead to deformation and failure)

Assembly

- Install in the reverse sequence of disassembly

1 Fit the pipe into the ring, and install the net filter

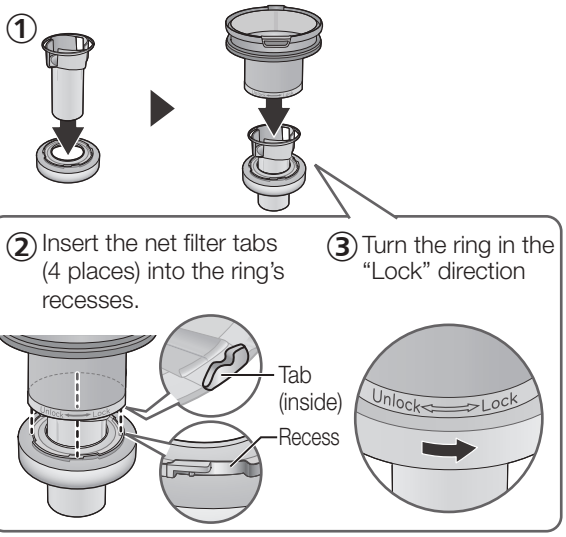

2 Install the cyclone unit and mesh filter into the dust cup

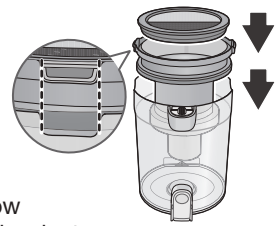

- Be sure to put the backflow prevention rubber inside the dust cup. (Not doing so can cause debris to not get sucked up)

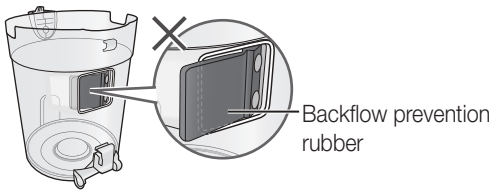

3 Attach the dust box to the main unit

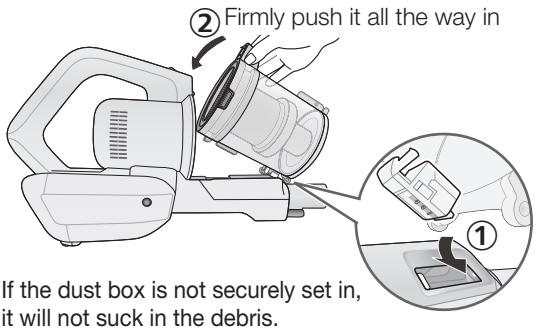

- If the dust box is not securely set in, it will not suck in the debris.

ENGLISH

Maintenance (Continued)

When suction power weakens (about once a month)/When maintenance is required

Be sure to press “OFF” and unplug the charging adapter before performing maintenance.

Floor Nozzle

Remove rubbish from the ◯ area.

Wash in water ✕ Except for the agitator (brush)

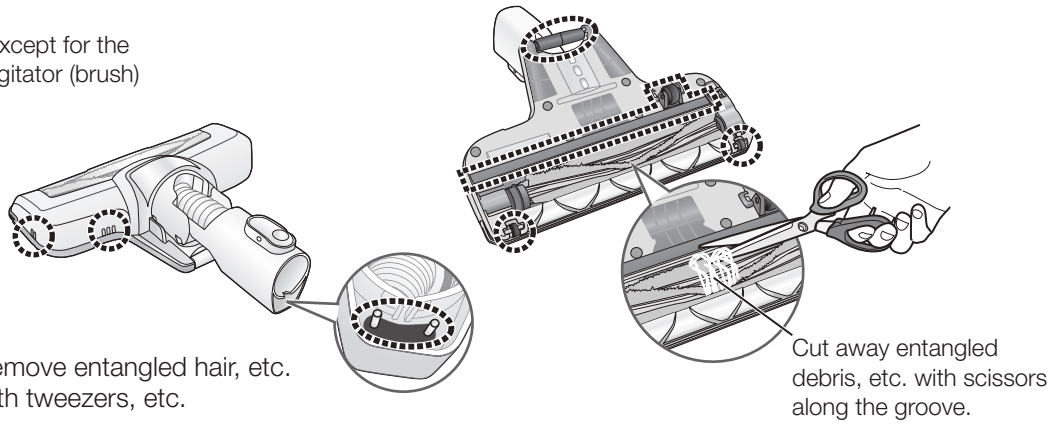

● Remove entangled hair, etc. with tweezers, etc.

Detach the agitator (brush)...

Remove rubbish from the ◯ area.

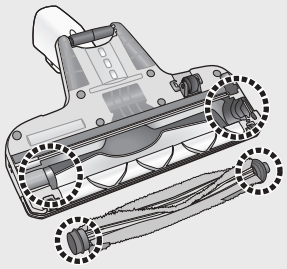

Wash the agitator (brush) with water

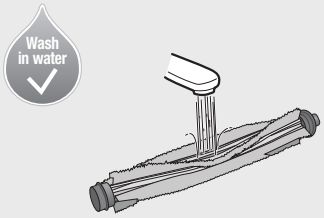

■ Detach and attach the agitator (brush)

Detaching method

1 Remove the brush cover

① While pulling the tab in the direction of the arrow

② Pull it up

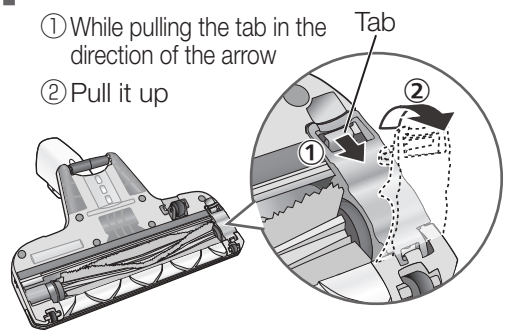

2 Remove the agitator (brush)

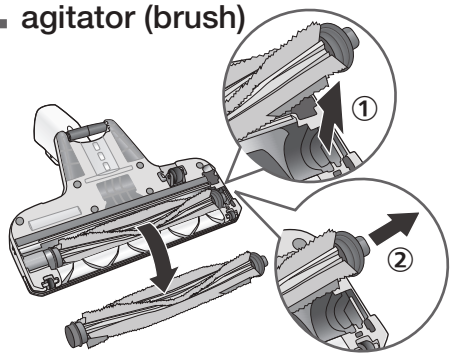

Exhaust vent

Remove rubbish from the area.

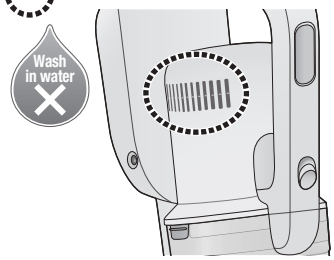

Main unit/Extension wand

Wipe with a soft damp cloth.

- Wring dry

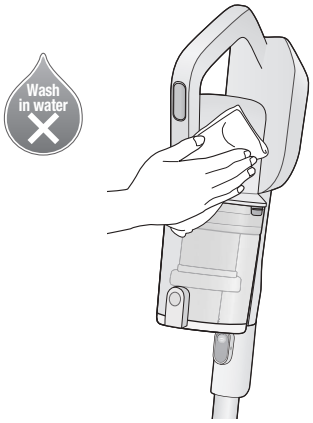

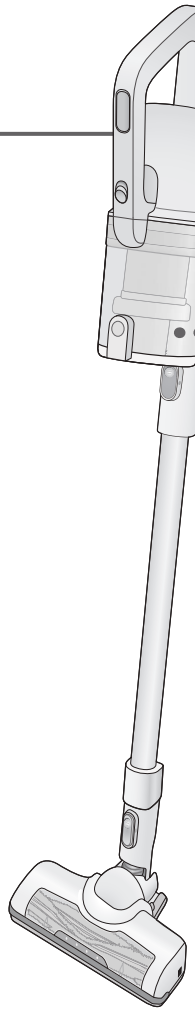

Pre-filter

Pat the dust off or rinse.

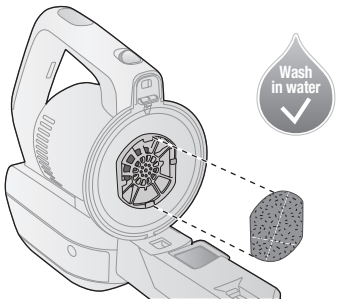

- Be sure to put it back after maintenance.

Dust box (P.12)

- The dust cup's transparency decreases with the number of times it is cleaned, but that does not affect its performance.

Request

- When washing with water ...
  - Be sure to drain and dry well.
    (Failure to do so may lead to smell and clogging)
  - Do not expose to hot airflow from a hairdryer and the like.
    (Agitator (brush)): May lead to deformation and failure)
    (Pre-filter: May lead to rubbish penetration and failure due to filter shrinkage)
- Do not use detergent, benzine, thinner, alcohol, etc. (May lead to cracks and discolouration)
- When using a wipe, follow its instructions.

Attaching method

1 Set the agitator (brush) in

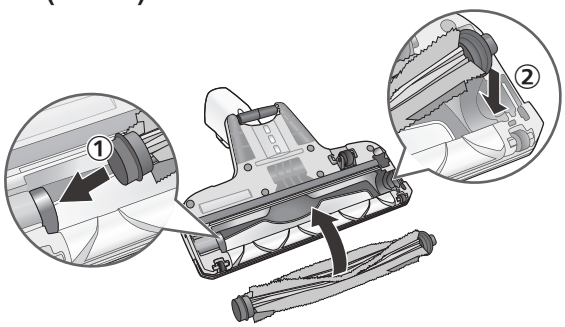

2 Set the brush cover in

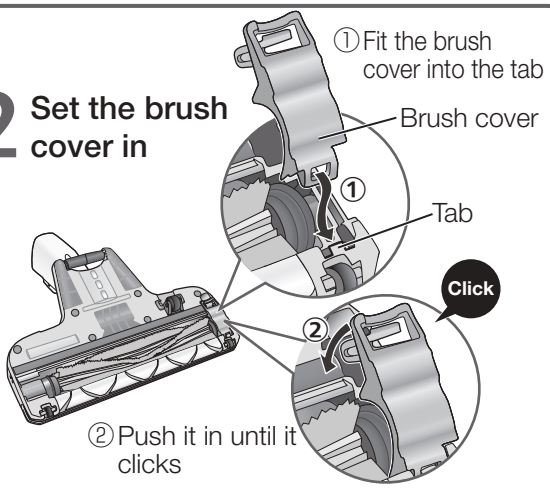

ENGLISH

Troubleshooting

Please check the following items before contacting the retailer for repair.

	Problem	Check here
Operation and suction power	It cannot be operated	● Is the battery depleted? (P. 8)
	It stops running even though nothing is being done to it	● In order to prevent the motor from overheating, is the safeguard device working? →① Press "OFF" ② Wait 5 to 30 minutes (the motor cools down, and the safeguard device is released) ③ Investigate what caused (P. 8) the safeguard device to work • Continuously operated with a lot of dust accumulated in the dust box → Throw away the debris in the dust box, and clean it (P. 12) • The extension wand and nozzle are clogged up with debris → Remove the debris • Used with foreign matter entwined in the agitator (brush) → Remove the foreign matter
	The floor nozzle's agitator (brush) stops moving	● In order to prevent the battery from overheating, is the safeguard device working? →① Press "OFF" ② Wait 5 to 30 minutes (the battery cools down, and the safeguard device is released) ③ Investigate what caused (P. 8) the safeguard device to work • Continuously operated with a lot of dust accumulated in the dust box → Throw away the debris in the dust box, and clean it (P. 12) • The extension wand and nozzle are clogged up with debris → Remove the debris ● If the floor nozzle rises up from the floor, the agitator (brush) will stop rotating for safety. ● Have you been using it so that the floor nozzle fell off? → Lift the floor nozzle up once, and slowly lower it. ● Are debris or strings wrapped around, or jamming up the agitator (brush)? (P. 14) ● Depending on the floor surface types, such as long-pile carpets, the agitator (brush) might not rotate, or it might slow down.
	The suction power is weak even in the "HIGH" operating mode	● Press "OFF", and retry operating it. ● Is each filter clogged up? → Clean them (P. 12, 15) ● Is the dust box securely set in? ● Are the air intake passage, extension wand, and floor nozzle clogged up with debris? → Remove the clogged up debris with a thin stick, etc. 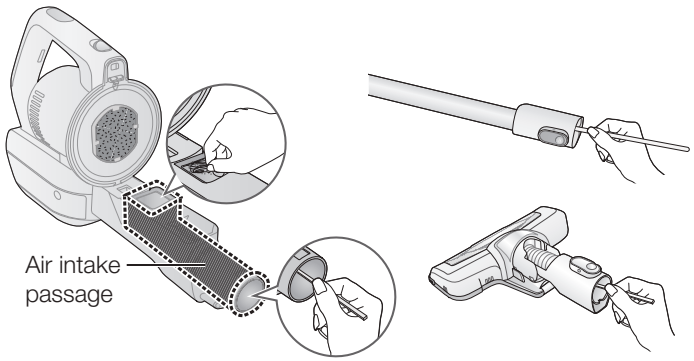
	The suction power from the floor nozzle is weak	● Is it full of debris? ● Is the dust box clogged up? → Clean it (P. 12)

	Problem	Check here
Charging	The battery status indicator lamp does not come on	● Is the charging adapter firmly plugged into the outlet? ● Is the charging adapter plug securely inserted into the main unit's connector?
Charging	The battery status indicator lamp does not go out (The charging times are long)	● The charging times might take up to 6 hours at the most depending on the usage conditions such as the ambient temperatures and usage times. ● If the battery status indicator lamp does not go out even though the battery is charged for 6 hours or more, then since the device can be considered to be defective, consult the retailer where it was purchased.
Charging	The battery status indicator lamp quickly flashes (about 0.15 second intervals)	● Is the charging adapter plug securely inserted into the main unit's connector? → Unplug the plug from the main unit, and reinsert it ● Is there any foreign matter on the main unit's connector, or the charging adapter plug? → Remove the foreign matter ● Was the battery charged in places where the ambient temperatures are high or low? → Charge it in places where the room temperatures are 5 °C to 35 °C (P. 8) ● Is the dedicated charging adapter being used? ● Is the battery connector securely inserted? (P. 19)
Charging	The operating times are short even when it is charged up	● Even if the battery status indicator lamp is lit, it might not be being charged. (It cannot be operated) If the battery temperature is high such as immediately after the vacuum is operated, it automatically waits to charge until the temperature becomes suitable for charging, so it is not being charged even if the battery status indicator lamp is lit. → Charge it until the battery status indicator lamp goes out ● Was the battery charged in places where the ambient temperatures are high or low? → Charge it in places where the room temperatures are 5 °C to 35 °C (P. 8) ● When the usage times are significantly shortened even though it is being correctly charged, the battery's lifespan is over. (The battery's lifespan varies depending on the usage conditions such as ambient temperatures and usage times) → Replace the battery (P. 19)

Troubleshooting (Continued)

Please check the following items before contacting the retailer for repair.

	Problem	Check here
Smell	The smell of the debris is coming from the exhaust	● Are you leaving the vacuum filled with strongly smelling sucked up debris in it? → If you are concerned about this with repeated operating, dispose of the debris (P. 12) → Clean out each filter (P. 12, 15)
Noise	The operating sound makes high and loud (“Conk, conk” etc.) noises.	● Are the mesh filter and net filter clogged up? → Clean them (P. 12) ● Are the extension wand and nozzle clogged up with debris? ● Is the nozzle tip blocked?
	The floor nozzle vibrates, and makes “Rattle, rattle” noises.	● It is not malfunctioning. These are the operating sounds of the ball and the lever inside the rolling switch.
	If anomaly persists even after checking	● Bring the product (main unit, extension wand, floor nozzle, battery and charging adapter) along with the warranty to your retailer.

Replace the battery (Battery disposal)

The battery is a consumable!
If the operating time reduces significantly even after proper recharging, it means the battery has reached the end of its service life. Please replace it to the new battery.
You can purchase the replacement battery (sold separately) at the place where you purchased the unit.

About the rechargeable lithium-ion battery

The usable time reduces as you continue to repeatedly use the unit. The life of the battery depends on factors such as the ambient temperature, and amount of time it is used, and the length of charge/discharge cycles will become shorter depending on usage conditions.

The used battery should not be disassembled and disposed it together with normal household waste. Please take it to appropriate collection points in accordance with your municipal rules. For more information, contact with the retailer or your local authorities in charge of waste management.

Handling of used batteries

- Use adhesive tape to insulate the connector of the battery.
- Do not disassemble the battery.

Request

- Before removing the battery, operate the main unit repeatedly until the battery is discharged completely.
- The appliance must be disconnected from the supply mains when removing the battery.
- The battery is to be disposed of safely.

1 Press "OFF", and remove the battery cover

① Remove the screws (2 places)

② Remove the battery cover

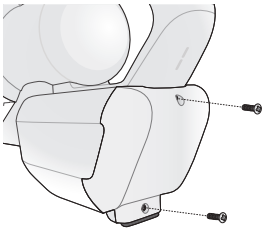

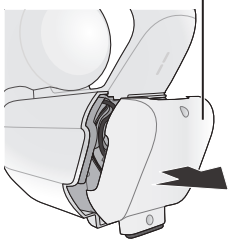

2 Remove the connectors, and take the battery out

Take the connectors (2 sets) out, and

① While pressing on the connector flanges

② Pull the connectors apart

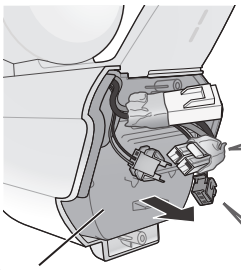

Battery

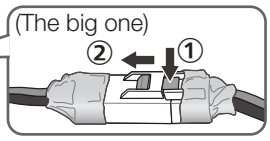

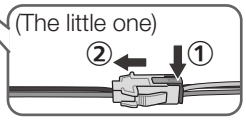

3 Set the new battery in

① Set the battery in

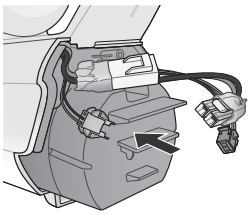

② Insert the new battery connector in until it "clicks"

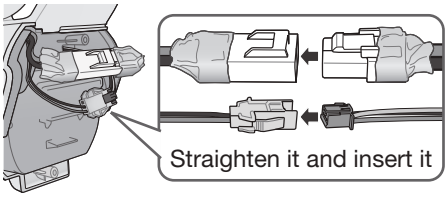

4 Install the battery cover

① Fit the lead wires in as per the following illustration in the sequence of (the little one) → (the big one) connectors so that they do not get enmeshed

Lead wires

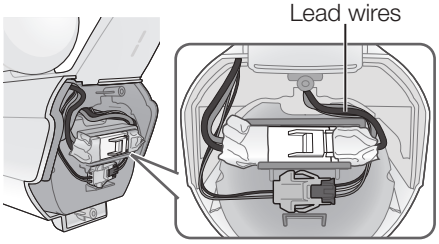

② Install the battery cover

③ Tighten the screws (2 places)

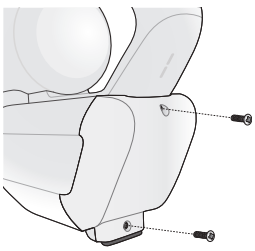

ENGLISH

Specifications

Dimensions	(Stick cleaner) W 253 mm × D 253 mm × H 1101 mm
	(Main unit) W 120 mm × D 253 mm × H 424 mm
Weight	2.3 kg (Stick cleaner)
	1.5 kg (Main unit<Including the battery>)
Dust capacity	0.3 L (Up to the dust level MAX line)
	0.6 L (Maximum volume)

Battery used	Rechargeable lithium-ion battery Model No. AVV12V-U9H (For Malaysia , Singapore , Philippines) Model No. AVV12V-U9G (For New Zealand) Model No. AVA12V-0GH (For Malaysia , Singapore , Philippines , New Zealand)	Nominal voltage	18.0 V ⎓
		Rated capacity	1650 mAh
		Number of cells	5 cells

Continuous operating time*	ON	Approximately 36 minutes (When using the floor nozzle)
		Approximately 40 minutes (When using the 2-way dusting brush or the crevice nozzle)
	HIGH	Approximately 15 minutes (When using the floor nozzle)

(Charging adapter) Charging power supply	Model No.	AVV61V-U9V (For Malaysia , Singapore) AVV61V-U9F (For Philippines) AVV61V-U9G (For New Zealand)
	Input	100-240 V ～ 50-60 Hz 0.5-0.2 A (Power consumption : Charging - Approx. 17 W, Removed from main unit - Approx. 0.5 W)
	Output	20 V ⎓ 0.7 A
	Charging time	Approx. 3.5 hours. (When charged from flat at ambient temperature of 20 ºC)
	Cord length	1.5 m
Accessories		• Extension wand (1) • Floor nozzle (1) • Stand holder (1) • Stand base (1) • Charging adapter (1) • 2-way Dusting brush (1) • Crevice nozzle (1)

* Fully charged, new battery/at ambient temperature of 20 ºC

- The “Total cell capacity 36 Wh” which is indicated on the battery label is a calculated value that is based on the cell specifications, and the rated capacity for which it can actually be used as a product is 30 Wh.

Charging Information for battery pack

Nominal Specifications		
Item	Specifications	Remark
Charging Current	0.7 A	–
Charging Voltage	20.3 V	–
Charging cut current	50 mA	–
Ambient (Charge)	0 – 45 ℃	–

Charge Limits		
Battery Pack Model	Maximum Charge Currents, A	Maximum Charge Voltage, V
AVV12V-U9H (For Malaysia , Singapore , Philippines) AVV12V-U9G (For New Zealand) AVA12V-0GH (For Malaysia , Singapore , Philippines , New Zealand)	0.735 A	20.55 V

Panasonic®

Arahan Pengendalian

Pembersih Vakum Boleh Dicas Semula (Penggunaan domestik)

Nombor Model **MC-SBV01**

Terima kasih kerana membeli produk Panasonic ini.

- Sila baca arahan ini dengan teliti sebelum menggunakan produk ini dan simpan arahan pengendalian ini untuk kegunaan masa hadapan.
- Sila baca "Langkah berjaga-jaga keselamatan" (Halaman 24 hingga 25) dengan teliti sebelum menggunakan produk.
- Gambar, ilustrasi, warna, dan sebagainya yang digunakan adalah untuk tujuan penjelasan dan mungkin sedikit berbeza daripada produk sebenar.

: Simbol ini bermaksud untuk kegunaan di luar sahaja.

Kandungan

22 Nama Bahagian
24 **Langkah Berjaga-jaga Keselamatan**
26 Nota Penggunaan
26 Pengecasan
28 Pemvakuman
30 Kosongkan bekas habuk
30 Penyelenggaraan
34 Penyelesaian Masalah
37 Menggantikan bateri
38 Spesifikasi

BAHASA MELAYU

Nama Bahagian

Periksa aksesori yang disertakan.

Bahagian yang terdapat di dalam [ ] adalah aksesori yang disertakan.

Pembersih berdiri

Unit utama

Butang pengendalian (H.28)

Lampu penunjuk status bateri (putih) (H. 27, 28)

Lampu TINGGI (putih) (H. 28)

● Lampu ini hanya akan menyala ketika dikendalikan dalam mod “HIGH”.

Batang sambungan

LED (lampu) (H. 28)

Muncung lantai (Muncung kuasa)

Penyesuai pengecasan (H.26)

Palam elektrik *

Palam

Kord (kord kuasa)

* Palam elektrik mungkin berbeza berbanding ilustrasi.

Muncung krevis (H.29)

Berus habuk 2 hala (H.29)

Penggelek

Suis gulung

Fabrik ternaik

Penutup berus

Penggelek

Penggelek

Pengaduk (berus)

(Bahagian bawah muncung lantai)

Penutup bateri (H.37)

● Bateri diletakkan di dalam.

Bateri Litium-ion boleh dicas semula	
·Kapasiti terkadar	1650 mAh
·Bilangan sel	5 sel

Getah Tidak Licin

● Membantu apabila menyandarkan pembersih berdiri pada dinding.

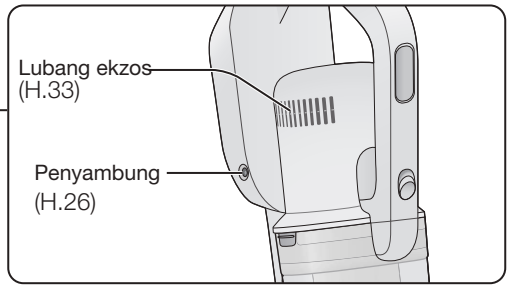

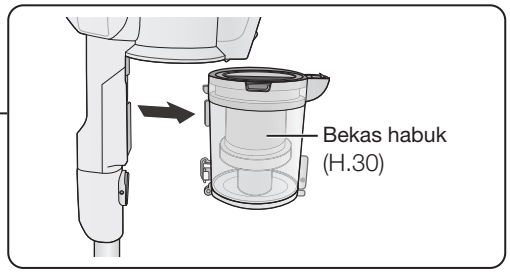

Dirian penyimpanan

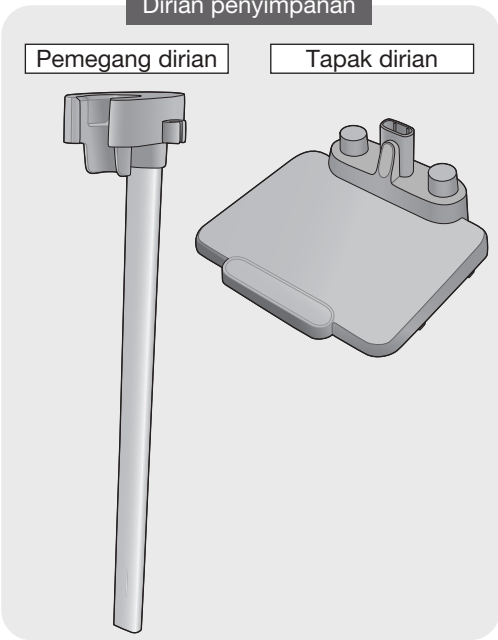

Penyediaan Dirian Penyimpanan

1 Pemasangan dirian penyimpanan (pemegang dirian dan tapak dirian).

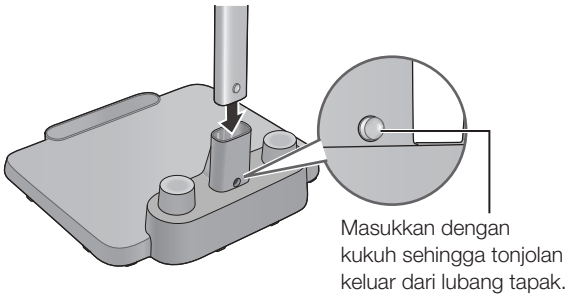

2 Letakkan pembersih berdiri di atas dirian penyimpanan.

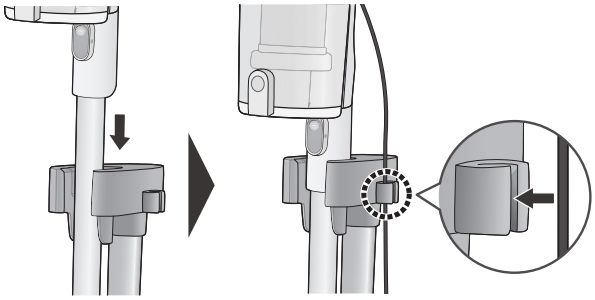

● Apabila mengalih keluar pemegang dirian dari tapak dirian.

① Semasa menolak tonjolan ke dalam dengan pemutar skru dan sebagainya.

② Tarik keluar pemegang dirian.

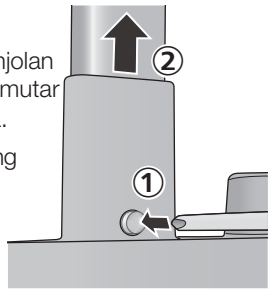

■ Muncung krevis, dan sebagainya boleh disimpan di tapak dirian.

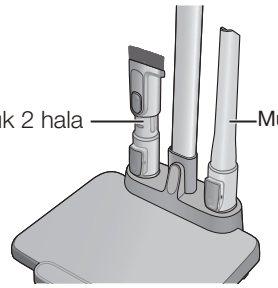

BAHASA MELAYU

Langkah Berjaga-jaga Keselamatan

Sila patuhi semua arahan

Bahagian ini menerangkan langkah-langkah keselamatan yang mesti dipatuhi untuk mengelakkan kecederaan diri dan/atau kerosakan harta benda.

■ Tahap bahaya dan kerosakan yang mungkin berlaku apabila peranti digunakan secara salah dikelaskan dan ditunjukkan seperti di bawah.

⚠ **BAHAYA**	Menunjukkan risiko kecederaan serius atau kematian yang tinggi.
⚠ **AMARAN**	Menunjukkan risiko kecederaan serius atau kematian.
⚠ **AWAS**	Menunjukkan risiko kecederaan atau kerosakan harta benda.

■ Simbol berikut menandakan perkara yang perlu anda perhatikan.

⃠	Menunjukkan tindakan yang dilarang.
!	Menunjukkan tindakan yang mesti dilaksanakan.

⚠ BAHAYA

■ Bateri (Bateri litium-ion boleh dicas semula)

Jangan salah kendalikan

- Jangan gunakan selain daripada MC-SBV01
- Jangan gunakan bateri atau penyesuai selain daripada bateri litium-ion boleh dicas semula dan penyesuai pengecasan yang asli

(Arus lebih boleh menyebabkan kebocoran bendalir, pemanasan lampau atau letupan)

- Jangan buang bateri ke dalam api atau dedahkannya kepada haba
- Jangan cas, gunakan atau letakkan bateri di tempat bersuhu tinggi, termasuk berhampiran api atau cuaca panas

(Bahaya kebocoran bendalir, pemanasan lampau, penyalaan atau letupan)

- Jangan tebuk dengan paku atau terkena kejutan. Jangan ceraikan atau ubah
- Jangan dedahkan kepada air atau cecair lain

(Bahaya kebocoran bendalir, pemanasan lampau, penyalaan atau kejutan elektrik)

- Jangan tersangkut atau potong wayar utama. (Litar pintas boleh menyebabkan kebocoran bendalir, pemanasan lampau atau penyalaan)
- Jangan akibatkan litar pintas dengan membenarkan logam atau bahan lain bersentuhan dengan terminal soket
- Jangan angkut atau simpan bersama objek logam seperti rantai atau pin rambut

(Litar pintas boleh menyebabkan kebocoran bendalir, pemanasan lampau atau penyalaan)

■ Unit utama dan aksesori

Jangan tanggalkan, baiki atau ubah suai

(Bahaya kejutan elektrik atau kebakaran)

Jangan sentuh pengaduk muncung lantai atau suis gulung

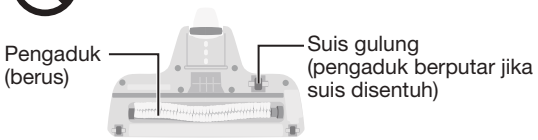

(Terdapat risiko jari tersepit atau cedera)

▶ Tumpukan perhatian terutamanya kepada kanak-kanak.

⚠ AMARAN

Jangan sedut objek yang mudah terbakar atau sedang terbakar

(Bahaya letupan atau api)

Rokok, toner pencetak, minyak tanah, pencair dan sebagainya.

Jangan salah kendalikan

- Jangan pasang atau cabut palam penyesuai pengecasan dengan tangan yang basah (Bahaya kejutan elektrik)
- Jangan rosakkan penyesuai pengecasan (Jangan biarkan ia tersangkut pada pengaduk muncung lantai, rosakkannya, ubah suai, dekatkan dengan alat pemanas, bengkokkan, putar, atau tarik secara paksa, juga jangan letakkan benda berat di atasnya, atau menggunakannya dengan ia digabungkan, dll.) (Kegagalan berbuat demikian boleh menyebabkan kejutan elektrik atau nyalaan api disebabkan litar pintas) → Untuk pembaikan, rujuk penjual anda.
- Jangan bebankan alur keluar atau peranti pendawaian (Melebihi nilai terkadar disebabkan oleh terlalu banyak soket yang disambungkan dan yang seumpamanya boleh menyebabkan kebakaran yang disebabkan oleh penjanaan haba)
- Jangan gunakan penyesuai pengecasan untuk mengecas bateri boleh dicas semula selain daripada produk ini atau bateri yang tidak boleh dicas semula (Berbuat demikian boleh menyebabkan kebocoran bateri, penjanaan haba atau letupan disebabkan oleh arus berlebihan)
- Jangan gunakan penyesuai pengecasan yang rosak (Berbuat demikian boleh menyebabkan kebakaran disebabkan oleh penjanaan haba atau penyalaan)
- Jangan akibatkan litar pintas pada penyambung unit utama atau palam penyesuai pengecasan dengan objek logam. (Litar pintas boleh menyebabkan kebocoran bendalir, pemanasan lampau atau penyalaan)

Gunakan penyesuai pengecasan dengan betul

- Masukkan sepenuhnya ke dalam soket (Kegagalan berbuat demikian boleh menyebabkan kejutan elektrik atau kebakaran disebabkan penghasilan haba)
- Palam mesti dicabut keluar dari alur keluar soket sebelum membersihkan atau menyelenggara perkakas ini (Bahaya kejutan elektrik)
- Bersihkan habuk dengan kain kering dengan kerap (Habuk yang terkumpul boleh menyebabkan penebatan yang lemah akibat kelembapan yang boleh mengakibatkan kebakaran)

⚠ AMARAN

■ Bateri (Bateri litium-ion boleh dicas semula)

Jangan sentuh bateri dengan tangan yang basah
(Bahaya pemanasan lampau, penyalaan atau kejutan elektrik)

Jika cecair bateri masuk ke dalam mata anda, segera basuh dengan air bersih (Jangan gosok mata anda)
(Bahaya kebutaan)
➡ Dapatkan rawatan perubatan dengan segera.

Jika pek bateri bocor, letakkan bateri di dalam beg plastik yang ditutup dan kitar semula dengan selamat mengikut peraturan kawasan kediaman anda
(Cecair boleh terkena pada kulit dan mengakibatkan kerengsaan kulit atau kecederaan)

Untuk tujuan mengecas semula bateri, hanya gunakan unit bekalan boleh tanggal yang disediakan bersama perkakas ini
No. Model penyesuai pengecasan → Lihat H.38

Elakkan daripada menjatuhkan, menghentam atau membasahkan
(Bahaya pemanasan lampau, penyalaan atau kejutan elektrik)

Jika kord sudah rosak, anda perlu menggantikan penyesuai pengecasan untuk mengelakkan bahaya
(Ia boleh menyebabkan kejutan elektrik atau kebakaran yang disebabkan oleh litar pintas)

Perkakas ini bukan direka untuk digunakan oleh individu (termasuk kanak-kanak) yang kurang upaya fizikal, deria atau mental atau kurang pengalaman dan pengetahuan melainkan pengawasan atau arahan penggunaan telah diberikan kepada mereka oleh orang yang bertanggungjawab ke atas keselamatan mereka Kanak-kanak harus diawasi bagi memastikan mereka tidak bermain dengan perkakas ini.
(Ini boleh menyebabkan melecur, kecederaan atau kejutan elektrik)

Sekiranya berlaku kejanggalan atau kegagalan, hentikan penggunaan dengan segera dan cabut palam penyesuai pengecas
(Kegagalan berbuat demikian boleh menyebabkan penjanaan asap, penyalaan atau kejutan elektrik)

Contoh kejanggalan dan kegagalan
- Menekan “ON/HIGH” tidak menghidupkan pembersih berdiri
- Menggerakkan penyesuai pengecasan menghidupkan dan mematikan lampu penunjuk status bateri
- Pembersih berdiri mengeluarkan bunyi luar biasa semasa digunakan.
- Unit utama berubah bentuk dan/atau menjadi sangat panas.
- Bau “terbakar” dihasilkan dari unit utama

➡ Minta pemeriksaan dan pembaikan kepada penjual anda dengan segera.

⚠ AWAS

■ Bateri (Bateri litium-ion boleh dicas semula)

Jangan letakkan item di atasnya, atau letakkan ia di tempat yang anda boleh jatuhkan ia dengan mudah
(Bahaya pemanasan lampau, penyalaan, kejutan elektrik atau kecederaan)

Jika bateri bocor dan cecair terkena pada kulit atau pakaian anda, basuh dengan berhati-hati menggunakan air bersih
(Bahaya kerengsaan kulit atau kecederaan)

Simpan unit utama dan bateri di tempat yang bersih dan kering
(Bahaya pemanasan lampau, penyalaan atau kejutan elektrik)

Bateri mesti dikeluarkan dari perkakas sebelum ia dibuang (H.37)
(Bahaya penyalaan, kejutan elektrik atau kemalangan)

■ Unit utama dan aksesori

Jangan salah kendalikan
- Jangan seret, golek atau jatuhkan unit utama
- Jika fabrik ternaik, penutup berus, pengguling, suis gulung, dsb dari muncung lantai telah haus atau benda asing seperti pasir atau kerikil melekat pada bahagian-bahagian tersebut, jangan gunakan bahagian-bahagian tersebut begitu sahaja
  → Periksa unit sebelum digunakan, dan jika wujud haus, rujuk tempat pembelian.

(Ini boleh menyebabkan calar pada permukaan lantai)

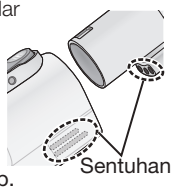

- Jangan biarkan logam bersentuhan dengan unit utama, batang sambungan, dsb.
- Jangan tarik kord semasa mencabut palam penyesuai pengecasan

(Kegagalan berbuat demikian boleh menyebabkan kejutan elektrik atau nyalaan api disebabkan litar pintas)

Jangan biarkan berhampiran dengan api
(Ekzos boleh menyebabkan api menjadi lebih besar dan meningkatkan risiko kebakaran)

Jangan basuh vakum dengan air (kecuali aksesori dan bahagian yang boleh dibasuh dengan air) atau menggunakannya di dalam bilik air
(Bahaya kejutan elektrik atau kebakaran)

Pastikan anda “Mematikan” pembersih berdiri apabila menyandarkan pada dinding dsb.
(Terdapat risiko kecederaan atau kerosakan pada lantai disebabkan unit utama terjatuh)

Nota Penggunaan

Untuk kegunaan jangka masa panjang

Jangan gunakan untuk tujuan perniagaan atau tujuan lain selain memvakum.

■ **Jangan gunakan untuk menyedut item yang berikut atau serupa**
(Ini boleh menyebabkan pincang tugas atau bau)
- Pelembap kimia
- Serbuk yang banyak (seperti serbuk di dalam alat pemadam api)
- Air atau cecair lain
- Item yang mempunyai kotoran haiwan peliharaan dan seumpamanya
- Kaca, pin, jarum, pencungkil gigi
- Tali panjang
- Bahan lembap
- Tepi permaidani (rumbai)
- Item yang mudah menyekat port sedutan (seperti stoking)

■ **Jangan vakum tempat yang mempunyai banyak pasir, pasir untuk haiwan peliharaan atau kerikil dan seumpamanya**
(Ini boleh menyebabkan pincang tugas)

■ **Jangan vakum dengan hujung unit utama atau batang sambungan**
(Ini boleh menyebabkan sentuhan yang lemah dan kerosakan disebabkan haus pada bahagian hujung, dsb.)
➡ Gunakan muncung krevis, dsb. (H. 29)

■ **Jangan gunakan untuk jangka masa yang panjang dengan port sedutan tersumbat**
(Ini boleh menyebabkan pencacatan bentuk disebabkan pemanasan lampau)

■ **Jangan sumbat lubang ekzos**
(Ini boleh menyebabkan pencacatan bentuk disebabkan oleh pemanasan lampau)

■ **Jangan vakum sampah yang besar atau memvakum apabila melebihi garis paras habuk MAKS**
(Ini boleh menyebabkan penyumbatan pada saluran masuk, batang sambungan, muncung lantai, dll.)
➡ Keluarkan sampah besar seperti pembalut gula-gula dan kertas tisu, dsb.,kemudian vakum .
Buang sampah sebelum melebihi garis paras habuk MAKS.
Semasa membuang sampah yang tersumbat, rujuk pada “Penyelesaian Masalah”(H.34).

■ **Jangan gunakan kekuatan yang berlebihan terhadap bahagian belos muncung lantai**
(Ini boleh menyebabkan bahagian belos koyak atau tercalar)

Untuk mengelakkan pemanasan lampau motor dan/atau bateri (alat perlindungan)

Pengendalian berterusan dalam keadaan berikut akan mencetus alat perlindungan yang akan menghentikan dan menyahdayakan pembersih berdiri. (H.34)

- Pengendalian berterusan dengan sampah yang banyak terkumpul di dalam bekas habuk
- Port sedutan tersumbat
- Batang sambungan dan/atau muncung tersumbat
- Membiarkan pengaduk (berus) di tempat yang sama semasa berputar
- Membiarkan pengaduk (berus) menyedut objek asing

Pengecasan

Pengecasan

Bateri tidak dicas sepenuhnya pada masa pembelian, jadi sila pastikan untuk mengecasnya sebelum digunakan.

Masa pengecasan: Kira-kira 3.5 jam

Masukkan palam penyesuai pengecasan dengan kukuh sepenuhnya ke dalam penyambung unit utama.

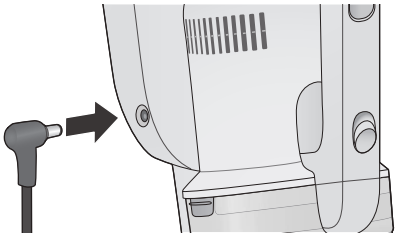

Permintaan

- Semasa mencabut palam, jangan pegang kord, sebaliknya pegang hujung palam.
(Ini boleh menyebabkan kerosakan kerana wayar terputus)

Untuk membantu menjadikan bateri tahan lebih lama

- Apabila tidak digunakan selama satu bulan atau lebih, cas sepenuhnya dan simpan serta pastikan anda mengecas vakum sekurang-kurangnya setahun sekali. (Jika bateri disimpan tanpa kuasa baki, vakum mungkin tidak dapat dicas lagi atau prestasi atau jangka hayat bateri mungkin berkurang)
- Apabila pembersih berdiri berhenti beroperasi semasa sedang memvakum kerana kehabisan bateri, operasi dapat disambung semula untuk waktu yang singkat dengan menekan “ON / HIGH” semula. Walau bagaimanapun, jangan kendalikan dengan cara ini berulang kali. Berbuat demikian memendekkan jangka hayat bateri.
- Pastikan anda mengecas bateri di tempat bersuhu antara 5ºC hingga 35ºC. Bateri tidak dapat dicas dengan betul di tempat bersuhu rendah atau bersuhu tinggi seperti di bawah cahaya matahari langsung. Masa operasi mungkin menjadi lebih pendek dan masa pengecasan mungkin lebih lama.

● Meletakkan unit utama pada dirian penyimpanan

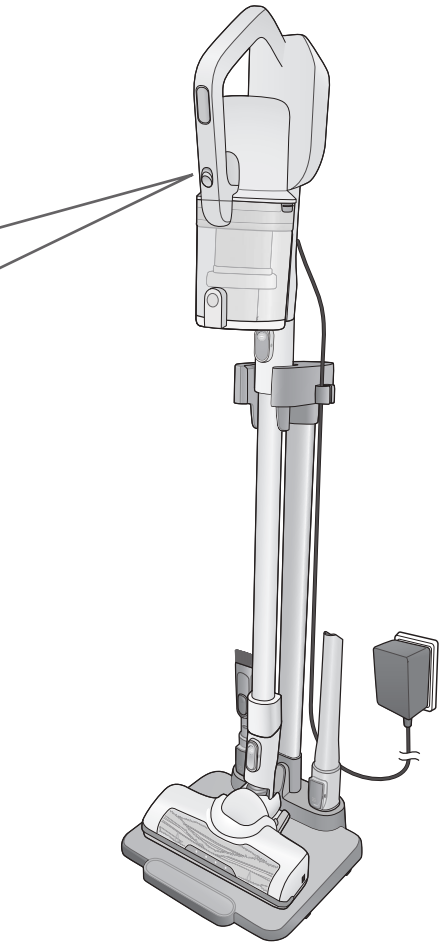

■ Cara membaca lampu penunjuk status bateri

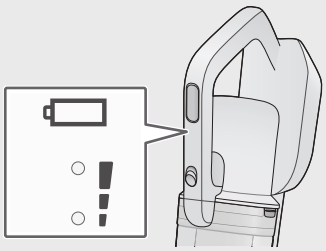

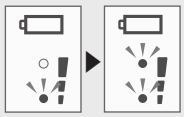

Berkelip

Sedang dicas

Suhu bateri berubah bergantung kepada keadaan penggunaan seperti suhu persekitaran dan masa penggunaan, dsb. Sekiranya suhu bateri tinggi, mungkin akan memakan masa lebih lama untuk mengecas vakum kerana menunggu sehingga mencapai suhu yang sesuai untuk dicas secara automatik. (Maksimum kira-kira 6 jam)

Terpadam

Pengecasan selesai

Vakum terpadam apabila pengecasan selesai.

● Terdapat kejanggalan apabila vakum berkelip dengan cepat (selang kira-kira 0.15 saat).
Rujuk pada “Penyelesaian Masalah” (H.35)

Permintaan

- Apabila lampu penunjuk status bateri tidak menyala, atau semasa terpadam dengan segera, cabut palam penyesuai pengecas dari unit utama, kemudian pasangkan semula.
- Sekiranya lampu penunjuk status bateri tidak menyala atau terpadam dengan segera, cabut palam penyesuai pengecas dari unit utama dan pasangkan semula.
- Sekiranya radio dan TV terganggu oleh bunyi bising, alihkan penyesuai pengecasan sejauh 1 meter atau lebih.

Nota

- Unit utama dan penyesuai pengecasan menjadi panas semasa pengecasan, tetapi ini adalah normal.
- Masa operasi berbeza-beza bergantung pada suhu bateri dan keadaan servis.
- Penyesuai pengecasan menggunakan sekitar 0.5 W kuasa walaupun tidak disambungkan ke unit utama.
- Penyesuai pengecasan mungkin mengeluarkan sedikit bunyi, tetapi ini adalah normal.
- Pembersih berdiri tidak boleh digunakan semasa pengisian. Untuk menggunakan, cabut palam penyesuai pengecasan dari unit utama.

Pemvakuman

1 Untuk memulakan proses

Tekan ON/HIGH **(Operasi bermula dalam mod "ON")**

■ Untuk menukar kekuatan

ON/HIGH Mod operasi berubah setiap kali butang ditekan.
"ON" ◄► "HIGH"

"ON": Pemvakuman normal

"HIGH": Untuk memvakum dengan daya sedutan yang tinggi

● Berus muncung lantai berputar, dan lampu LED menyala.
(Putaran tidak dapat dihentikan)
(Lampu LED tidak dapat dimatikan)

2 Untuk mematikannya

Tekan OFF

3 Cas bateri selepas digunakan. (H.26)

Permintaan ● Jangan kenakan tekanan pada muncung, dan gerakkannya dengan lembut dan perlahan di sepanjang karpet tatami dan lantai kayu. Gerakkan vakum ke depan dan belakang di atas permaidani. Sampah dapat disedut dengan mudah dengan menarik muncung ke arah diri anda. (Apabila memvakum lantai yang lembut dan mudah tercalar seperti lantai sedar, cemara dan vinil, dsb. dan semasa lilin lantai dan bahan cuci lantai penggilap digunakan di atasnya, lantai mungkin tercalar.)

Nota ● Sekiranya muncung lantai ternaik dari lantai, pengaduk (berus) akan berhenti berputar untuk tujuan keselamatan.

■ Lampu penunjuk status bateri menyala untuk memaklumkan anda!

Ini menunjukkan baki tahap bateri semasa anda memvakum.

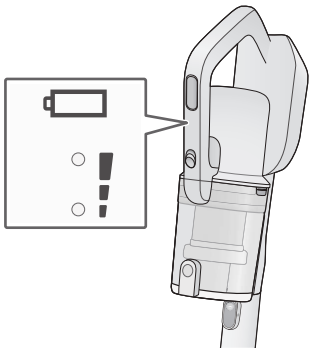

	Menyala (2 lampu) Kuasa bateri mencukupi. Anda boleh memvakum
	Menyala (1 lampu) Kuasa bateri semakin lemah. Anda boleh memvakum
	Berkelip (1 lampu) Kuasa bateri lemah. Cas bateri. (H.26)

Nota ● Sekiranya bateri habis semasa pengendalian, alat pencegahan pelepasan berlebihan akan menghentikan bateri secara automatik.

Teknik Pembersihan Rahsia... Gunakan muncung yang berbeza untuk menyesuaikan mengikut tempat yang akan divakum.

Permintaan ● Jangan gunakan pada permukaan berkilat seperti piano. (Berbuat demikian boleh mencalarkan permukaan itu)

Sebagai pembersih yang berguna

Muncung lantai

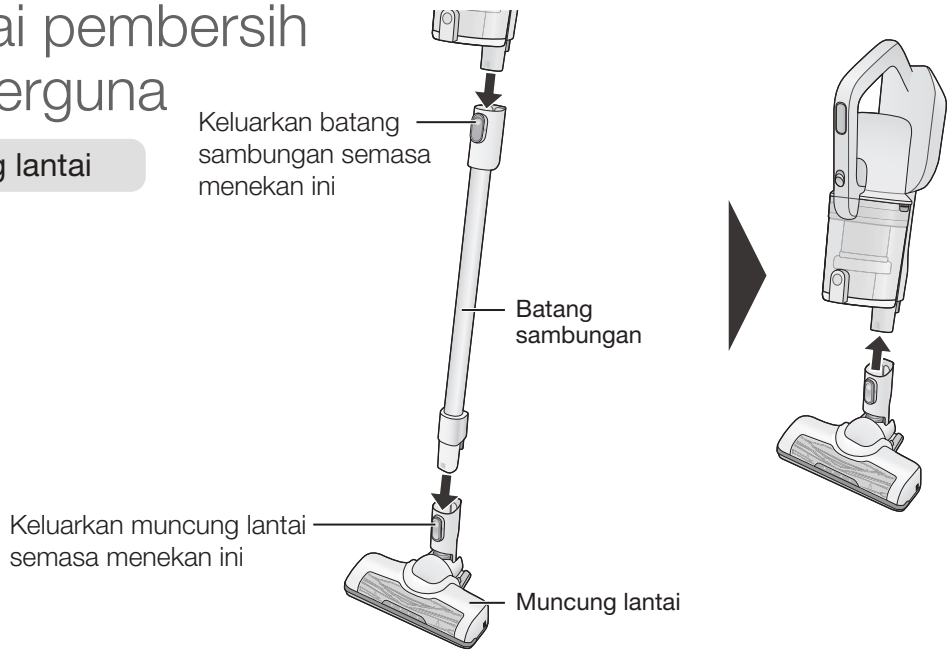

Untuk bingkai tingkap...

Muncung krevis

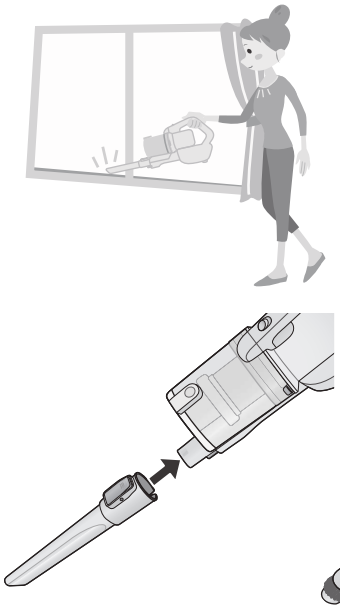

Berus habuk 2 hala

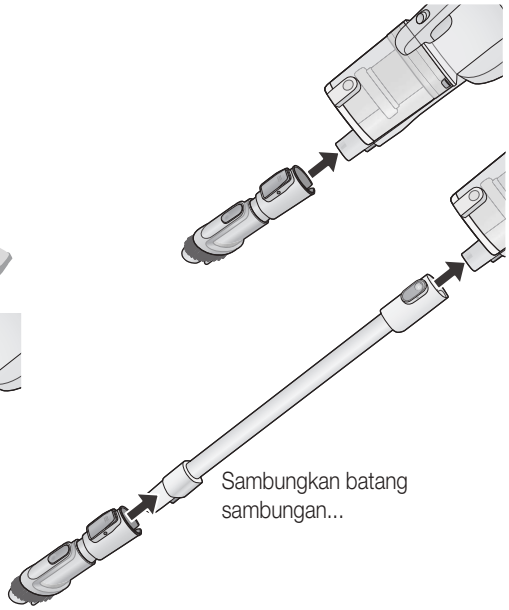

<Cara memanjangkan berus>

Tarik
(Sehingga mengeluarkan bunyi)

<Cara menolak berus masuk ke dalam semula>

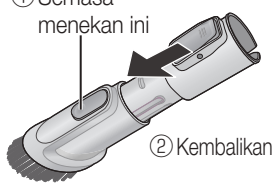

BAHASA MELAYU

Kosongkan bekas habuk

Periksa Tahap Habuk ( )

Sebagai panduan, seminggu sekali

Tempoh bekas habuk penuh berbeza-beza bergantung pada jenis sampah.

Nota

- Pada permaidani baharu, bekas habuk penuh dengan cepat disebabkan tuf yang tertanggal. (Tuf tertanggal akan berkurang mengikut bilangan pemvakuman)

1 Menanggalkan batang sambungan (H.29)

2 Mengosongkan sampah

1 Tekan butang pembuangan habuk, dan buang sampah

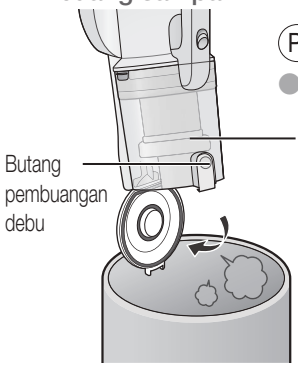

Permintaan

- Sekiranya sukar mengeluarkan sampah, getarkan cawan habuk dengan mengetuknya dengan perlahan, dsb.

2 Tutup penutup bawah bekas habuk

Tekan dengan kuat sehingga anda mendengar bunyi **"klik"**

Penyelenggaraan

Apabila kuasa sedutan tidak kembali walaupun setelah sampah dibuang

Penceraian

1 Buang sampah (di sebelah kiri)

2 Keluarkan bekas habuk

① Sambil menekan butang penanggalan mengikut arah anak panah

② Tanggalkannya

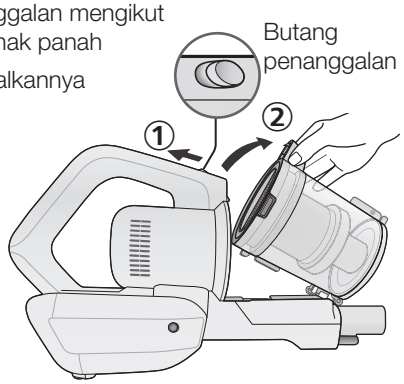

3 Tanggalkan unit siklon dan penapis jaring dari cawan habuk

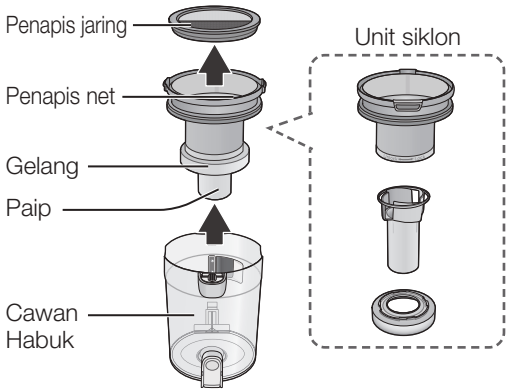

4 Tanggalkan penapis net dan paip dari gelang

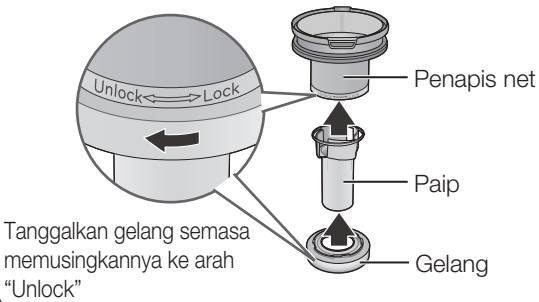

Tanggalkan gelang semasa memusingkannya ke arah "Unlock"

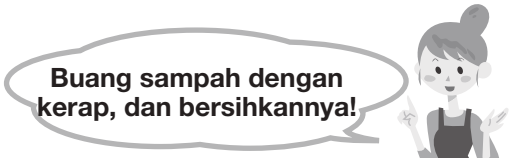

/ Apabila kuasa sedutan berkurang

Pembersihan

Ketuk sedikit di atasnya untuk membuang sampah dan habuk Lap habuk di permukaannya dengan tisu

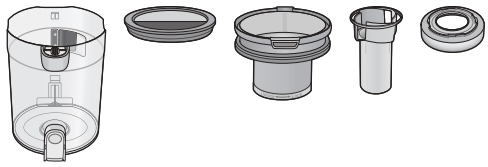

Ia juga boleh dicuci dengan air apabila anda risau tentang kotoran
(Keringkan secukupnya kemudian masukkannya kembali)

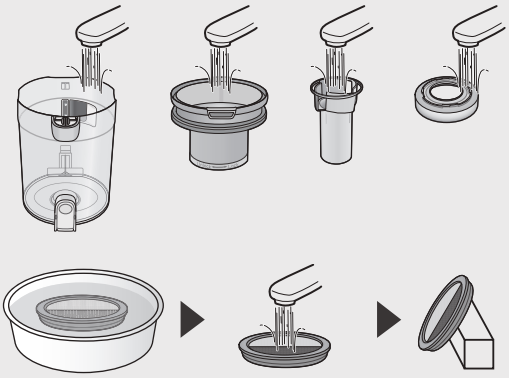

Rendamkannya dalam air ▶ Basuhkannya dengan air mengalir ▶ Keringkannya

Permintaan

- Jangan gunakan bahan cuci, benzena, pencair, alkohol, dsb.
  (Boleh menyebabkan retak dan luntur warna)
- **Biarkan di tempat dengan pengudaraan yang baik kira-kira 24 jam, dan biarkan sehingga kering.**
  (Tidak berbuat demikian boleh menyebabkannya berbau dan tersumbat)
- Jangan dedahkan kepada aliran udara panas dari pengering rambut dan seumpamanya.
  (Boleh menyebabkan pencacatan bentuk dan kegagalan)

Pemasangan

- Pasang dalam urutan terbalik penanggalan

1 Masukkan paip ke dalam gelang, dan pasang penapis net

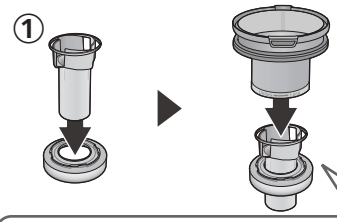

② Masukkan tab penapis net (4 tempat) ke dalam celahan gelang.

③ Pusingkan gelang ke arah "Lock"

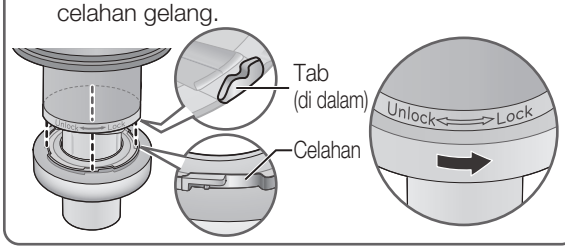

2 Pasangkan unit siklon dan penapis jaring ke dalam cawan habuk

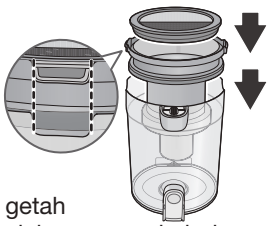

- Pastikan anda meletakkan getah pencegahan aliran balik ke dalam cawan habuk.
  (Tidak berbuat demikian boleh menyebabkan sampah tidak disedut)

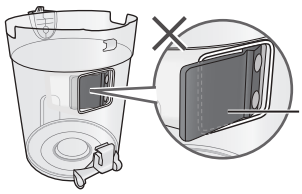

3 Pasangkan bekas habuk pada unit utama

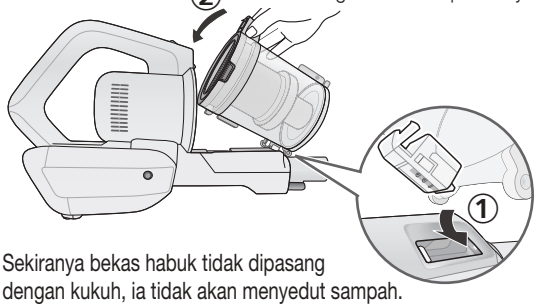

- Sekiranya bekas habuk tidak dipasang dengan kukuh, ia tidak akan menyedut sampah.

BAHASA MELAYU

Penyelenggaraan (Bersambung)

Apabila kuasa sedutan berkurang (kira-kira sebulan sekali)/Apabila penyelenggaraan diperlukan

Pastikan anda menekan “OFF” dan cabut palam penyesuai pengecasan sebelum melakukan penyelenggaraan.

Muncung Lantai

Buang sampah dari kawasan ○.

Basuh dengan Air ✕ Kecuali untuk pengaduk (berus)

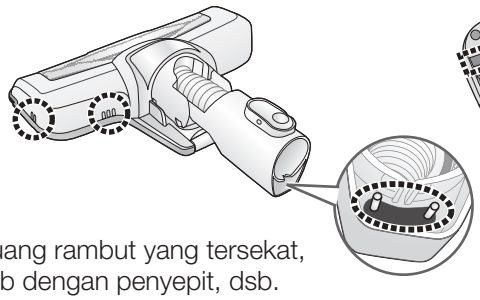

● Buang rambut yang tersekat, dsb dengan penyepit, dsb.

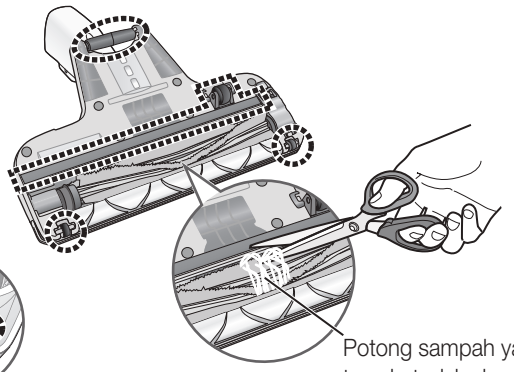

Potong sampah yang tersekat, dsb dengan gunting di sepanjang alur.

Tanggalkan pengaduk (berus)...

Buang sampah dari kawasan ○.

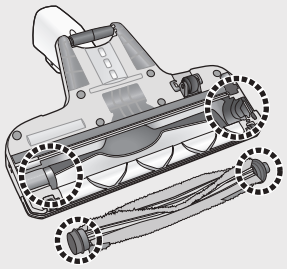

Basuh pengaduk (berus) dengan air

Basuh dengan Air ✓

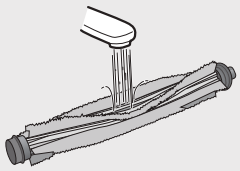

■ Tanggalkan dan pasangkan pengaduk (berus)

Kaedah penanggalan

1 Tanggalkan penutup berus

① Sambil menarik tab mengikut arah anak panah

② Tarik ia ke atas

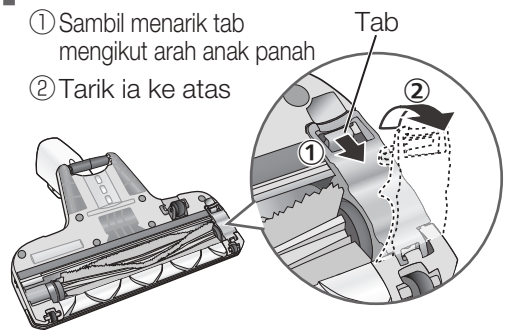

2 Tanggalkan pengaduk (berus)

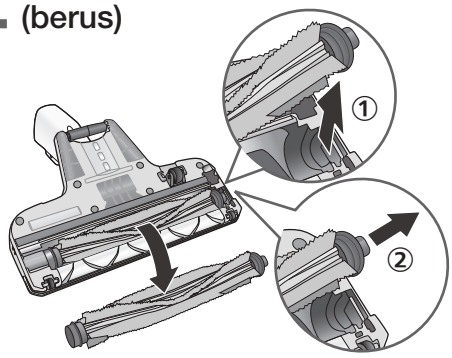

Lubang ekzos

Buang sampah dari kawasan .

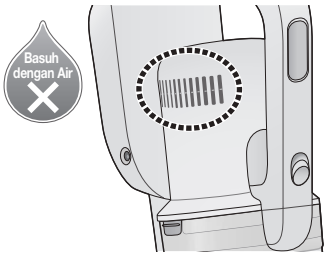

Unit utama/Batang sambungan

Lap dengan kain lembap yang lembut.

● Perahkan

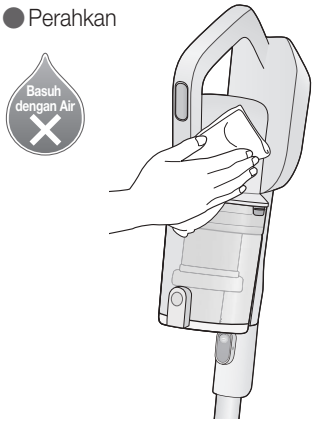

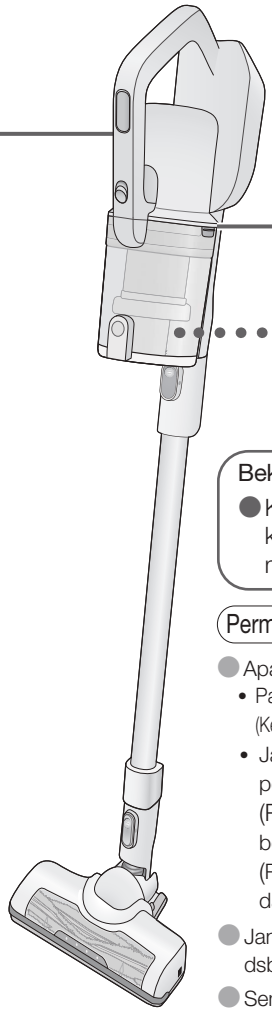

Pra-penapis

Tepuk debu atau bilas.

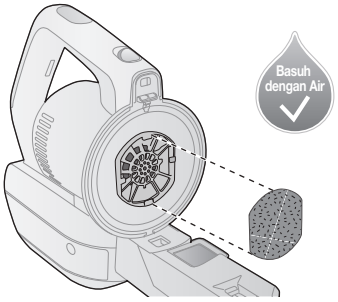

● Pastikan anda meletakkannya semula selepas penyelenggaraan.

Bekas habuk (H.30)

● Kelutsinaran cawan habuk berkurang dengan kekerapan cawan dibersihkan, tetapi itu tidak mempengaruhi prestasinya.

Permintaan

● Apabila membasuh dengan air...
- Pastikan dialirkan dan dikeringkan dengan baik.
  (Kegagalan untuk berbuat demikian boleh menyebabkan bau dan tersumbat)
- Jangan dedahkan kepada aliran udara panas dari pengering rambut dan seumpamanya.
  (Pengaduk (berus): Boleh menyebabkan pencacatan bentuk dan kegagalan)
  (Pra-penapis: Boleh menyebabkan penembusan sampah dan kegagalan kerana pengecutan penapis)

● Jangan gunakan bahan cuci, benzena, pencair, alkohol, dsb. (Boleh menyebabkan retak dan luntur warna)

● Semasa menggunakan tisu basah, ikuti arahannya.

Kaedah pemasangan

1 Masukkan pengaduk (berus)

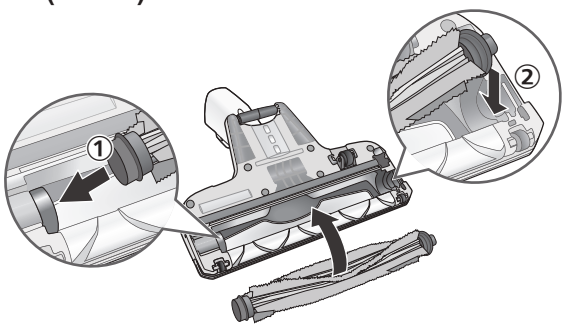

2 Memasang penutup berus

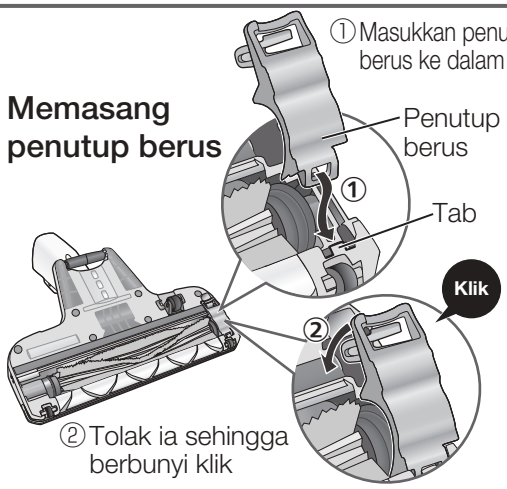

BAHASA MELAYU

Penyelesaian Masalah

Sila periksa item berikut sebelum menghubungi peruncit untuk pembaikan.

	Masalah	Semak di sini
Pengendalian dan kuasa sedutan	**Vakum tidak boleh dikendalikan**	● Adakah bateri habis? (H.26)
	Ia berhenti berfungsi walaupun tiada apa yang dilakukan	● Untuk mengelakkan motor terlalu panas, adakah alat pelindung keselamatan berfungsi? →① Tekan "OFF" ② Tunggu 5 hingga 30 minit (motor menyejuk, dan alat pelindung keselamatan dilepaskan) ③ Siasat punca (h. 26) alat pelindung keselamatan berfungsi • Dikendalikan secara berterusan dengan habuk yang banyak terkumpul di dalam bekas habuk → Buang sampah di dalam bekas habuk, dan bersihkannya (H. 30) • Batang sambungan dan muncung tersumbat dengan sampah → Buang sampah • Digunakan dengan benda asing yang tersekat di dalam alat pengaduk (berus) → Keluarkan benda asing
	Pengaduk (berus) muncung lantai berhenti bergerak	● Untuk mengelakkan bateri terlalu panas, adakah alat pelindung keselamatan berfungsi? →① Tekan "OFF" ② Tunggu 5 hingga 30 minit (bateri menyejuk, dan alat pelindung keselamatan dilepaskan) ③ Siasat punca (h. 26) alat pelindung keselamatan berfungsi • Dikendalikan secara berterusan dengan habuk yang banyak terkumpul di dalam bekas habuk → Buang sampah di dalam bekas habuk, dan bersihkannya (H. 30) • Batang sambungan dan muncung tersumbat dengan sampah → Buang sampah ● Sekiranya muncung lantai ternaik dari lantai, pengaduk (berus) akan berhenti berputar untuk tujuan keselamatan. ● Adakah anda menggunakannya sehingga muncung lantai terjatuh? → Angkat muncung lantai ke atas sekali, dan perlahan-lahan turunkannya. ● Adakah sampah atau tali terlilit, atau menyekat pengaduk (berus)? (H. 32) ● Bergantung pada jenis permukaan lantai, seperti permaidani berbulu panjang, pengaduk (berus) mungkin tidak berputar, atau mungkin perlahan.
	Kuasa sedutan lemah walaupun dalam mod operasi "HIGH"	● tekan "OFF", dan cuba untuk mengendalikan semula. ● Adakah setiap penapis tersumbat? → Bersihkan penapis (H. 30, 33) ● Adakah bekas habuk dipasang dengan kukuh? ● Adakah saluran masuk udara, batang sambungan, dan muncung lantai tersumbat dengan sampah? → Keluarkan sampah yang tersumbat menggunakan batang nipis, dsb. 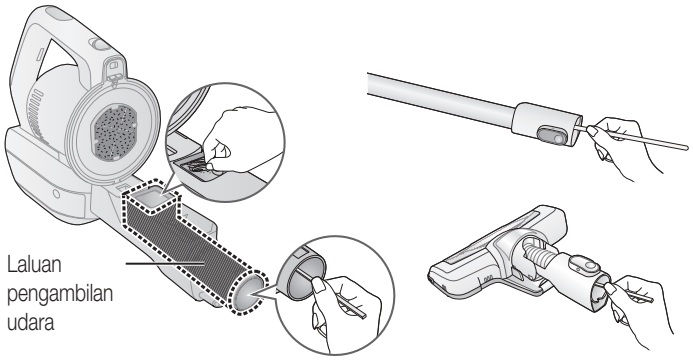
	Kuasa sedutan daripada muncung lantai lemah	● Adakah ia penuh dengan sampah? ● Adakah bekas habuk tersumbat? → Bersihkannya (H. 30)

	Masalah	Semak di sini
Pengecasan	Lampu penunjuk status bateri tidak menyala	● Adakah penyesuai pengecas dipasang dengan kukuh ke dalam saluran keluar? ● Adakah palam penyesuai pengecasan dimasukkan dengan kukuh ke dalam penyambung unit utama?
	Lampu penunjuk status bateri tidak terpadam (Tempoh pengecasan panjang)	● Tempoh pengecasan mungkin paling lama hingga 6 jam bergantung pada keadaan penggunaan seperti suhu sekitar dan tempoh penggunaan. ● Sekiranya lampu penunjuk status bateri tidak terpadam walaupun bateri dicas selama 6 jam atau lebih, oleh kerana alat boleh dianggap rosak, hubungi penjual tempat ia dibeli.
	Lampu penunjuk status bateri berkelip dengan cepat (kira-kira selang 0.15 saat)	● Adakah palam penyesuai pengecasan dimasukkan dengan kukuh ke dalam penyambung unit utama? → Cabut palam dari unit utama, dan masukkan semula ● Adakah terdapat benda asing pada penyambung unit utama atau palam penyesuai pengecasan? → Buang benda asing ● Adakah bateri dicas di tempat bersuhu persekitaran tinggi atau rendah? → Cas di tempat bersuhu 5°C hingga 35°C (H. 26) ● Adakah penyesuai pengecasan khusus sedang digunakan? ● Adakah penyambung bateri dimasukkan dengan kukuh? (H. 37)
	Masa operasi adalah pendek walaupun ia dicas	● Walaupun lampu penunjuk status bateri menyala, ia mungkin tidak dicas. (Ia tidak dapat dikendalikan) Sekiranya suhu bateri tinggi seperti sejurus vakum dikendalikan, vakum menunggu secara automatik untuk dicas sehingga suhu sesuai untuk pengecasan, jadi vakum tidak akan dicas walaupun lampu penunjuk status bateri menyala. → Cas sehingga bateri penunjuk status bateri terpadam ● Adakah bateri dicas di tempat bersuhu persekitaran tinggi atau rendah? → Cas di tempat bersuhu 5°C hingga 35°C (H. 26) ● Apabila masa penggunaan menjadi singkat dengan ketara walaupun telah dicas dengan betul, jangka hayat bateri akan habis. (Jangka hayat bateri berbeza-beza bergantung pada keadaan penggunaan seperti suhu persekitaran dan waktu penggunaan) → Gantikan bateri (H. 37)

Penyelesaian Masalah (Bersambung)

Sila periksa item berikut sebelum menghubungi peruncit untuk pembaikan.

	Masalah	Semak di sini
Bau	Bau sampah datang dari ekzos	● Adakah anda meninggalkan vakum yang dipenuhi dengan sampah yang sangat berbau di dalamnya? → Sekiranya anda risau dengan operasi berulang ini, buang sampah (H. 30) → Bersihkan setiap penapis (H. 30, 33)
Hingar	Operasi mengeluarkan bunyi yang tinggi dan kuat (“Konk, konk” dsb).	● Adakah penapis jaring dan penapis net tersumbat? → Bersihkan kedua-dua penapis (H. 30) ● Adakah batang sambungan dan muncung tersumbat dengan sampah? ● Adakah hujung muncung tersumbat?
	Muncung lantai bergetar, dan mengeluarkan bunyi “Getar, getar”.	● Ia bukanlah pincang tugas. Ini merupakan bunyi operasibola dan tuas di dalam suis gulung.
	Jika kejanggalan berterusan Walaupun setelah diperiksa	● Bawa produk (unit utama, batang sambungan, muncung lantai, bateri dan penyesuai pengecasan) bersama dengan waranti kepada penjual anda.

Menggantikan bateri (Pelupusan bateri)

Bateri ini adalah guna habis!
Jika masa operasi berkurangan secara mendadak walaupun setelah pengecasan semula yang betul, ia bermaksud bateri tersebut telah mencapai penghujung hayat perkhidmatannya. Sila ganti dengan bateri yang baharu.
Anda boleh membeli bateri gantian (dijual secara berasingan) di tempat anda membeli unit tersebut.

Tentang bateri litium-ion boleh dicas semula

Masa boleh guna berkurangan apabila anda menggunakan unit tersebut berulang kali. Hayat bateri bergantung kepada faktor seperti suhu persekitaran dan jumlah masa ia digunakan serta tempoh kitaran pengecasan/nyahcas akan menjadi semakin pendek bergantung kepada keadaan penggunaan.

Bateri yang digunakan tidak boleh dipecahkan dan dilupuskan bersama dengan sisa isi rumah biasa. Sila bawanya ke tempat pengumpulan yang sesuai mengikut peraturan perbandaran anda. Untuk mendapatkan maklumat lanjut, hubungi penjual atau pihak berkuasa tempatan anda yang bertanggungjawab dalam pengurusan sisa.

Pengendalian bateri yang telah digunakan

- Gunakan pita pelekat untuk melindungi penyambung bateri.
- Jangan ceraikan bateri.

Permintaan
- Sebelum menanggalkan bateri, kendalikan unit utama berulang kali sehingga bateri habis sepenuhnya.
- Perkakas mesti terputus daripada sumber bekalan elektrik semasa menanggalkan bateri.
- Bateri hendaklah dilupuskan dengan selamat.

1 Tekan “OFF”, dan tanggalkan penutup bateri

① Tanggalkan skru (2 tempat)

② Tanggalkan penutup bateri

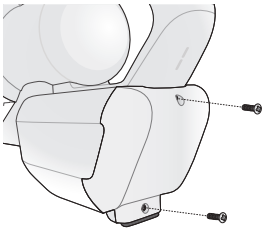

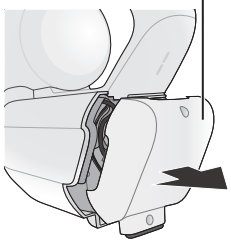

2 Tanggalkan penyambung, dan tanggalkan bateri

Keluarkan penyambung (2 set), dan
① Semasa menekan pada bebibir penyambung
② Pisahkan penyambungnya

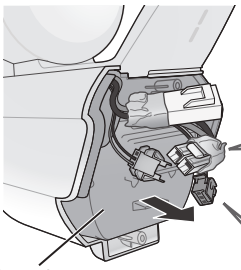

Bateri

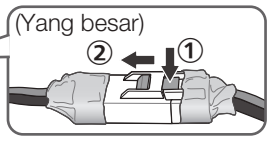

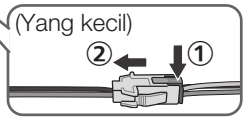

3 Memasukkan bateri baharu

① Memasukkan bateri

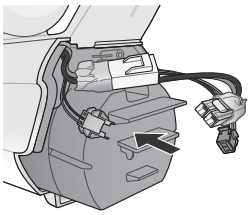

② Masukkan penyambung bateri baharu sehingga berbunyi “klik”

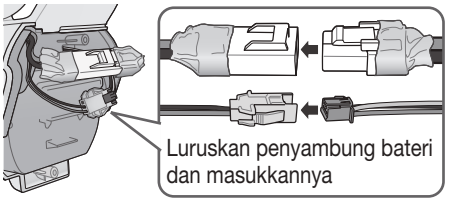

4 Pasang penutup bateri

① Masukkan wayar plumbum seperti dalam ilustrasi berikut dalam urutan penyambung (yang kecil) → (yang besar) agar tidak terkepit

Wayar plumbum

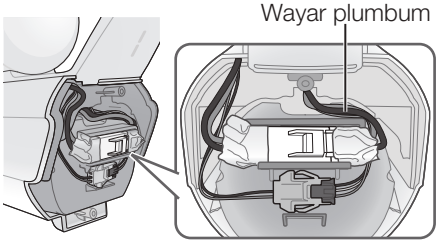

② Pasang penutup bateri
③ Ketatkan skru (2 tempat)

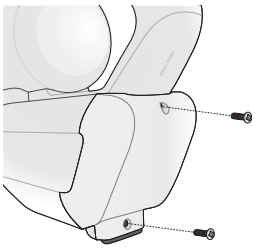

BAHASA MELAYU

Spesifikasi

Dimensi	(Pembersih berdiri) L 253 mm × D 253 mm × T 1101 mm
	(Unit utama) L 120 mm × D 253 mm × T 424 mm
Berat	2.3 kg (Pembersih berdiri)
	1.5 kg (Unit utama<Termasuk bateri>)
Kapasiti habuk	0.3 L (Sehingga garis paras habuk MAKS)
	0.6 L (Isipadu maksimum)

Bateri digunakan	Bateri Litium-ion boleh dicas semula Nombor Model AVV12V-U9H (Untuk Malaysia, Singapura, Filipina) Nombor Model AVV12V-U9G (Untuk New Zealand) Nombor Model AVA12V-0GH (Untuk Malaysia, Singapura, Filipina, New Zealand)	Voltan nominal	18.0 V ⎓
		Kapasiti terkadar	1650 mAh
		Bilangan sel	5 sel

Masa operasi yang berterusan*	ON	Lebih kurang 36 minit (Semasa menggunakan muncung lantai)
		Lebih kurang 40 minit (Semasa menggunakan berus habuk 2 hala atau muncung krevis)
	HIGH	Lebih kurang 15 minit (Semasa menggunakan muncung lantai)

Bekalan kuasa pengecasan (Penyesuai pengecasan)	Nombor Model	AVV61V-U9V (Untuk Malaysia, Singapura) AVV61V-U9F (Untuk Filipina) AVV61V-U9G (Untuk New Zealand)
	Input	100-240 V ∼ 50-60 Hz 0.5-0.2 A (Penggunaan kuasa: Pengecasan - Lebih kurang 17 W, Dikeluarkan dari unit utama - Lebih kurang 0.5 W)
	Output	20 V ⎓ 0.7 A
	Masa pengecasan	Lebih kurang 3.5 jam. (Apabila dicas daripada kosong pada suhu persekitaran 20 ºC)
	Panjang kord	1.5 m
Aksesori		• Batang sambungan (1) • Muncung lantai (1) • Pemegang dirian (1) • Tapak dirian (1) • Penyesuai pengecasan (1) • Berus habuk 2 hala (1) • Muncung krevis (1)

* Dicas sepenuhnya, bateri baharu/pada suhu persekitaran 20 ºC

- "Total cell capacity 36 Wh" yang ditunjukkan pada label bateri adalah nilai yang dikira berdasarkan spesifikasi sel, dan kapasiti terkadar yang sebenarnya dapat digunakan sebagai produk adalah 30 Wh.

Maklumat Pengecasan untuk pek bateri

Spesifikasi Nominal		
Item	Spesifikasi	Catatan
Arus Pengecasan	0.7 A	–
Voltan Pengecasan	20.3 V	–
Arus potong pengecasan	50 mA	–
Ambien (Cas)	0 – 45 ºC	–

Had Cas		
Model Pek Bateri	Arus Cas Maksimum, A	Voltan Cas Maksimum, V
AVV12V-U9H (Untuk Malaysia , Singapura , Filipina) AVV12V-U9G (Untuk New Zealand) AVA12V-0GH (Untuk Malaysia , Singapura , Filipina New Zealand)	0.735 A	20.55 V

Panasonic Corporation

1006, Oaza Kadoma, Kadoma-shi, Osaka 571-8501, Japan
https://www.panasonic.com

© Panasonic Corporation 2021

AVAWWZ002V01
H0721-1042
Issued in 04 2022
Printed in China