Panasonic

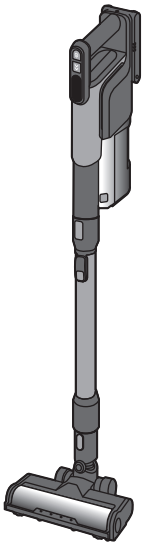

Model No.
No. Model
Số Model
No. Model
رقم الطراز

MC-SBR70
MC-SBR40

Operating Instructions	**Rechargeable Vacuum Cleaner** (Domestic use)
Arahan Pengendalian	**Pembersih Vakum Boleh Dicas Semula** (Penggunaan domestik)
Hướng dẫn Sử dụng	**Máy hút bụi không dây** (Sử dụng trong gia đình)
Petunjuk Pengoperasian	**Penghisap Debu Isi Ulang** (Penggunaan rumah tangga)
مكنسة كهربائية قابلة لإعادة الشحن (للاستخدام المنزلي)	**إرشادات التشغيل**

ENGLISH . . . . . EN
BAHASA MELAYU . . . . . MA
TIẾNG VIỆT VI
BAHASA INDONESIA . . . . . ID
AR . . . . . اللغة العربية

Panasonic®

Operating Instructions

Rechargeable Vacuum Cleaner (Domestic use)

Model No. MC-SBR70
MC-SBR40

Thank you for purchasing this Panasonic product.

- Please read these instructions carefully before using this product, and save this operating instructions for future use.
- Please read the "Safety precautions" (P. EN4 to EN5) carefully before using the product.
- Photos, illustrations, colors, etc. are used for explanation purposes and may slightly vary from the actual product.

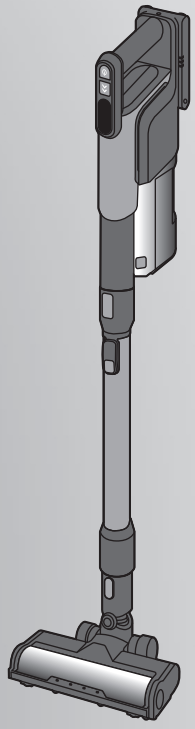

: This symbol means indoor use only.

ENGLISH

Table of Contents

EN4	**Safety Precautions**
EN6	Part Names
EN7	Charging
EN8	Vacuuming
EN10	Maintenance
EN13	Troubleshooting
EN14	Product Disposal
EN15	Specifications

Safety Precautions Please observe all instructions

This section describes the safety precautions that must be observed in order to prevent personal injury and/or property damage.

■ The levels of danger and damage that may result when the device is used incorrectly are classified and indicated as shown below.

⚠ **DANGER**	Indicates high risk of serious injury or death.
⚠ **WARNING**	Indicates risk of serious injury or death.
⚠ **CAUTION**	Indicates risk of injury or property damage.

■ The following symbols indicate what you must observe.

⃠	Indicates actions which are prohibited.
❗	Indicates actions which must be enforced.

⚠ DANGER

■ Battery (Rechargeable lithium ion battery)

Do not mishandle

- Do not use for other than MC-SBR70/ MC-SBR40
- Do not use batteries or adapters other than genuine rechargeable lithium-ion batteries and charging adapters

(Overcurrent may cause fluid leakage, overheating or explosion)

- Do not dispose of the battery in a fire or expose it to heat
- Do not charge, use or place in places with high temperatures, including near fire or in hot weather

(Danger of fluid leakage, overheating, ignition or explosion)

- Do not pierce with nails or subject to shock. Do not disassemble or alter
- Do not expose to water or other liquids

(Danger of fluid leakage, overheating, ignition or electric shock)

- Do not short-circuit by allowing metals or other materials to come into contact with the terminals
- Do not transport or store with metal objects such as necklaces or hairpins

(Short-circuit may cause fluid leakage, overheating or ignition)

■ Main unit and accessories

Do not disassemble, repair or modify
(Danger of electric shock or fire)

Do not touch the floor nozzle's agitator
(There is a risk of getting your fingers caught and injured)
▶ In particular, pay attention to children.

Do not suck up flammable or burning objects
(Danger of explosion or fire)
Cigarettes, copier toner, kerosene, thinner, etc.

⚠ WARNING

Do not mishandle

- Do not plug or unplug the charging adapter with wet hands
  (Danger of electric shock)
- Do not damage the charging adapter
  (Do not let it get tangled up in the floor nozzle's agitator, damage it, modify it, get it near heating appliances, bend it, twist it, nor forcibly pull on it, also do not put heavy objects on it, nor use it with it bundled up, etc.)
  (Failure to do so may lead to electric shock or ignition due to short-circuit)
  → For repairs, consult your retailer.
- Do not overload the outlet or wiring device
  (Exceeding the rated value owing to too many connected plugs and the like may lead to fire due to heat generation)
- Do not use the charging adapter to charge rechargeable batteries of other than this product or non-rechargeable batteries
  (Doing so may lead to battery leakage, heat generation or explosion due to excess current)
- Do not use a damaged charging adapter
  (Doing so may lead to fire due to heat generation or ignition)
- Do not short-circuit the main unit connector or charging adapter plug with a metallic object.
  (Short-circuit may cause fluid leakage, overheating or ignition)

Use the charging adapter correctly

- Insert fully into the socket
  (Failure to do so may lead to electric shock or fire due to heat generation)
- The plug must be removed from the socket outlet before cleaning or maintaining the appliance
  (Danger of electric shock)
- Regularly wipe off dust with a dry cloth
  (Dust gathered can lead to poor insulation due to moisture, which can lead to fire)

Avoid dropping, impacting or wetting
(Danger of overheating, ignition or electric shock)

⚠ WARNING

Battery (Rechargeable lithium ion battery)

Do not touch the battery with wet hands
(Danger of overheating, ignition or electric shock)

If battery liquid gets into your eyes, immediately wash with clean water (Do not rub your eyes)
(Danger of blindness)
➡ Seek medical attention immediately.

If the battery pack is leaking, place the battery in a sealed plastic bag and recycle of safely according to regulations of your residential area
(Liquid may contact resulting in skin irritation or injuries)

For the purposes of recharging the battery, only use the detachable supply unit provided with this appliance
Charging adapter Model No. → See P. EN15, EN16

If the cord is damaged, you need to replace the charging adapter to avoid danger
(It may cause an electric shock or fire caused by short circuit)

If the pins of the plug parts are damaged, the plug-in power supply shall be scrapped
(It may cause an electric shock or fire caused by short circuit)

This appliance is not intended for use by persons (including children) with reduced physical, sensory or mental capabilities, or lack of experience and knowledge, unless they have been given supervision or instruction concerning use of the appliance by a person responsible for their safety Children should be supervised to ensure that they do not play with the appliance
(It may cause a burn, injury or electric shock)

In the event of an anomaly or failure, stop using immediately and unplug the charging adapter
(Failure to do so may lead to smoke generation, ignition or electric shock)

Examples of anomalies and failures
- Pressing the operation switch does not start the vacuum cleaner
- Moving the charging adapter turns on and off the battery status indicator lamp
- The vacuum cleaner makes an abnormal noise when used
- The main unit deforms and/or becomes abnormally hot
- A burning "smell" comes out of the main unit

➡ Immediately request your retailer/authorised service center for inspection or repairs.

⚠ CAUTION

Battery (Rechargeable lithium ion battery)

Do not place items on its top, or place it where you can drop it easily
(Danger of overheating, ignition, electric shock or injuries)

If the battery leaks and the fluid gets onto your skin or clothes, wash carefully with clean water
(Danger of skin irritation or injuries)

If the appliance is to be stored unused for a long period, the batteries are fully charged and removed
(Danger of fluid leakage)

Store the main unit and the batteries in a clean, dry place
(Danger of overheating, ignition or electric shock)

The battery must be removed from the appliance before it is scrapped (P. EN14)
(Danger of ignition, electric shock or accidents)

Main unit and accessories

Do not mishandle
- Do not drag, roll or drop the main unit
- If the floor nozzle's raised fabric, roller, etc. are worn, or foreign matter such as sand or pebble is adhering on them, do not use them like that
  → Check the unit before use, and if there is wearing, consult the place of purchase.

(This can cause scratching to the floor surface)
- Do not put metals on the contacts of the main unit, extension wand, etc.
- Do not pull the cord when unplugging the charging adapter

(Failure to do so may lead to electric shock or ignition due to short-circuit)

Do not allow near fire
(The exhaust may make the flame bigger increasing the risk of fire)

Do not wash it with water (excludes the accessories and parts that can be washed with water), nor use it in bathrooms
(Danger of electric shock or fire)

Part Names

Check the included accessories.

Parts enclosed in [ ] are included accessories.
Illustration may vary from actual product design.

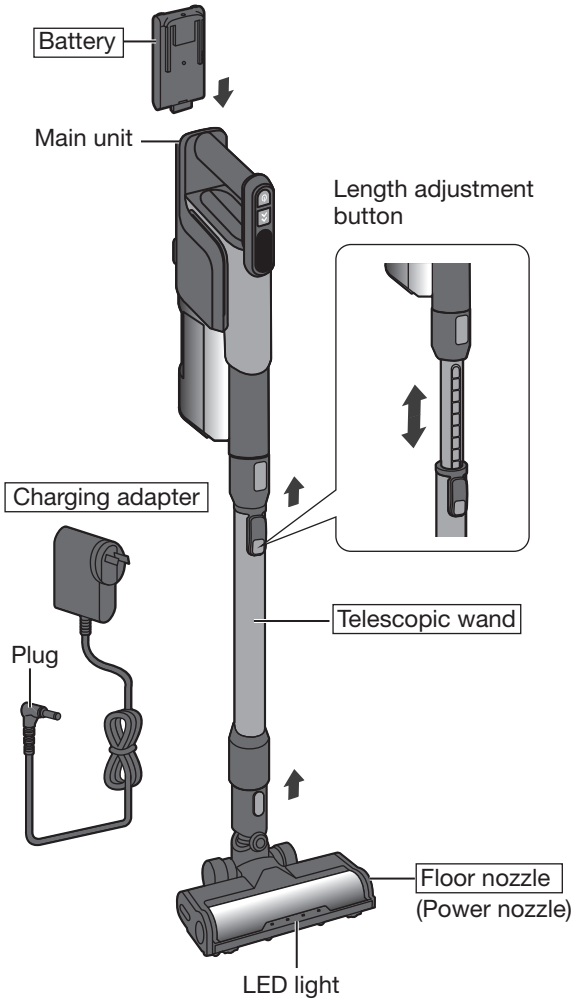

Stand

Set up the stand as follows so that the vacuum cleaner can be stored in a stable position.

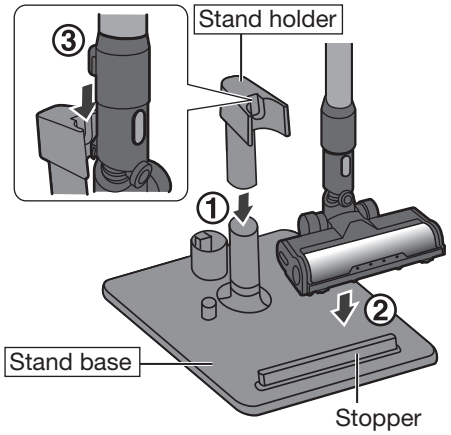

Request

- When setting the vacuum cleaner on the stand, make sure to hold the floor nozzle with the stopper.

The stand can be also used to store the supplied nozzles.

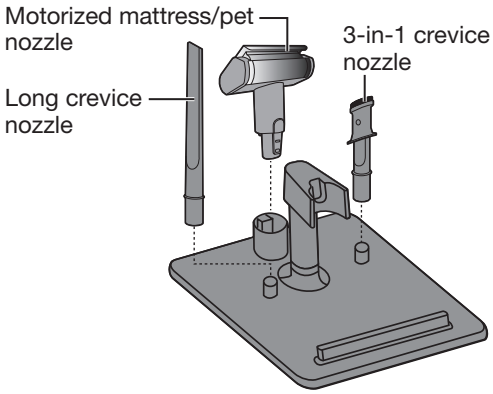

Accessories

MC-SBR70/MC-SBR40

[Motorized mattress/pet nozzle]

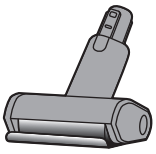

[3-in-1 crevice nozzle]

[Long crevice nozzle]

MC-SBR70 Only

[Battery charger]

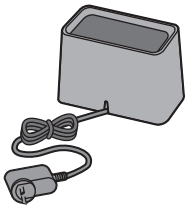

[Additional battery]

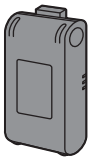

Charging

The battery does not come pre-charged.
Charge the battery before use.
(Charging time is approx. 5 hours.)

1. Connect the charging adapter plug to the battery.
2. Connect the power plug of the charging adapter to the outlet.
   - The charging status is displayed on the main unit.
   - The vacuum cleaner cannot be used during charging.

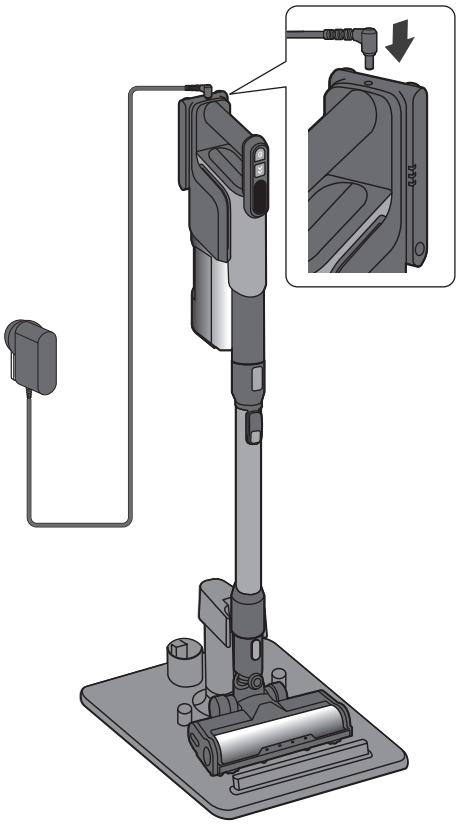

Charging the battery away from the vacuum cleaner

1. Remove the battery from the vacuum cleaner while you press and hold the release button.

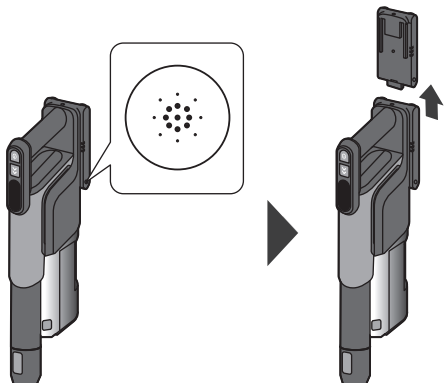

2. Charge the battery using the same method as when it is attached to the vacuum cleaner.
   - The charging lamp turns on during charging. (It turns off after the battery is fully charged.)

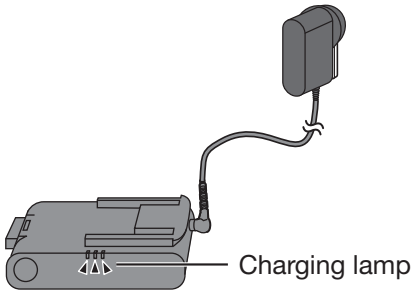

Request

- If radio and TV are disturbed by electrical interference, move them away from the charging adapter by 1 m or more.

Note

- The charging adapter consumes about 0.5 W of power even when it is not connected to the main unit.

Charging the battery with the battery charger (MC-SBR70 only)

1. Connect the battery to the battery charger.
2. Connect the power plug of the battery charger to the outlet.
   - The charging lamp turns on during charging. (It turns off after the battery is fully charged.)

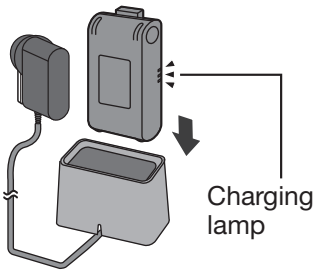

ENGLISH

Vacuuming

MC-SBR70

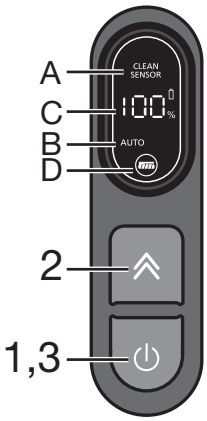

1. Press the button to turn the vacuum cleaner on.
2. Press the operation mode switch to change the operation mode (AUTO/HIGH).

   AUTO : CLEAN SENSOR (A) is displayed and the frame of the display lights up to indicate the level of dust. The suction power will be adjusted automatically based on the volume of dust detected on the cleaning surface. Green color means no dust. When dust is detected, the color changes as follows:

Pollution Level	Gear Position	Color
Pollution-free	1	Green
Mild pollution	2	Light blue
Moderate to mild pollution	3	Blue
Moderate pollution	4	Orange
Moderate to severe pollution	5	Purple
Severe pollution	6	Red

   *The color might not change if the dust volume is small.

   HIGH : To vacuum with high suction power

   - You can see the selected mode on the operation mode indicator (B).
3. Press the button to turn the vacuum cleaner off.

Note

(C) Battery status indicator
Remaining battery level is displayed as a percentage.

(D)
It is displayed when foreign objects get caught in the floor nozzle. Turn the vacuum cleaner off and remove the foreign object/s.

MC-SBR40

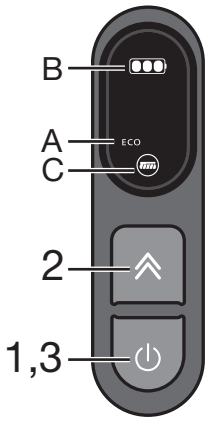

1. Press the button to turn the vacuum cleaner on.
2. Press the operation mode switch to change the operation mode (ECO/HIGH).

   ECO : Long running time but the suction power is weaker than HIGH.

   HIGH : To vacuum with high suction power

   - You can see the selected mode on the operation mode indicator (A).
3. Press the button to turn the vacuum cleaner off.

Note

(B) Battery status indicator
Remaining battery level is displayed.

(C)
It is displayed when foreign objects get caught in the floor nozzle. Turn the vacuum cleaner off and remove the foreign object/s.

Cleaning Techniques with Nozzles

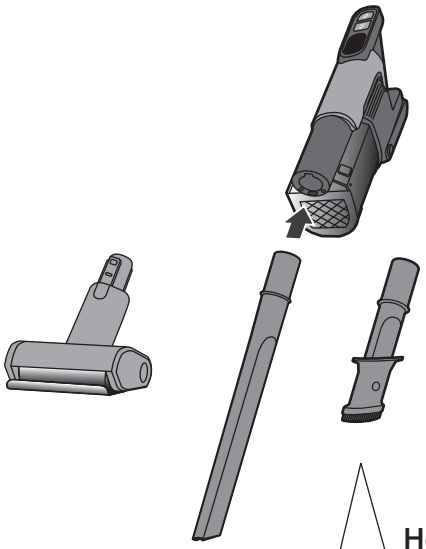

Tools can be attached to the main unit as needed.
It is also possible to attach tools to the end of the telescopic wand.

How to use the 3-in-1 crevice nozzle

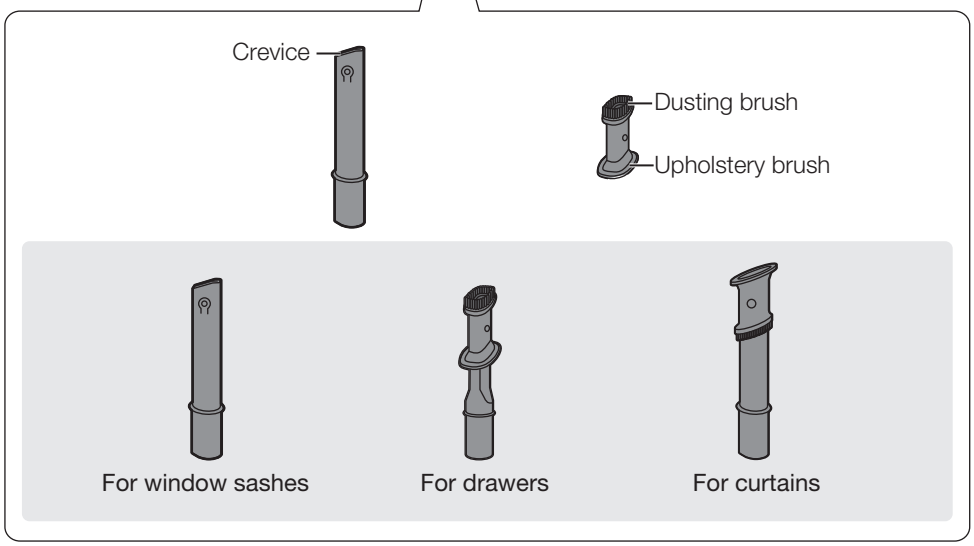

ENGLISH

Maintenance

Emptying the dust box

Empty the dust box in the following cases:

- When dust level has reached the MAX line ¯⊔¯.
- When suction power has dropped.

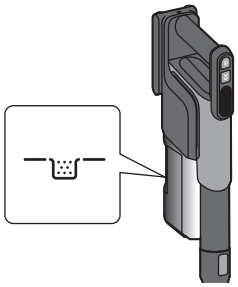

1. Press the dust disposal button, and throw away the dust.
   - The dust will fall out.

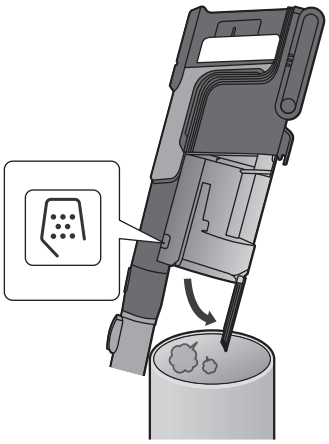

2. Close the dust box plate until it clicks.

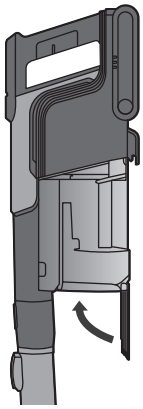

Cleaning the dust box

If hair, etc. is tangled inside the dust box and the debris cannot be removed, then clean it out.

1. Press the release button to remove the dust box from the vacuum cleaner.

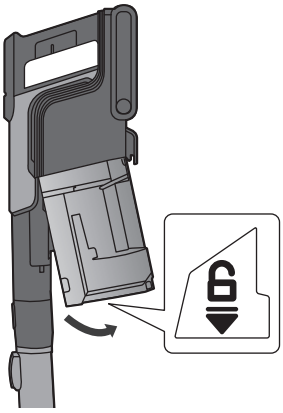

2. Lift up the net filter and the sponge filter to remove them.

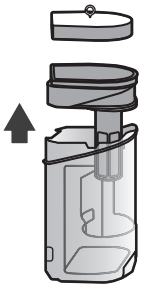

3. Remove the dust on the net filter or sponge filter with a toothbrush, etc.
   - The toothbrush is not provided.

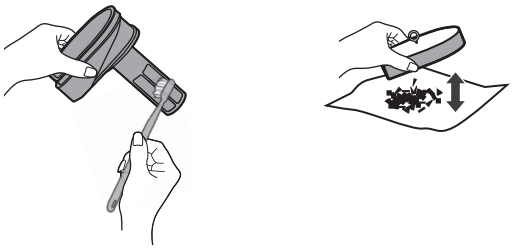

■ When you are concerned about dirt even after removing the dust

You can wash the dust cup, net filter and sponge filter with running water. After washing, ensure that they are fully dried.

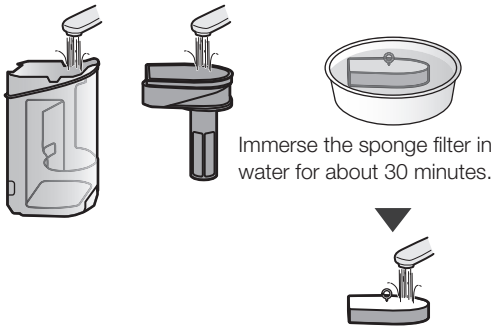

- Put them back after into the vacuum cleaner after they are thoroughly dry.

Request

- Do not use detergent, benzine, thinner, alcohol, etc. (May lead to cracks and discoloration)
- **Leave filter parts in a well-ventilated place for about 24 hours, and let them thoroughly dry.** (Not doing so can cause it to smell and get clogged up.)
- Do not expose to hot airflow from a hairdryer and the like. (May lead to deformation and failure)

4. Attach the net filter and the sponge filter to the dust cup until it clicks.

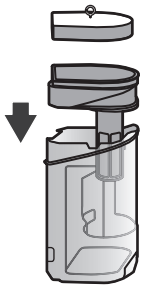

5. Put the dust box back into the vacuum cleaner.

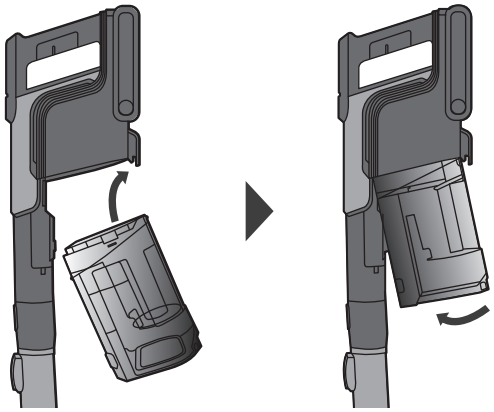

ENGLISH

Maintenance (Continued)

Cleaning the floor nozzle

1. Remove the agitator from the floor nozzle.
   ① While pressing ▲,
   ② Raise the brush cover. (🔒 → 🔓)
   ③ Remove the agitator.

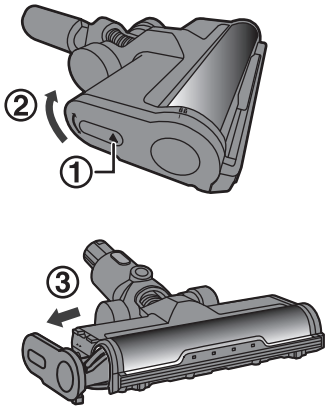

2. Wash the agitator with running water.

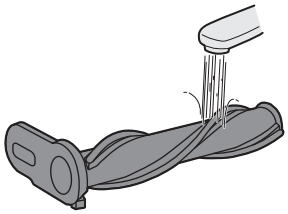

3. Put the fully dried agitator back into the floor nozzle.

Cleaning the HEPA filter

1. Press the release button to remove the dust box from the vacuum cleaner. (P. EN10)
2. Remove the HEPA filter.

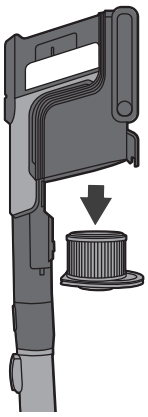

3. Pat the dust off or rinse.
   - Be sure to put it back after maintenance.

Request

- When washing the agitator with water, be sure to drain and dry well.
  (Failure to do so may lead to smell and clogging)
- When washing the agitator with water, do not expose to hot airflow from a hairdryer and the like.
  (Agitator (brush): May lead to deformation and failure)
  (HEPA filter: May lead to dirt penetration and failure due to filter shrinkage)
- Do not use detergent, benzine, thinner, alcohol, etc.
  (May lead to cracks and discoloration)

Troubleshooting

Please check the following items before contacting the retailer for repairs.

PROBLEM	POSSIBLE CAUSE	POSSIBLE SOLUTION
The vacuum cleaner cannot be operated.	Is the battery depleted?	Charge the battery. (P. EN7)
	Is the vacuum cleaner installed correctly?	Install the vacuum cleaner correctly. (P. EN6)
The suction power weakens.	Is the dust cup full of dust?	Remove the dust. (P. EN10)
	Is there dust in the filter?	Clean the net filter or sponge filter. (P. EN10)
	Is there dust in the agitator of the floor nozzle?	Clean the agitator of the floor nozzle. (P. EN12)
The vacuum cleaner cannot be charged.	Is the power plug of the charging adapter connected to the outlet?	Connect the power plug of the charging adapter to the outlet. (P. EN7)
	Is the charging adapter plug connected to the vacuum cleaner?	Connect the charging adapter plug to the vacuum cleaner. (P. EN7)
The operating times are short even when it is charged up.	Has the battery been charged for a long enough time?	Charge the battery according to the instructions. (P. EN7)
	When the usage times are significantly shortened even though it is being correctly charged, the battery's lifespan is over.	Replace the battery. (P. EN14)

Product Disposal

■ The rechargeable lithium-ion battery in this product is a consumable item.
When the usage times are still obviously getting shorter right away, even after it has been correctly charged, then the battery has probably reached the end of its life span.
If the battery needs to be replaced, please contact your dealer or a Panasonic affiliated service center.

About the rechargeable lithium-ion battery
The usable time reduces as you continue to repeatedly use the unit. The life of the battery depends on factors such as the ambient temperature, and amount of time it is used, and the length of charge/discharge cycles will become shorter depending on usage conditions.

The used battery should not be disassembled and disposed it together with normal household waste. Please take it to appropriate collection points in accordance with your municipal rules. For more information, contact with the retailer or your local authorities in charge of waste management.
Handling of used batteries
- Insulate the terminals with cellophane tape or vinyl tape, etc.
- Do not disassemble the battery.

Request
- Before removing the battery, operate the main unit repeatedly until the battery is discharged completely.
- The appliance must be disconnected from the supply mains when removing the battery.
- The battery is to be disposed of safely.

Remove the battery
Remove the battery from the vacuum cleaner while you press and hold the release button.

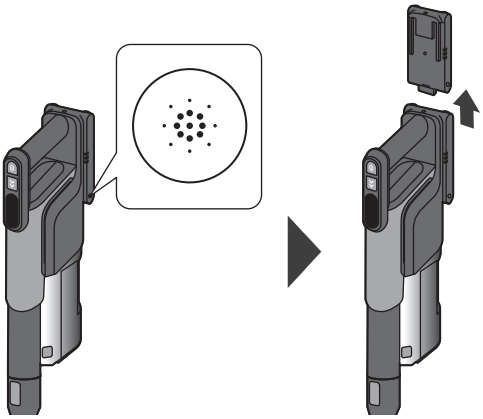

Specifications

MC-SBR70

Dimensions	W 255 mm × D 293 mm × H 1181 mm
Weight	2.7 kg (Including the battery)
Dust capacity	0.7 L

Battery used	Rechargeable lithium-ion battery Model No. IDD202GA	Nominal voltage	25.2 V ⎓
		Rated capacity	2250 mAh
		Number of cells	7 cells
Continuous operating time*	AUTO	Approximately 58 minutes (When using the floor nozzle)	
	HIGH	Approximately 10 minutes (When using the floor nozzle)	

Charging adapter	Model No.	ZD012M300060AU (For New Zealand) ZD012M300060EU (For Vietnam, Indonesia) ZD012M300060BS (For Malaysia, Singapore, UAE, Saudi Arabia)
	Input	100-240 V ~ 50-60 Hz 0.5-0.3 A (Power consumption : Charging - Approx. 20 W, Removed from main unit - Approx. 0.1 W)
	Output	30.0 V ⎓ 0.6 A
	Charging time	Approx. 5 hours. (When charged from empty at ambient temperature of 20 ºC)
	Cord length	1.8 m
Accessories		• Telescopic wand (1) • Floor nozzle (1) • Charging adapter (1) • Battery (1) • Stand holder (1) • Stand base (1) • Motorized mattress/pet nozzle (1) • 3-in-1 crevice nozzle (1) • Long crevice nozzle (1) • Battery charger (1) • Additional battery (1)

* Fully charged, initial capacity of battery/at ambient temperature of 20 ºC

Charging Information for battery pack

Nominal Specifications		
Item	Specifications	Remark
Charging Current	0.6 A	–
Charging Voltage	29.05 V	–
Ambient (Charge)	0 – 48 ℃	–

Charge Limits		
Battery Pack Model	Maximum Charge Currents, A	Maximum Charge Voltage, V
IDD202GA	0.7 A	29.4 V

ENGLISH

MC-SBR40

Dimensions	W 255 mm × D 293 mm × H 1181 mm
Weight	2.6 kg (Including the battery)
Dust capacity	0.7 L

Battery used	Rechargeable lithium-ion battery Model No. I0342A	Nominal voltage	22.2 V ⎓
		Rated capacity	1850 mAh
		Number of cells	6 cells
Continuous operating time*	ECO	Approximately 60 minutes (When using the floor nozzle)	
	HIGH	Approximately 12 minutes (When using the floor nozzle)	
Charging adapter	Model No.	ZD012A265050AU (For New Zealand) ZD012A265050EU (For Vietnam, Indonesia) ZD012A265050BS (For Malaysia, Singapore, UAE, Saudi Arabia)	
	Input	100-240 V ∼ 50-60 Hz 0.5-0.3 A (Power consumption : Charging - Approx. 15 W, Removed from main unit - Approx. 0.1 W)	
	Output	26.5 V ⎓ 0.5 A	
	Charging time	Approx. 5 hours. (When charged from empty at ambient temperature of 20 ºC)	
	Cord length	1.8 m	
Accessories		• Telescopic wand (1) • Floor nozzle (1) • Charging adapter (1) • Battery (1) • Stand holder (1) • Stand base (1) • Motorized mattress/pet nozzle (1) • 3-in-1 crevice nozzle (1) • Long crevice nozzle (1)	

* Fully charged, initial capacity of battery/at ambient temperature of 20 ºC

Charging Information for battery pack

Nominal Specifications		
Item	Specifications	Remark
Charging Current	0.5 A	–
Charging Voltage	24.9 V	–
Ambient (Charge)	0 – 48 ℃	–

Charge Limits		
Battery Pack Model	Maximum Charge Currents, A	Maximum Charge Voltage, V
I0342A	0.7 A	25.2 V

Panasonic®

Arahan Pengendalian

Pembersih Vakum Boleh Dicas Semula (Penggunaan domestik)

No. Model MC-SBR70
MC-SBR40

Terima kasih kerana membeli produk Panasonic ini.

- Sila baca arahan ini dengan teliti sebelum menggunakan produk ini dan simpan arahan pengendalian ini untuk kegunaan masa hadapan.
- Sila baca “Langkah Berjaga-jaga Keselamatan” (H. MA4 hingga MA5) dengan teliti sebelum menggunakan produk.
- Gambar, ilustrasi, warna, dll. yang digunakan adalah untuk tujuan penjelasan dan mungkin sedikit berbeza daripada produk sebenar.

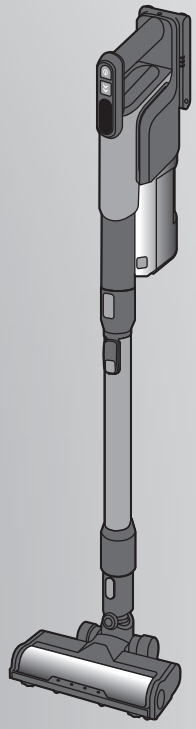

: Simbol ini bermaksud untuk kegunaan di dalam bangunan sahaja.

Kandungan

MA4	**Langkah Berjaga-jaga Keselamatan**
MA6	Nama Bahagian
MA7	Pengecasan
MA8	Pemvakuman
MA10	Penyelenggaraan
MA13	Penyelesaian Masalah
MA14	Pelupusan Produk
MA15	Spesifikasi

BAHASA MELAYU

Langkah Berjaga-jaga Keselamatan

Sila patuhi semua arahan

Bahagian ini menerangkan langkah berjaga-jaga keselamatan yang mesti dipatuhi untuk mengelakkan kecederaan diri dan/atau kerosakan harta benda.

■ Tahap bahaya dan kerosakan yang mungkin berlaku apabila peranti digunakan secara salah dikelaskan dan ditunjukkan seperti di bawah.

⚠ **BAHAYA**	Menunjukkan risiko kecederaan serius atau kematian yang tinggi.
⚠ **AMARAN**	Menunjukkan risiko kecederaan serius atau kematian.
⚠ **AWAS**	Menunjukkan risiko kecederaan atau kerosakan harta benda.

■ Simbol berikut menunjukkan perkara yang perlu anda perhatikan.

⃠	Menunjukkan tindakan yang dilarang.
❗	Menunjukkan tindakan yang mesti dilaksanakan.

⚠ BAHAYA

■ Bateri (Bateri litium ion boleh dicas semula)

Jangan salah kendalikan

- Jangan gunakan selain daripada MC-SBR70/MC-SBR40
- Jangan gunakan bateri atau penyesuai selain daripada bateri litium ion boleh dicas semula dan penyesuai pengecasan yang tulen

(Arus lebih boleh menyebabkan kebocoran bendalir, pemanasan lampau atau letupan)

- Jangan buang bateri ke dalam api atau dedahkan bateri kepada haba
- Jangan cas, gunakan atau letakkan bateri di tempat bersuhu tinggi, termasuk berhampiran api atau dalam cuaca yang panas

(Bahaya kebocoran bendalir, pemanasan lampau, penyalaan atau letupan)

- Jangan tebuk dengan paku atau terkena kejutan. Jangan tanggalkan atau ubah
- Jangan dedahkan kepada air atau cecair lain

(Bahaya kebocoran bendalir, pemanasan lampau, penyalaan atau kejutan elektrik)

- Jangan akibatkan litar pintas dengan membenarkan logam atau bahan lain bersentuhan dengan terminal soket
- Jangan angkut atau simpan bersama-sama objek logam seperti rantai leher atau pin rambut

(Litar pintas boleh menyebabkan kebocoran bendalir, pemanasan lampau atau penyalaan)

■ Unit utama dan aksesori

Jangan tanggalkan, baiki atau ubah suai

(Bahaya kejutan elektrik atau kebakaran)

Jangan sentuh pemutar nozel lantai

(Terdapat risiko jari anda tersepit dan tercedera)

▶ Tumpukan perhatian terutamanya kepada kanak-kanak.

Jangan sedut objek yang mudah terbakar atau sedang terbakar

(Bahaya letupan atau kebakaran)

Rokok, toner pencetak, minyak tanah, pencair, dll.

⚠ AMARAN

Jangan salah kendalikan

- Jangan pasang atau cabut palam penyesuai pengecasan dengan tangan yang basah (Bahaya kejutan elektrik)
- Jangan rosakkan penyesuai pengecasan (Jangan biarkan penyesuai pengecasan tersangkut pada pemutar nozel lantai, dirosakkan, diubah suai, didekatkan dengan alat pemanas, dibengkokkan, diputar atau ditarik secara paksa, dan juga jangan letakkan benda berat di atas penyesuai pengecasan atau menggunakan penyesuai pengecasan dengan ia digabungkan, dll.) (Kegagalan berbuat demikian boleh menyebabkan kejutan elektrik atau penyalaan disebabkan litar pintas)
  → Untuk pembaikan, rujuk penjual anda.
- Jangan bebankan saluran keluar atau peranti pendawaian
  (Melebihi nilai terkadar disebabkan oleh terlalu banyak palam yang disambungkan dan yang seumpamanya boleh menyebabkan kebakaran yang disebabkan oleh penjanaan haba)
- Jangan gunakan penyesuai pengecasan untuk mengecas bateri boleh dicas semula selain daripada produk ini atau bateri yang tidak boleh dicas semula (Berbuat demikian boleh menyebabkan kebocoran bateri, penjanaan haba atau letupan disebabkan arus berlebihan)
- Jangan gunakan penyesuai pengecasan yang rosak (Berbuat demikian boleh menyebabkan kebakaran disebabkan penjanaan haba atau penyalaan)
- Jangan akibatkan litar pintas pada penyambung unit utama atau palam penyesuai pengecasan dengan objek logam. (Litar pintas boleh menyebabkan kebocoran bendalir, pemanasan lampau atau penyalaan)

Gunakan penyesuai pengecasan dengan betul

- Masukkan sepenuhnya ke dalam soket
  (Kegagalan berbuat demikian boleh menyebabkan kejutan elektrik atau kebakaran disebabkan penghasilan haba)
- Palam mesti ditanggal daripada saluran keluar soket sebelum membersihkan atau menyelenggara alat ini (Bahaya kejutan elektrik)
- Bersihkan habuk menggunakan kain kering dengan kerap (Habuk yang terkumpul boleh menyebabkan penebatan yang lemah akibat kelembapan yang boleh mengakibatkan kebakaran)

Elakkan daripada menjatuhkan, menghentam atau membasahkan

(Bahaya pemanasan lampau, penyalaan atau kejutan elektrik)

⚠ AMARAN

■ Bateri (Bateri litium ion boleh dicas semula)

Jangan sentuh bateri dengan tangan yang basah
(Bahaya pemanasan lampau, penyalaan atau kejutan elektrik)

Jika cecair bateri masuk ke dalam mata anda, segera basuh dengan air yang bersih (Jangan gosok mata anda)
(Bahaya kebutaan)
➡Dapatkan rawatan perubatan dengan segera.

Jika pek bateri bocor, letakkan bateri di dalam beg plastik yang terkedap dan kitar semula mengikut peraturan kawasan kediaman anda dengan selamat
(Cecair boleh terkena pada kulit dan mengakibatkan kerengsaan kulit atau kecederaan)

Untuk tujuan mengecas semula bateri, hanya gunakan unit bekalan boleh tanggal yang disediakan bersama dengan alat ini
Penyesuai pengecasan No. Model → Lihat H. MA15, MA16

Jika kord sudah rosak, anda perlu menggantikan penyesuai pengecasan untuk mengelakkan bahaya
(Ia boleh menyebabkan kejutan elektrik atau kebakaran yang disebabkan oleh litar pintas)

Jika pin bahagian palam rosak, bekalan kuasa plug-in akan dibatalkan
(Ia boleh menyebabkan kejutan elektrik atau kebakaran yang disebabkan oleh litar pintas)

Alat ini bukan direka untuk digunakan oleh individu (termasuk kanak-kanak) yang kurang upaya fizikal, deria atau mental atau kurang pengalaman dan pengetahuan melainkan pengawasan atau arahan penggunaan alat itu telah diberikan kepada mereka oleh orang yang bertanggungjawab ke atas keselamatan mereka Kanak-kanak harus diawasi bagi memastikan mereka tidak bermain dengan alat ini
(Ini boleh menyebabkan lecuran, kecederaan atau kejutan elektrik)

Sekiranya berlaku kejanggalan atau kegagalan, hentikan penggunaan dengan segera dan cabut palam penyesuai pengecasan
(Kegagalan berbuat demikian boleh menyebabkan penjanaan asap, penyalaan atau kejutan elektrik)

Contoh kejanggalan dan kegagalan
- Menekan suis operasi tidak menghidupkan pembersih berdiri
- Menggerakkan penyesuai pengecasan menghidupkan dan mematikan lampu penunjuk status bateri
- Pembersih berdiri mengeluarkan bunyi yang luar biasa semasa digunakan
- Unit utama berubah bentuk dan/atau menjadi sangat panas
- Bau "terbakar" dihasilkan daripada unit utama

➡Minta pemeriksaan dan pembaikan kepada penjual anda dengan segera.

⚠ AWAS

■ Bateri (Bateri litium ion boleh dicas semula)

Jangan letakkan item di atas bateri atau letakkan ia di tempat yang anda boleh jatuhkan ia dengan mudah
(Bahaya pemanasan lampau, penyalaan, kejutan elektrik atau kecederaan)

Jika bateri bocor dan cecair terkena pada kulit atau pakaian anda, basuh dengan berhati-hati menggunakan air yang bersih
(Bahaya kerengsaan kulit atau kecederaan)

Jika perkakas hendak disimpan dan tidak digunakan untuk tempoh yang lama, bateri dicas sepenuhnya dan dialih keluar
(Bahaya kebocoran bendalir)

Simpan unit utama dan bateri di tempat yang bersih dan kering
(Bahaya pemanasan lampau, penyalaan atau kejutan elektrik)

Bateri mesti dikeluarkan daripada alat sebelum ia dibuang (H. MA14)
(Bahaya penyalaan, kejutan elektrik atau kemalangan)

■ Unit utama dan aksesori

Jangan salah kendalikan
- Jangan seret, golek atau jatuhkan unit utama
- Jika fabrik ternaik, penggelek nozel lantai, dll. telah haus atau benda asing seperti pasir atau kelikir melekat pada bahagian-bahagian tersebut, jangan gunakan bahagian-bahagian tersebut begitu sahaja
  →Periksa unit sebelum digunakan, dan jika unit haus, rujuk tempat pembelian.

(Ini boleh menyebabkan calar pada permukaan lantai)
- Jangan biarkan logam bersentuhan dengan unit utama, batang sambungan, dll.
- Jangan tarik kord semasa mencabut palam penyesuai pengecasan

(Kegagalan berbuat demikian boleh menyebabkan kejutan elektrik atau penyalaan disebabkan litar pintas)

Jangan biarkan dekat dengan api
(Ekzos boleh menyebabkan api menjadi lebih besar dan meningkatkan risiko kebakaran)

Jangan basuh pembersih vakum dengan air (kecuali aksesori dan bahagian yang boleh dibasuh dengan air) atau menggunakan pembersih vakum di dalam bilik air
(Bahaya kejutan elektrik atau kebakaran)

Nama Bahagian

Periksa aksesori yang disertakan.

Bahagian yang terdapat di dalam [ ] ialah aksesori yang disertakan.
Gambar mungkin berbeza daripada reka bentuk produk sebenar.

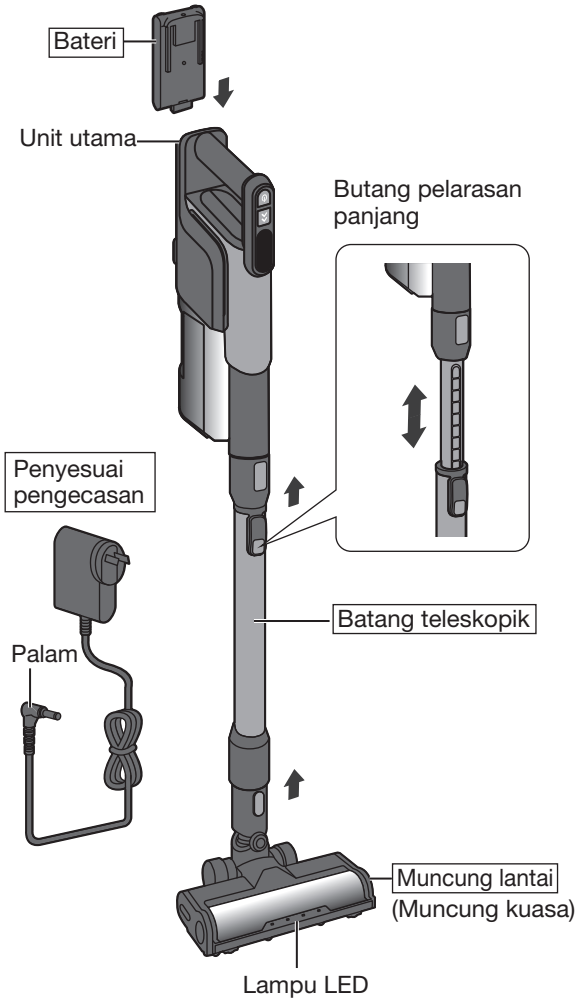

Dirian

Sediakan dirian seperti berikut supaya pembersih vakum boleh disimpan pada kedudukan yang stabil.

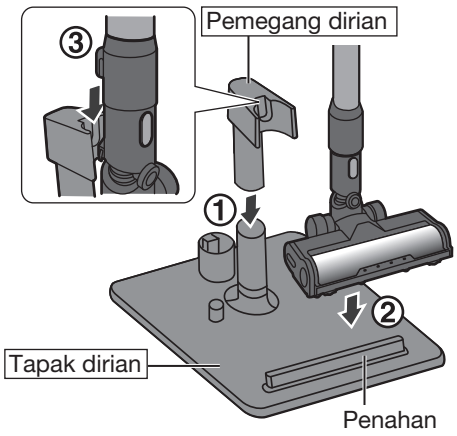

Permintaan

- Apabila menetapkan pembersih vakum pada dirian, pastikan untuk memegang muncung lantai dengan penahan.

Dirian juga boleh digunakan untuk menyimpan nozel yang dibekalkan.

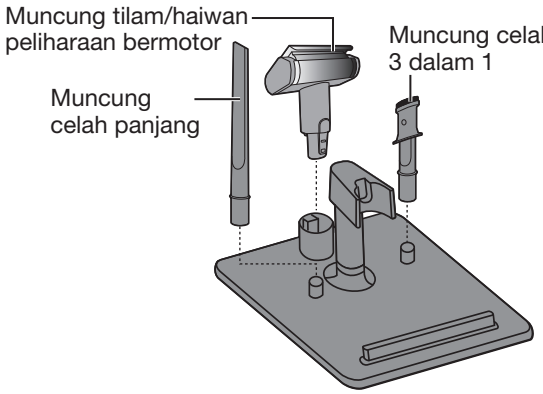

Aksesori

MC-SBR70/MC-SBR40

Muncung tilam/haiwan peliharaan bermotor

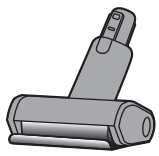

Muncung celah 3 dalam 1

Muncung celah panjang

Hanya MC-SBR70

Pengecas bateri

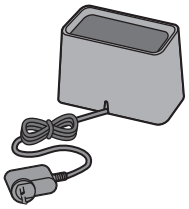

Bateri tambahan

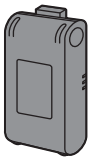

Pengecasan

Bateri tidak dibekalkan dalam keadaan dipracas.
Cas bateri sebelum penggunaan.
(Masa pengecasan kira-kira 5 jam.)

1. Sambungkan palam penyesuai pengecasan ke bateri.
2. Sambungkan palam kuasa penyesuai pengecasan ke saluran keluar.
   - Status pengecasan dipaparkan pada unit utama.
   - Pembersih vakum tidak boleh digunakan semasa pengecasan.

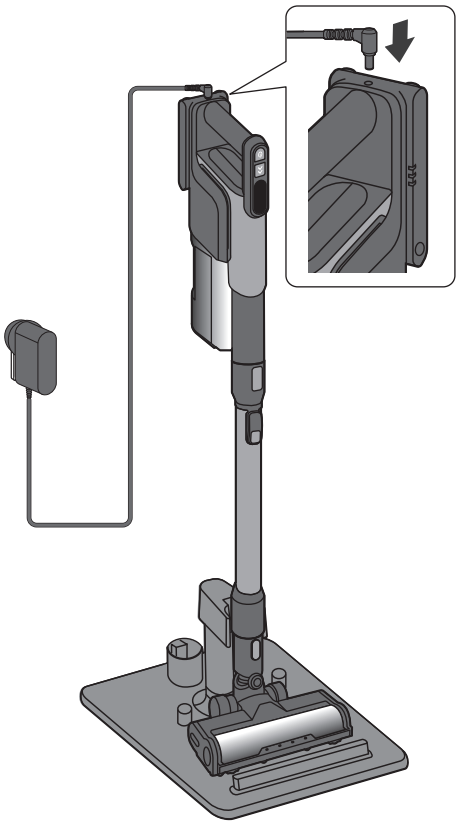

Mengecas bateri secara berasingan daripada pembersih vakum

1. Keluarkan bateri daripada pembersih vakum sambil anda menekan dan menahan butang pelepas.

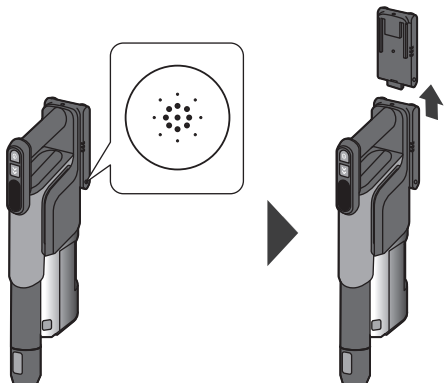

2. Cas bateri dengan kaedah yang sama seperti ketika bateri terpasang pada pembersih vakum.
   - Lampu pengecasan menyala semasa pengecasan. (Lampu padam selepas cas penuh.)

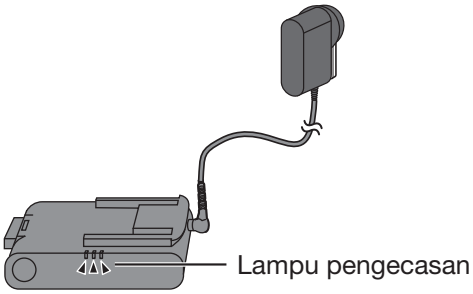

Permintaan

- Sekiranya radio dan TV terganggu oleh gangguan elektrik, maka alihkan radio dan TV daripada penyesuai pengecasan sejauh 1 m atau lebih.

Nota

- Penyesuai pengecasan menggunakan sekitar 0.5 W kuasa walaupun penyesuai tidak disambungkan ke unit utama.

Mengecas bateri dengan pengecas bateri (Hanya MC-SBR70)

1. Sambungkan bateri ke pengecas bateri.
2. Sambungkan palam kuasa pengecas bateri ke saluran keluar.
   - Lampu pengecasan menyala semasa pengecasan. (Lampu padam selepas cas penuh.)

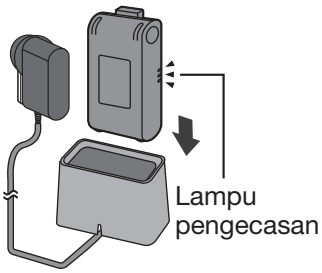

BAHASA MELAYU

Pemvakuman

MC-SBR70

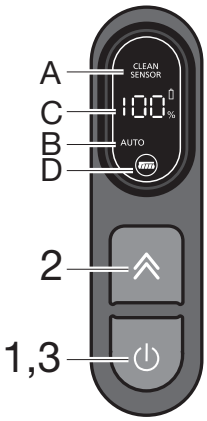

1. Tekan butang untuk menghidupkan pembersih vakum.
2. Tekan suis mod operasi untuk menukar mod operasi (AUTO/HIGH).

   AUTO : CLEAN SENSOR (A) dipaparkan dan bingkai paparan menyala untuk menunjukkan tahap habuk. Kuasa sedutan akan dilaraskan secara automatik berdasarkan jumlah habuk yang dikesan pada permukaan pembersihan. Warna hijau bermaksud tiada habuk. Apabila habuk dikesan, warna berubah seperti berikut.

Tahap Pencemaran	Kedudukan Gear	Warna
Bebas daripada pencemaran	1	Hijau
Pencemaran rendah	2	Biru muda
Pencemaran sederhana sehingga rendah	3	Biru
Pencemaran sederhana	4	Jingga
Pencemaran sederhana sehingga teruk	5	Ungu
Pencemaran teruk	6	Merah

   *Warna mungkin tidak berubah jika jumlah habuk sedikit.

   HIGH : Untuk memvakum dengan kuasa sedutan yang tinggi

   - Anda boleh mencari mod terpilih pada penunjuk mod operasi (B).
3. Tekan butang untuk mematikan pembersih vakum.

Nota

(C) Penunjuk status bateri
Baki paras bateri dipaparkan dalam peratusan.

(D)
Paparan ini muncul apabila objek asing tersangkut pada muncung lantai. Matikan pembersih vakum dan keluarkan objek asing.

MC-SBR40

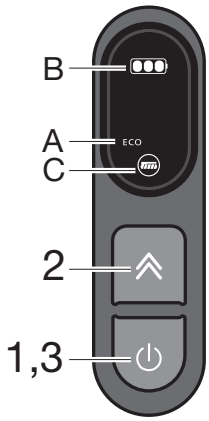

1. Tekan butang untuk menghidupkan pembersih vakum.
2. Tekan suis mod operasi untuk menukar mod operasi (ECO/HIGH).

   ECO : Masa operasi lebih lama tetapi kuasa sedutan lebih lemah berbanding mod HIGH.

   HIGH : Untuk memvakum dengan kuasa sedutan yang tinggi.

   - Anda boleh mencari mod terpilih pada penunjuk mod operasi (A).
3. Tekan butang untuk mematikan pembersih vakum.

Nota

(B) Penunjuk status bateri
Baki paras bateri dipaparkan.

(C)
Paparan ini muncul apabila objek asing tersangkut pada muncung lantai. Matikan pembersih vakum dan keluarkan objek asing.

Teknik Pembersihan dengan muncung

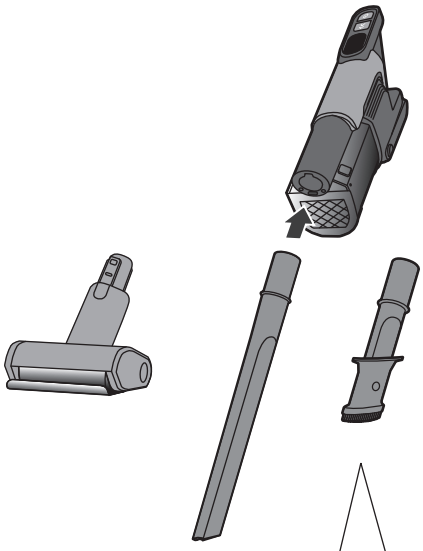

Alat boleh dipasang pada unit utama mengikut keperluan.
Alat juga boleh dipasang pada hujung batang teleskopik.

Cara menggunakan muncung celah 3 dalam 1

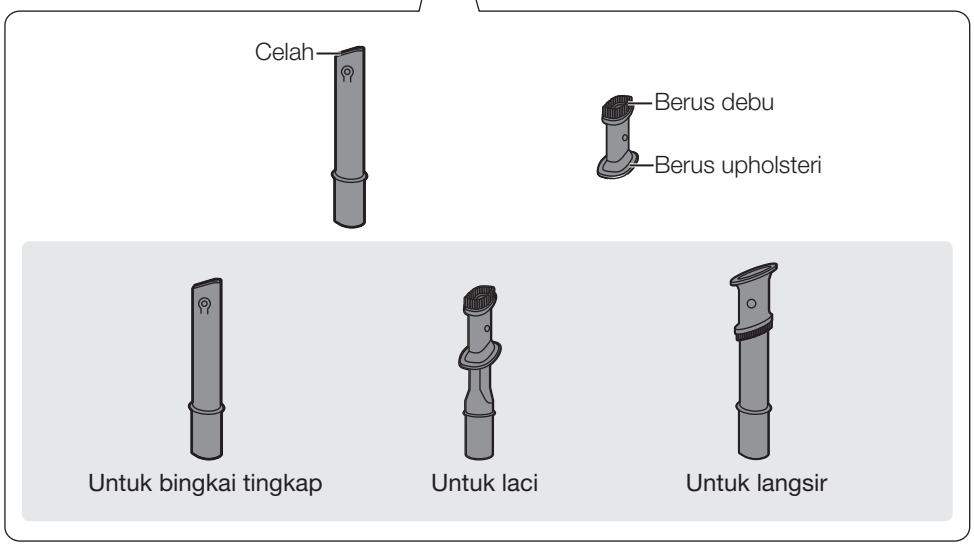

BAHASA MELAYU

Penyelenggaraan

Kosongkan bekas habuk

Kosongkan bekas habuk dalam keadaan berikut:

- Apabila tahap habuk mencapai garis MAX ⎓.
- Apabila kuasa sedutan menurun.

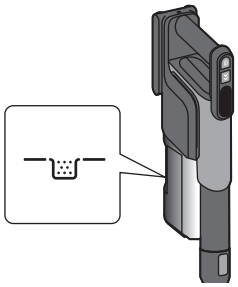

1. Tekan butang pembuangan habuk dan buang habuk.
   - Habuk akan jatuh keluar.

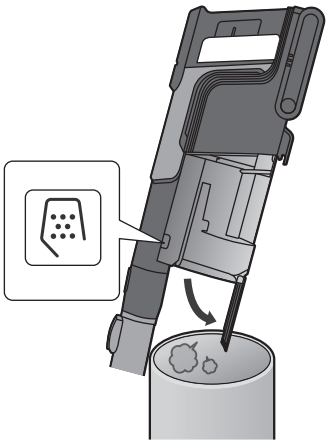

2. Tutup plat bekas habuk sehingga berbunyi klik.

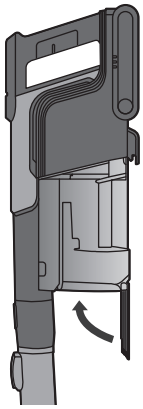

Membersih bekas habuk

Jika rambut, dll. tersangkut di sekeliling bekas habuk dan sampah tidak boleh dikeluarkan, maka bersihkan bekas habuk.

1. Tekan butang pelepas untuk mengeluarkan bekas habuk dari pembersih vakum.

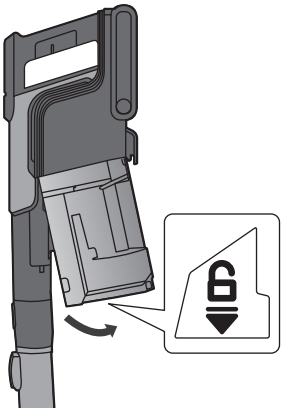

2. Angkat penapis jaring dan penapis span untuk dikeluarkan.

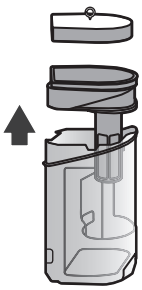

3. Keluarkan habuk pada penapis jaring atau penapis span dengan berus gigi, dll.
   - Berus gigi tidak disediakan.

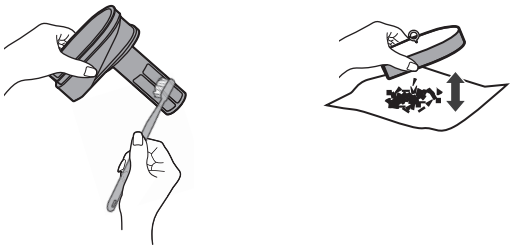

■ Apabila anda risau tentang kotoran walaupun selepas mengeluarkan habuk

Anda boleh mencuci cawan habuk, penapis jaring dan penapis span dengan air yang mengalir. Selepas itu, keringkan dengan secukupnya.

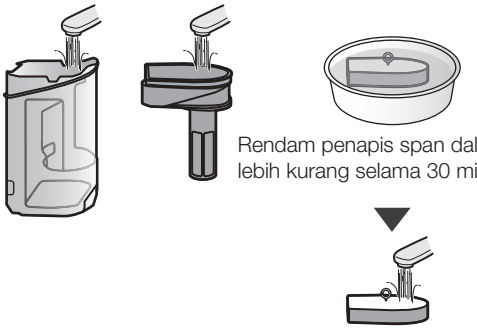

Cuci penapis span dengan air yang mengalir.
- Jangan gosok dengan berus, dll.

- Masukkan kembali ke dalam pembersih vakum selepas betul-betul kering.

Permintaan

- Jangan gunakan bahan cuci, benzina, pencair, alkohol, dll.
  (Boleh menyebabkan retakan dan penyahwarnaan)
- **Biarkan di tempat dengan pengudaraan yang baik kira-kira 24 jam dan biarkan sehingga betul-betul kering.**
  (Tidak berbuat demikian boleh menyebabkan bau dan tersumbat.)
- Jangan dedahkan kepada aliran udara panas daripada pengering rambut dan seumpamanya.
  (Boleh menyebabkan perubahan bentuk dan kegagalan)

4. Pasang penapis jaring dan penapis span pada cawan habuk sehingga berbunyi klik.

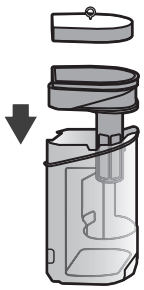

5. Masukkan kembali bekas habuk ke dalam pembersih vakum.

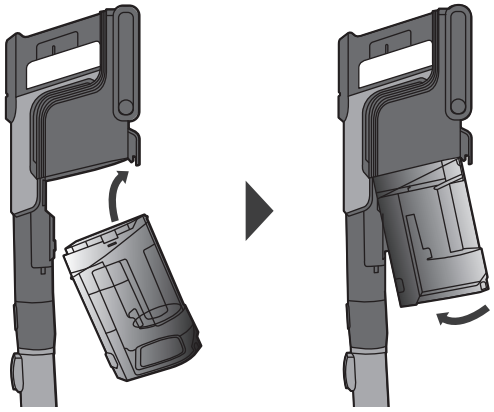

BAHASA MELAYU

Penyelenggaraan (Bersambung)

Membersihkan muncung lantai

1. Keluarkan pemutar daripada muncung lantai.
   ① Semasa menekan ▲,
   ② Angkat penutup berus. (🔒 → 🔓)
   ③ Keluarkan pemutar.

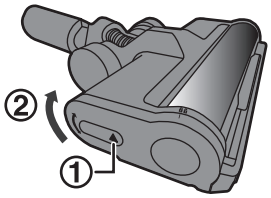

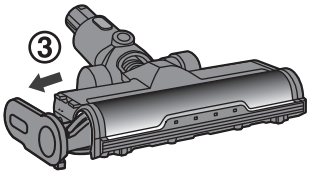

2. Cuci pemutar dengan air yang mengalir.

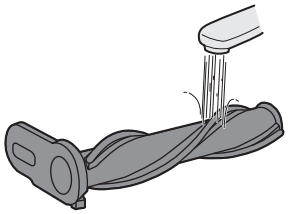

3. Masukkan kembali pemutar ke dalam muncung lantai.

Membersih penapis HEPA

1. Tekan butang pelepas untuk mengeluarkan bekas habuk dari pembersih vakum.
   (H. MA10)
2. Keluarkan penapis HEPA.

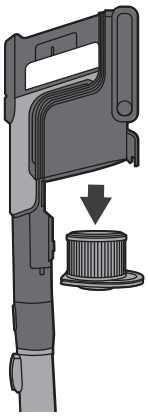

3. Tepuk habuk atau bilas.
   - Pastikan anda memasukkan kembali penapis itu selepas penyelenggaraan.

Permintaan

- Apabila mencuci pemutar dengan air, pastikan untuk salirkan air dan keringkan dengan betul.
  (Kegagalan untuk berbuat demikian boleh menyebabkan bau dan tersumbat)
- Apabila mencuci pemutar dengan air, jangan dedahkan kepada aliran udara panas daripada pengering rambut dan seumpamanya.
  (Pemutar (berus): Boleh menyebabkan perubahan bentuk dan kegagalan)
  (Penapis HEPA: Boleh menyebabkan penembusan sampah dan kegagalan kerana pengecutan penapis)
- Jangan gunakan bahan cuci, benzina, pencair, alkohol, dll.
  (Boleh menyebabkan retakan dan penyahwarnaan)

Penyelesaian Masalah

Sila periksa item berikut sebelum menghubungi penjual untuk pembaikan.

MASALAH	KEMUNGKINAN PUNCA	KEMUNGKINAN PENYELESAIAN
Pembersih vakum tidak boleh dikendalikan.	Adakah bateri sudah habis?	Cas bateri. (H. MA7)
	Adakah pembersih vakum dipasang dengan betul?	Pasang pembersih vakum dengan betul. (H. MA6)
Kuasa sedutan semakin lemah.	Adakah cawan habuk penuh dengan habuk?	Keluarkan habuk. (H. MA10)
	Adakah terdapat habuk dalam penapis?	Bersihkan penapis jaring atau penapis span. (H. MA10)
	Adakah terdapat habuk pada pemutar muncung lantai?	Bersihkan pemutar muncung lantai. (H. MA12)
Pembersih vakum tidak boleh dicas.	Adakah palam kuasa penyesuai pengecasan disambungkan ke saluran keluar?	Sambungkan palam kuasa penyesuai pengecasan ke saluran keluar. (H. MA7)
	Adakah palam penyesuai pengecasan disambungkan ke pembersih vakum?	Sambungkan palam penyesuai pengecasan ke pembersih vakum. (H. MA7)
Masa operasi adalah pendek walaupun telah dicas.	Adakah masa pengecasan mencukupi?	Cas bateri mengikut arahan. (H. MA7)
	Apabila masa penggunaan menjadi sangat singkat walaupun telah dicas dengan betul, jangka hayat bateri akan habis.	Gantikan bateri. (H. MA14)

Pelupusan Produk

■ Bateri litium ion boleh dicas semula dalam produk ini ialah item guna habis.
Jika masa penggunaan berkurangan secara mendadak walaupun setelah ia dicas dengan betul, ini bermaksud bateri tersebut telah mencapai penghujung jangka hayat bateri.
Jika bateri perlu digantikan, sila hubungi penjual anda atau pusat servis gabungan Panasonic.

Perihal bateri litium ion boleh dicas semula
Masa boleh guna berkurangan apabila anda menggunakan unit tersebut berulang kali. Hayat bateri bergantung pada faktor seperti suhu persekitaran dan jumlah masa ia digunakan serta tempoh kitaran pengecasan/nyahcas akan menjadi semakin pendek bergantung pada keadaan penggunaan.

Bateri yang digunakan tidak boleh ditanggalkan dan dilupuskan bersama dengan sisa isi rumah biasa. Sila bawa bateri ke tempat pengumpulan yang sesuai mengikut peraturan perbandaran anda. Untuk mendapatkan maklumat lanjut, hubungi penjual atau pihak berkuasa tempatan anda yang bertanggungjawab dalam pengurusan sisa.
Pengendalian bateri yang telah digunakan
- Tebatkan terminal soket dengan pita selofon atau pita vinil, dll.
- Jangan tanggalkan bateri.

Permintaan
- Sebelum menanggalkan bateri, kendalikan unit utama berulang kali sehingga bateri habis sepenuhnya.
- Alat mesti diputuskan sambungan daripada sumber bekalan elektrik semasa mengeluarkan bateri.
- Bateri hendaklah dilupuskan dengan selamat.

Alih keluar bateri

Alih keluar bateri daripada pembersih vakum semasa anda menekan dan menahan butang pelepas.

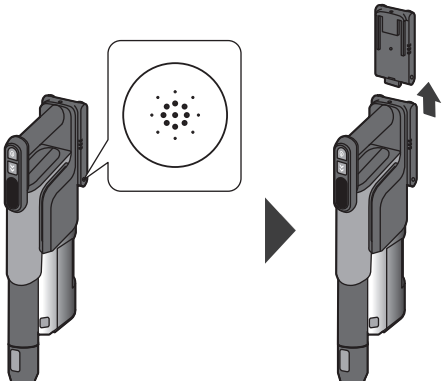

Spesifikasi

MC-SBR70

Dimensi	L 255 mm × D 293 mm × T 1181 mm
Berat	2.7 kg (Termasuk bateri)
Kapasiti habuk	0.7 L

Bateri digunakan	Bateri litium ion boleh dicas semula No. Model IDD202GA	Voltan nominal	25.2 V ⎓
		Kapasiti terkadar	2250 mAh
		Bilangan sel	7 sel
Masa operasi berterusan*	AUTO	Lebih kurang 58 minit (Semasa menggunakan muncung lantai)	
	HIGH	Lebih kurang 10 minit (Semasa menggunakan muncung lantai)	

Penyesuai pengecasan	No. Model	ZD012M300060AU (Untuk New Zealand) ZD012M300060EU (Untuk Vietnam, Indonesia) ZD012M300060BS (Untuk Malaysia, Singapura, UAE, Arab Saudi)
	Input	100-240 V ∼ 50-60 Hz 0.5-0.3 A (Penggunaan kuasa : Pengecasan - Lebih kurang 20 W, Ditanggalkan daripada unit utama - Lebih kurang 0.1 W)
	Output	30.0 V ⎓ 0.6 A
	Masa pengecasan	Lebih kurang 5 jam. (Apabila dicas daripada kosong pada suhu persekitaran 20ºC)
	Panjang kord	1.8 m
Aksesori		• Batang teleskopik (1) • Muncung lantai (1) • Penyesuai pengecasan (1) • Bateri (1) • Pemegang dirian (1) • Tapak dirian (1) • Muncung tilam/haiwan peliharaan bermotor (1) • Muncung celah 3 dalam 1 (1) • Muncung celah panjang (1) • Pengecas bateri (1) • Bateri tambahan (1)

* Dicas sepenuhnya, kapasiti permulaan bateri/pada suhu persekitaran 20ºC

Maklumat Pengecasan untuk pek bateri

Spesifikasi Nominal		
Item	Spesifikasi	Catatan
Arus Pengecasan	0.6 A	–
Voltan Pengecasan	29.05 V	–
Persekitaran (Cas)	0 – 48 ℃	–

Had Cas		
Model Pek Bateri	Arus Cas Maksimum, A	Voltan Cas Maksimum, V
IDD202GA	0.7 A	29.4 V

BAHASA MELAYU

MC-SBR40

Dimensi	L 255 mm × D 293 mm × T 1181 mm
Berat	2.6 kg (Termasuk bateri)
Kapasiti habuk	0.7 L

Bateri digunakan	Bateri litium ion boleh dicas semula No. Model I0342A	Voltan nominal	22.2 V ⎓
		Kapasiti terkadar	1850 mAh
		Bilangan sel	6 sel
Masa operasi berterusan*	ECO	Lebih kurang 60 minit (Semasa menggunakan muncung lantai)	
	HIGH	Lebih kurang 12 minit (Semasa menggunakan muncung lantai)	
Penyesuai pengecasan	No. Model	ZD012A265050AU (Untuk New Zealand) ZD012A265050EU (Untuk Vietnam, Indonesia) ZD012A265050BS (Untuk Malaysia, Singapura, UAE, Arab Saudi)	
	Input	100-240 V ∼ 50-60 Hz 0.5-0.3 A (Penggunaan kuasa : Pengecasan - Lebih kurang 15 W, Ditanggalkan daripada unit utama - Lebih kurang 0.1 W)	
	Output	26.5 V ⎓ 0.5 A	
	Masa pengecasan	Lebih kurang 5 jam. (Apabila dicas daripada kosong pada suhu persekitaran 20ºC)	
	Panjang kord	1.8 m	
Aksesori		• Batang teleskopik (1) • Muncung lantai (1) • Penyesuai pengecasan (1) • Bateri (1) • Pemegang dirian (1) • Tapak dirian (1) • Muncung tilam/haiwan peliharaan bermotor (1) • Muncung celah 3 dalam 1 (1) • Muncung celah panjang (1)	

* Dicas sepenuhnya, kapasiti permulaan bateri/pada suhu persekitaran 20ºC

Maklumat Pengecasan untuk pek bateri

Spesifikasi Nominal		
Item	Spesifikasi	Catatan
Arus Pengecasan	0.5 A	–
Voltan Pengecasan	24.9 V	–
Persekitaran (Cas)	0 – 48 ℃	–

Had Cas		
Model Pek Bateri	Arus Cas Maksimum, A	Voltan Cas Maksimum, V
I0342A	0.7 A	25.2 V

Panasonic®

Hướng dẫn Sử dụng

Máy hút bụi không dây (Sử dụng trong gia đình)

Số Model MC-SBR70
MC-SBR40

Cảm ơn bạn đã mua sản phẩm này của Panasonic.

- Vui lòng đọc kỹ hướng dẫn này trước khi sử dụng sản phẩm và lưu lại hướng dẫn sử dụng này để sử dụng trong tương lai.
- Vui lòng đọc "Biện pháp an toàn" (Tr. VI4 đến VI5) cẩn thận trước khi sử dụng sản phẩm.
- Hình ảnh, hình minh họa, màu sắc, v.v. được sử dụng cho mục đích minh họa và có thể khác một chút so với sản phẩm thực tế.

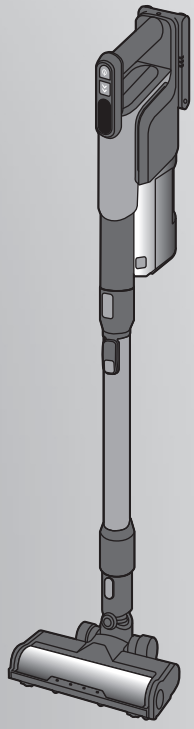

: Biểu tượng này có nghĩa là chỉ sử dụng trong nhà.

Mục lục

VI4	**Biện pháp an toàn**
VI6	Tên bộ phận
VI7	Sạc
VI8	Hút bụi
VI10	Bảo trì
VI13	Khắc phục sự cố
VI14	Thải bỏ sản phẩm
VI15	Thông số kỹ thuật

TIẾNG VIỆT

Biện pháp an toàn

Vui lòng tuân thủ tất cả các hướng dẫn

Phần này mô tả các biện pháp đảm bảo an toàn mà người sử dụng phải tuân thủ để ngăn ngừa thương tích cá nhân và/hoặc thiệt hại tài sản.

■ Mức độ nguy hiểm và thiệt hại mà có thể xảy ra khi máy được sử dụng không đúng cách được hướng dẫn và chỉ định như hình dưới đây.

⚠ NGUY HIỂM	Cho biết nguy cơ bị thương tích nặng hoặc tử vong cao.
⚠ CẢNH BÁO	Cho biết nguy cơ bị thương tích nặng hoặc tử vong.
⚠ THẬN TRỌNG	Cho biết nguy cơ bị thương tích hoặc thiệt hại tài sản.

■ Các ký hiệu sau đây cho biết những gì mà bạn cần phải quan sát.

⃠	Cho biết các hành động bị cấm.
❗	Cho biết các hành động phải được thực thi.

⚠ NGUY HIỂM

■ Pin (Pin lithi-ion sạc lại được)

Không sử dụng sai cách

- Không sử dụng cho máy khác ngoài MC-SBR70/MC-SBR40
- Không sử dụng pin hoặc bộ sạc không phải là pin lithi-ion sạc lại được và bộ sạc chính hãng

(Sự cố quá dòng có thể gây rò rỉ chất lỏng, quá nhiệt hoặc nổ)

- Không vứt bỏ pin vào lửa hoặc để pin tiếp xúc với nhiệt
- Không sạc, sử dụng hoặc đặt máy ở những nơi có nhiệt độ cao, bao gồm đặt gần lửa hoặc trong thời tiết nóng

(Nguy cơ rò rỉ chất lỏng, quá nhiệt, bắt lửa hoặc nổ)

- Không đâm thủng máy bằng đinh hoặc để máy va đập. Không tháo rời hoặc thay đổi
- Không để máy tiếp xúc với nước hoặc các chất lỏng khác

(Nguy cơ rò rỉ chất lỏng, quá nhiệt, bắt lửa hoặc điện giật)

- Tránh làm đoản mạch bằng cách để kim loại hoặc vật liệu khác tiếp xúc với các đầu nối của ổ cắm
- Không vận chuyển hoặc bảo quản bằng các vật làm bằng kim loại như vòng cổ hoặc kẹp tóc

(Sự cố ngắn mạch có thể gây ra hiện tượng rò rỉ chất lỏng, quá nhiệt hoặc bắt lửa)

■ Bộ phận chính và các phụ kiện

Không tháo rời, sửa chữa hoặc sửa đổi bộ phận này

(Nguy cơ điện giật hoặc cháy)

Không chạm vào bàn chải xoay của đầu hút hút sàn

(Có nguy cơ bị kẹt ngón tay và bị thương)

▶ Đặc biệt, hãy chú ý đến trẻ em.

Không hút chất dễ cháy, vật đang cháy

(Nguy cơ cháy nổ)

Thuốc lá, mực photocopy, dầu hỏa, chất pha loãng, v.v.

⚠ CẢNH BÁO

Không sử dụng sai cách

- Không cắm hoặc rút phích cắm bộ sạc khi tay ướt (Nguy cơ bị điện giật)
- Không được làm hỏng bộ sạc (Không để bộ sạc cuốn vào chổi của đầu hút sàn, không được làm hỏng bộ sạc, sửa đổi bộ sạc, hay để bộ sạc gần các thiết bị sưởi, không bẻ cong, vặn bộ sạc, không kéo bộ sạc quá mạnh cũng như không đặt vật nặng lên bộ sạc và không nên sử dụng bộ sạc khi nó đang bị gập, v.v.) (Các hành động như trên có thể dẫn đến điện giật hoặc bắt lửa do đoản mạch)
  → Để sửa chữa, hãy tham khảo ý kiến của đơn vị bán sản phẩm cho bạn.
- Không làm quá tải ổ cắm hoặc thiết bị đi dây (Vượt quá giá trị định mức do có quá nhiều phích cắm và những thứ tương tự được kết nối có thể dẫn đến cháy do sinh nhiệt)
- Không sử dụng bộ sạc để sạc pin mà không phải là của sản phẩm này hoặc pin không sạc lại được (Làm như vậy có thể dẫn đến rò rỉ pin, sinh nhiệt hoặc cháy nổ do dòng điện vượt quá)
- Không sử dụng bộ sạc đã bị hỏng (Làm như vậy có thể dẫn đến cháy do sinh nhiệt hoặc bắt lửa)
- Không được làm đoản mạch đầu nối bộ phận chính hoặc phích cắm bộ sạc bằng vật làm bằng kim loại. (Sự cố ngắn mạch có thể gây ra hiện tượng rò rỉ chất lỏng, quá nhiệt hoặc bắt lửa)

Sử dụng bộ sạc đúng cách

- Cắm hoàn toàn vào ổ cắm (Nếu không làm như vậy, có thể dẫn đến điện giật hoặc cháy do sinh nhiệt)
- Phải rút phích cắm ra khỏi ổ cắm trước khi vệ sinh hoặc bảo trì máy (Nguy cơ bị điện giật)
- Thường xuyên lau sạch bụi bằng khăn khô (Bụi tích tụ có thể làm cho khả năng cách nhiệt kém do hơi ẩm, có thể dẫn đến cháy)

Tránh làm rơi, va đập hoặc làm ướt máy

(Nguy cơ quá nhiệt, bắt lửa hoặc điện giật)

⚠ CẢNH BÁO

■ Pin (Pin lithi-ion sạc lại được)

Không chạm vào pin bằng tay ướt
(Nguy cơ quá nhiệt, bắt lửa hoặc điện giật)

Nếu chất lỏng trong pin dính vào mắt, hãy rửa ngay bằng nước sạch (Không dụi mắt)
(Nguy cơ bị mù lòa)
➡Cần chăm sóc y tế ngay lập tức.

Nếu gói pin bị rò rỉ, hãy đặt pin vào một túi nhựa kín và tái chế một cách an toàn theo quy định của khu dân cư của bạn
(Chất lỏng có thể tiếp xúc với da dẫn đến kích ứng da hoặc gây chấn thương)

Với mục đích sạc pin, chỉ sử dụng bộ sạc đi kèm theo máy này
Số Model nguồn điện sạc → Xem Tr. VI15, VI16

Nếu dây điện bị hỏng, bạn cần thay bộ sạc để tránh nguy hiểm
(Dây điện bị hỏng có thể gây điện giật hoặc cháy do đoản mạch)

Nếu các chân của các bộ phận cắm bị hỏng, nguồn cung cấp năng lượng cắm sẽ bị loại bỏ
(Dây điện bị hỏng có thể gây điện giật hoặc cháy do đoản mạch)

Máy này không dành cho những người (kể cả trẻ em) bị suy giảm khả năng thể chất, giác quan hoặc tinh thần, hoặc thiếu kinh nghiệm và kiến thức, trừ khi họ được người chịu trách nhiệm về sự an toàn của họ giám sát hoặc hướng dẫn sử dụng máy
Trẻ em nên được giám sát để đảm bảo rằng trẻ không nghịch máy
(Máy có thể gây ra bỏng, thương tích hoặc điện giật)

Trong trường hợp xảy ra hiện tượng bất thường hoặc hỏng hóc, hãy ngừng sử dụng và rút phích cắm bộ sạc ngay lập tức
(Không làm như vậy có thể gây ra khói, bắt lửa hoặc điện giật)
Ví dụ về sự cố bất thường và hỏng hóc
- Ấn vào công tắc vận hành để bật máy hút bụi
- Di chuyển bộ sạc sẽ bật và tắt đèn báo trạng thái pin
- Máy hút bụi không dây phát ra tiếng ồn bất thường khi sử dụng
- Bộ phận chính bị biến dạng và/hoặc trở nên nóng bất thường
- "Mùi" cháy phát ra từ bộ phận chính

➡Yêu cầu đơn vị bán hàng kiểm tra hoặc sửa chữa.

⚠ THẬN TRỌNG

■ Pin (Pin lithi-ion sạc lại được)

Không đặt các đồ vật lên trên pin hoặc đặt pin ở nơi bạn có thể dễ dàng làm rơi
(Tránh nguy cơ quá nhiệt, bắt lửa, điện giật hoặc chấn thương)

Nếu pin bị rò rỉ và chất lỏng dính vào da hoặc quần áo của bạn, hãy giặt cẩn thận bằng nước sạch
(Tránh nguy cơ kích ứng da hoặc chấn thương)

Nếu thiết bị được bảo quản mà không sử dụng trong thời gian dài, pin phải được sạc đầy và tháo ra.
(Tránh nguy cơ rò rỉ chất lỏng)

Bảo quản bộ phận chính và pin ở nơi khô ráo, sạch sẽ
(Tránh nguy cơ quá nhiệt, bắt lửa hoặc điện giật)

Pin phải được tháo ra khỏi máy trước khi thải bỏ máy (Tr. VI14)
(Tránh nguy cơ bắt lửa, điện giật hoặc tai nạn)

■ Bộ phận chính và các phụ tùng

Không nên sử dụng sai cách
- Không kéo, cuộn hoặc làm rơi bộ phận chính
- Nếu phần vải của đầu hút dưới sàn, trục xoay, công tắc xoay, v.v. bị mòn hoặc các tạp chất như cát hoặc đá cuội bám vào chúng, không được sử dụng chúng
  →Kiểm tra máy trước khi sử dụng và nếu máy có tình trạng mòn, hãy tham khảo ý kiến ở nơi bạn mua hàng.

(Tình trạng này có thể gây xước bề mặt sàn nhà)
- Không đặt kim loại lên các điểm tiếp xúc của bộ phận chính, ống nối, v.v.
- Không kéo dây điện khi rút phích cắm bộ sạc

(Làm như vậy có thể dẫn đến điện giật hoặc bắt lửa do đoản mạch)

Không để máy gần lửa
(Khí thải có thể làm cho ngọn lửa lớn hơn, tăng nguy cơ cháy)

Không rửa bằng nước (ngoại trừ các phụ tùng và bộ phận có thể rửa bằng nước), cũng như không sử dụng trong phòng tắm
(Tránh nguy cơ điện giật hoặc cháy)

Tên bộ phận

Kiểm tra các phụ kiện đi kèm.

Các bộ phận được gói trong [ ] là các phụ kiện đi kèm.
Hình minh họa có thể hơi khác với thiết kế sản phẩm thực tế.

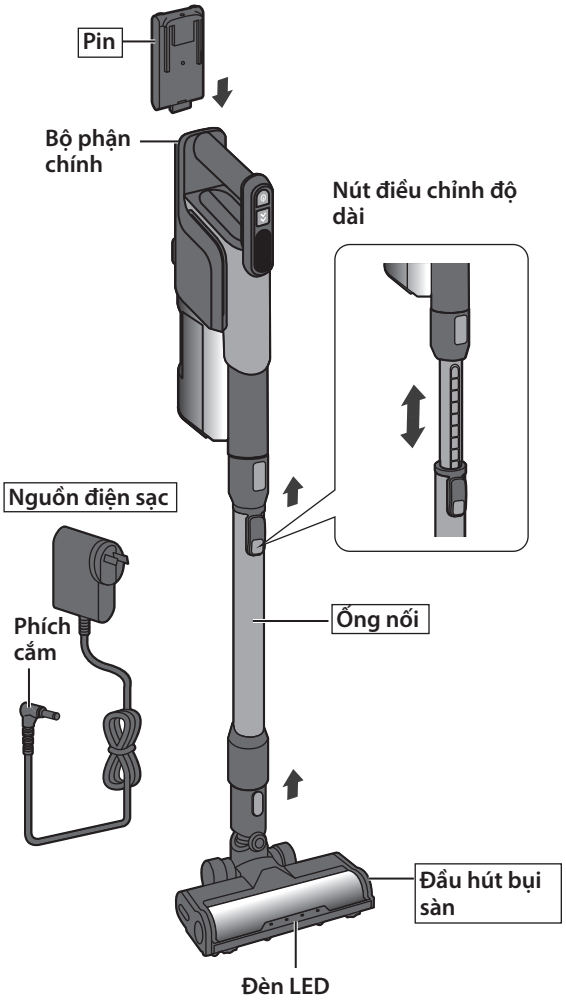

Giá đỡ

Lắp giá đỡ như sau để máy hút bụi có thể được cất giữ ở vị trí ổn định.

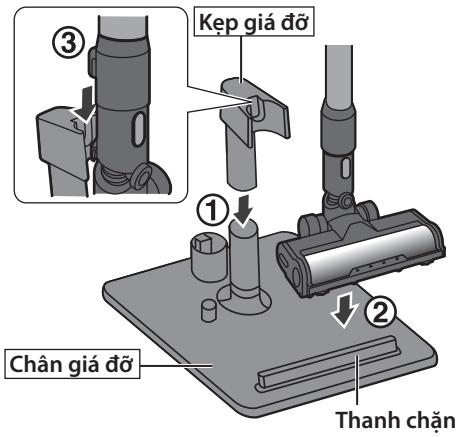

Yêu cầu

- Khi đặt máy hút bụi trên giá đỡ, hãy đảm bảo giữ chặt đầu hút bụi sàn bằng thanh chặn.

Giá đỡ cũng có thể được sử dụng để cất giữ các đầu hút đi kèm.

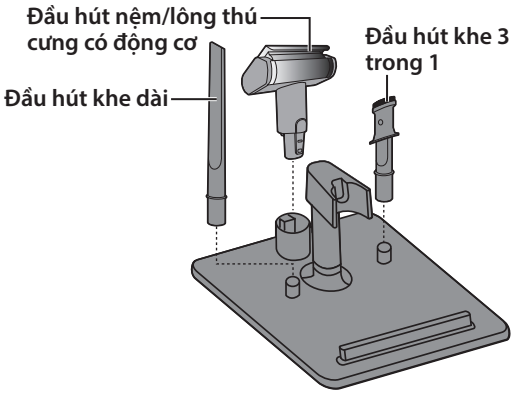

Phụ kiện

MC-SBR70/MC-SBR40

Đầu hút nệm/lông thú cưng có động cơ

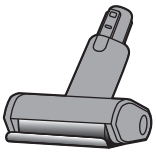

Đầu hút khe 3 trong 1

Đầu hút khe dài

Chỉ dành cho MC-SBR70

Bộ sạc pin

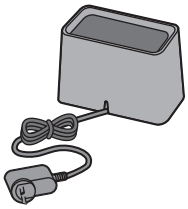

Pin bổ sung

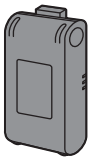

Sạc

Pin không được sạc trước khi giao.
Hãy sạc pin trước khi sử dụng.
(Thời gian sạc vào khoảng 5 giờ.)

1. **Kết nối phích cắm nguồn điện sạc với pin.**
2. **Kết nối phích cắm nguồn của nguồn điện sạc với ổ cắm.**
   - Trạng thái sạc được hiển thị trên bộ phận chính.
   - Không thể sử dụng máy hút bụi trong khi sạc.

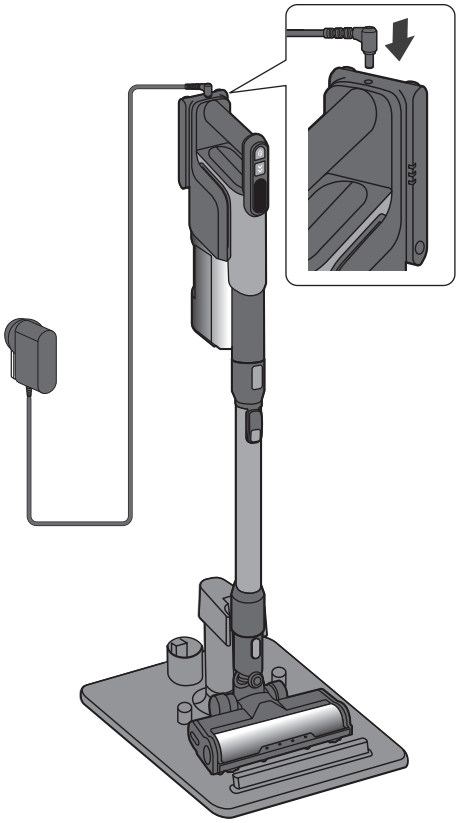

Sạc pin bên ngoài máy hút bụi

1. **Nhấn và giữ nút nhả để tháo pin ra khỏi máy hút bụi.**

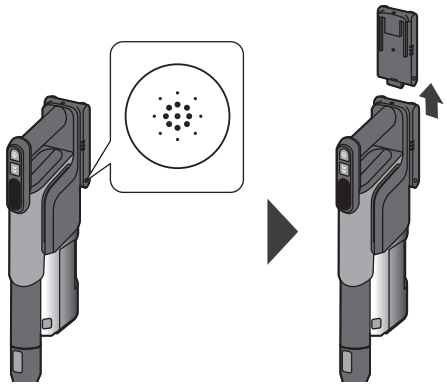

2. **Sạc pin theo cùng phương pháp như khi pin được lắp vào máy hút bụi.**
   - Đèn sạc sẽ bật trong khi sạc.
     (Tắt sau khi sạc đầy.)

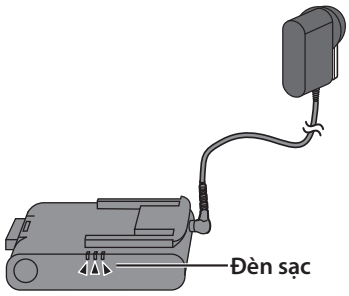

Yêu cầu

- Nếu radio và TV bị nhiễu điện, hãy di chuyển chúng ra xa nguồn điện sạc 1 m hoặc hơn.

Lưu ý

- Nguồn điện sạc tiêu thụ khoảng 0,5 W điện năng ngay cả khi không được kết nối với bộ phận chính.

Sạc pin bằng nguồn điện sạc pin (chỉ dành cho MC-SBR70)

1. **Kết nối pin với nguồn điện sạc pin.**
2. **Kết nối phích cắm nguồn của nguồn điện sạc pin với ổ cắm.**
   - Đèn sạc sẽ bật trong khi sạc. (Tắt sau khi sạc đầy.)

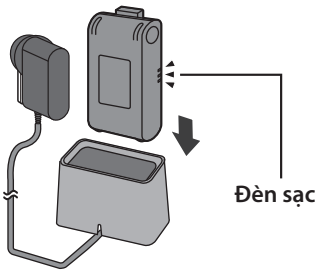

Hút bụi

MC-SBR70

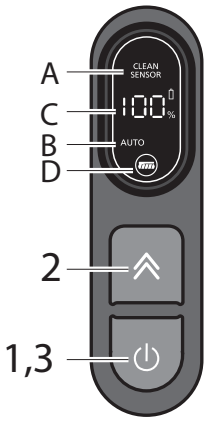

1. **Nhấn nút để bật máy hút bụi.**
2. **Nhấn công tắc chế độ vận hành để thay đổi các chế độ vận hành (AUTO/HIGH).**

   AUTO : CLEAN SENSOR (A) được hiển thị và khung màn hình sáng lên để chỉ báo mức độ bụi. Công suất hút sẽ được điều chỉnh tự động dựa trên lượng bụi được phát hiện trên bề mặt làm sạch.
   Màu xanh lá cây có nghĩa là không có bụi. Khi phát hiện thấy bụi, màu sắc sẽ thay đổi như sau.

Mức độ ô nhiễm	Vị trí bánh răng	Màu sắc
Không ô nhiễm	1	Xanh lá
Ô nhiễm nhẹ	2	Xanh dương nhạt
Ô nhiễm nhẹ đến vừa	3	Xanh dương
Ô nhiễm vừa	4	Cam
Ô nhiễm vừa đến nặng	5	Tím
Ô nhiễm nặng	6	Đỏ

   *Màu sắc có thể không thay đổi nếu lượng bụi ít.

   HIGH : Để hút bụi với lực hút cao

   - Bạn có thể tìm thấy chế độ đã chọn trên đèn báo chế độ vận hành (B).
3. **Nhấn nút để tắt máy hút bụi.**

Lưu ý

(C) Đèn báo tình trạng pin
Mức pin còn lại được hiển thị dưới dạng phần trăm.

(D)
Được hiển thị khi có vật thể lạ bị hút vào đầu hút bụi sàn. Tắt máy hút bụi và lấy vật thể lạ ra.

MC-SBR40

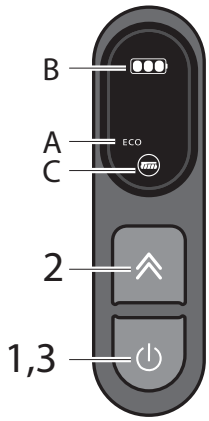

1. **Nhấn nút để bật máy hút bụi.**
2. **Nhấn công tắc chế độ vận hành để thay đổi các chế độ vận hành (ECO/HIGH).**

   ECO : Chạy lâu hơn nhưng lực hút không mạnh bằng chế độ "HIGH".

   HIGH : Hút bụi với lực hút cao

   - Bạn có thể tìm thấy chế độ đã chọn trên đèn báo chế độ vận hành (A).
3. **Nhấn nút để tắt máy hút bụi.**

Lưu ý

(B) Đèn báo tình trạng pin
Mức pin còn lại được hiển thị.

(C)
Được hiển thị khi có vật thể lạ bị hút vào đầu hút bụi sàn. Tắt máy hút bụi và lấy vật thể lạ ra.

Kỹ thuật làm sạch với đầu hút

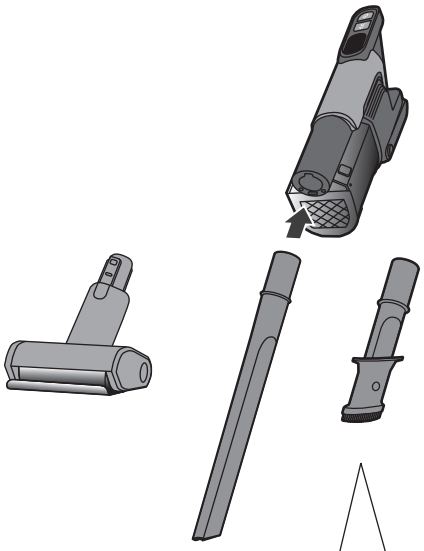

Có thể gắn dụng cụ vào bộ phận chính khi cần.
Cũng có thể gắn dụng cụ vào đầu ống nối.

Cách sử dụng đầu hút khe 3 trong 1

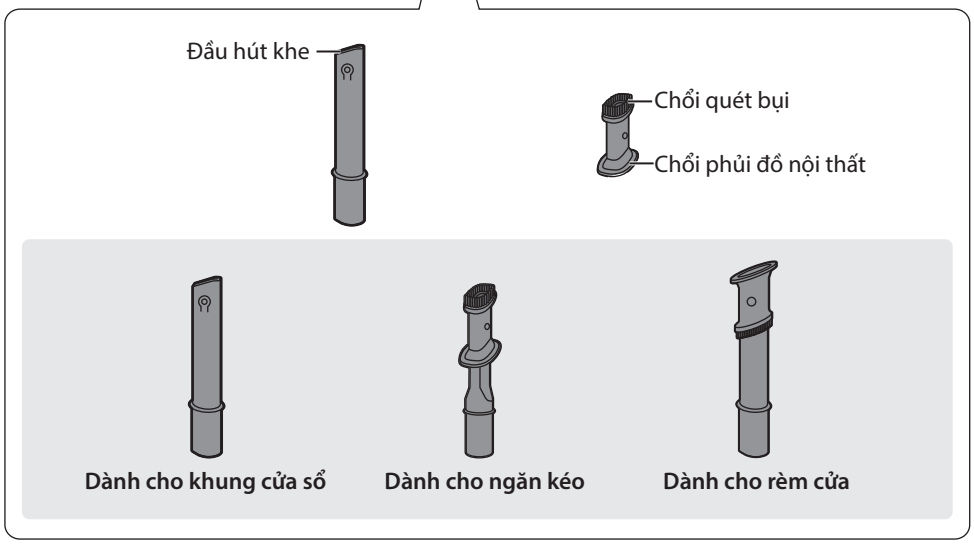

TIẾNG VIỆT

Bảo trì

Đổ hộp đựng bụi

Đổ hộp đựng bụi trong trường hợp sau đây:

- Khi mức bụi đạt đến vạch MAX ⊓⊔⊓.
- Khi lực hút giảm.

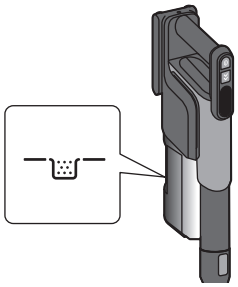

1. **Nhấn nút thải bỏ bụi và mang đi đổ.**
   - Bụi sẽ rơi ra.

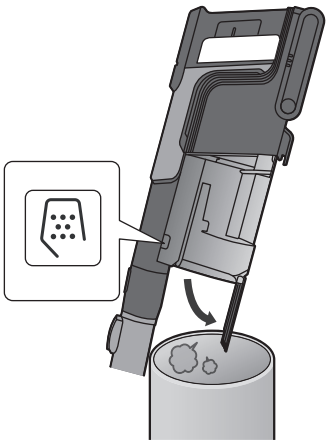

2. **Đóng tấm hộp đựng bụi cho đến khi có tiếng "tách".**

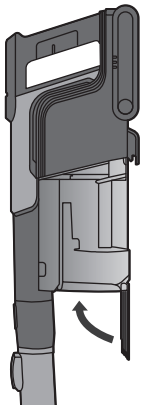

Vệ sinh hộp đựng bụi

Nếu tóc, v.v. bị vướng vào hộp và không thể loại bỏ được mảnh vụn, hãy vệ sinh sạch sẽ.

1. **Nhấn nút nhả để tháo hộp đựng bụi khỏi máy hút bụi.**

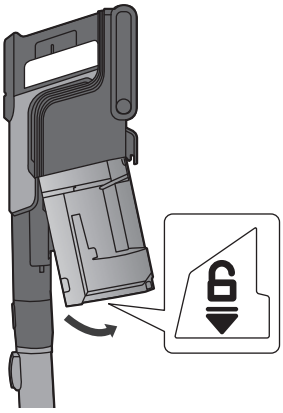

2. **Nâng bộ lọc lưới và bộ lọc bọt biển lên để tháo chúng ra.**

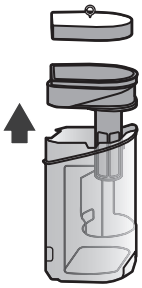

3. **Dùng bàn chải đánh răng, v.v. để loại bỏ bụi trên bộ lọc lưới hoặc bộ lọc bọt biển.**
   - Bàn chải đánh răng không đi kèm sản phẩm.

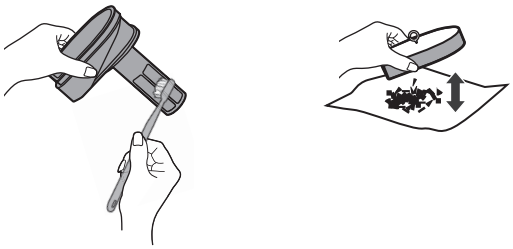

Khi bạn lo lắng về bụi bẩn ngay cả sau khi loại bỏ bụi

Bạn có thể rửa hộp đựng bụi, bộ lọc lưới và bộ lọc bọt biển với nước. Sau đó, hãy lau khô chúng.

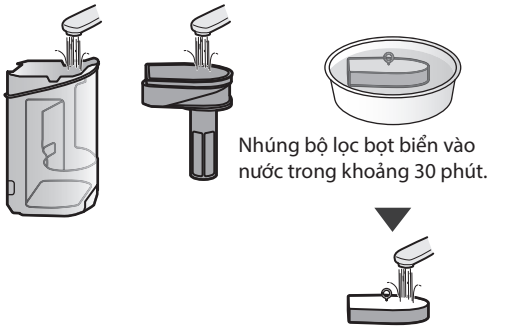

Rửa bộ lọc bọt biển dưới vòi nước chảy.
- Không chà xát bằng bàn chải, v.v.

- Sau khi khô hoàn toàn, hãy lắp chúng trở lại máy hút bụi.

Yêu cầu

- Không sử dụng chất tẩy rửa, xăng, chất pha loãng, cồn, v.v.
  (Có thể dẫn đến nứt và đổi màu)
- **Để chúng ở nơi thông gió tốt trong khoảng 24 giờ và để chúng khô hoàn toàn.**
  (Nếu không làm như vậy, chúng có thể có mùi và bị tắc nghẽn.)
- Không để chúng tiếp xúc với luồng khí nóng từ máy sấy tóc và các thiết bị tương tự.
  (Có thể dẫn đến biến dạng và hỏng hóc)

4. **Gắn bộ lọc lưới và bộ lọc bọt biển vào hộp đựng bụi cho đến khi chúng kêu tách.**

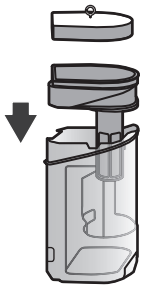

5. **Đặt hộp đựng bụi trở lại máy hút bụi.**

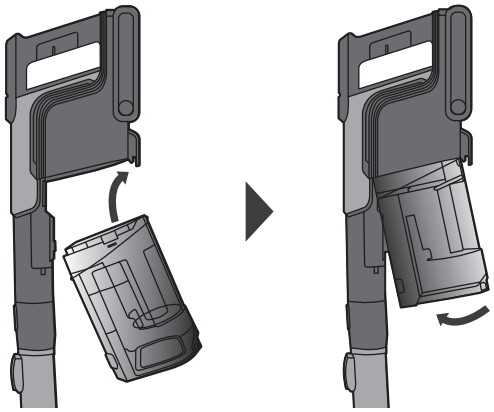

TIẾNG VIỆT

Bảo trì (Tiếp)

Vệ sinh đầu hút bụi sàn

1. **Tháo con lăn ra khỏi đầu hút bụi sàn.**
   ① Trong khi nhấn ▲,
   ② Nâng nắp chổi lên. (🔒 → 🔓)
   ③ Tháo con lăn.

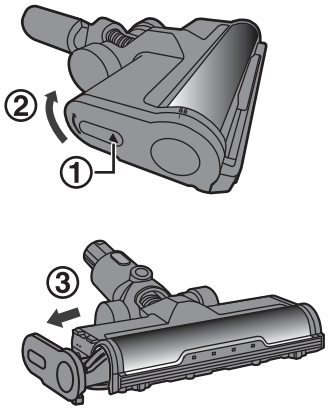

2. **Rửa con lăn với nước.**

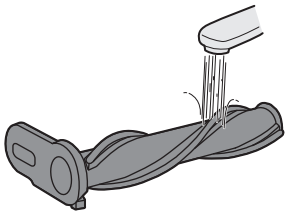

3. **Lắp con lăn vào đầu hút bụi sàn.**

Vệ sinh bộ lọc HEPA

1. **Nhấn nút nhả để tháo hộp đựng bụi khỏi máy hút bụi.**
   (Tr. VI10)

2. **Tháo bộ lọc HEPA.**

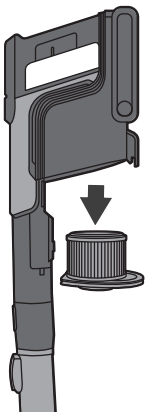

3. **Lau sạch bụi hoặc rửa sạch.**
   - Đảm bảo vệ sinh lại sau khi bảo trì.

Yêu cầu

- Sau khi rửa con lăn bằng nước, hãy đảm bảo xả sạch và lau khô.
  (Nếu không làm như vậy có thể dẫn đến mùi hôi và tắc nghẽn)
- Khi rửa con lăn bằng nước, không để nó tiếp xúc với luồng khí nóng từ máy sấy tóc và các thiết bị tương tự.
  (Con lăn (chổi): Có thể dẫn đến biến dạng và hỏng hóc)
  (Bộ lọc HEPA: Có thể khiến rác xâm nhập và hỏng hóc do bộ lọc bị co lại)
- Không sử dụng chất tẩy rửa, xăng, chất pha loãng, cồn, v.v.
  (Có thể dẫn đến nứt và đổi màu)

Khắc phục sự cố

Vui lòng kiểm tra các mục sau trước khi liên hệ với nhà bán lẻ để sửa chữa.

VẤN ĐỀ	NGUYÊN NHÂN TIỀM NĂNG	GIẢI PHÁP TIỀM NĂNG
Máy hút bụi không thể hoạt động.	Pin đã cạn chưa?	Sạc pin. (Tr. VI7)
	Máy hút bụi đã được lắp đúng cách chưa?	Lắp máy hút bụi đúng cách. (Tr. VI6)
Lực hút yếu đi.	Hộp chứa bụi có đầy bụi không?	Đổ bụi. (Tr. VI10)
	Có bụi trong bộ lọc không?	Vệ sinh bộ lọc lưới hoặc bộ lọc bọt biển. (Tr. VI10)
	Có bụi trong con lăn của đầu hút bụi sàn không?	Vệ sinh con lăn của đầu hút bụi sàn. (Tr. VI12)
Không thể sạc máy hút bụi.	Phích cắm nguồn của nguồn điện sạc đã được kết nối với ổ cắm chưa?	Kết nối phích cắm nguồn của nguồn điện sạc với ổ cắm. (Tr. VI7)
	Phích cắm nguồn điện sạc đã được kết nối với máy hút bụi chưa?	Kết nối phích cắm nguồn điện sạc với máy hút bụi. (Tr. VI7)
Thời gian hoạt động ngắn ngay cả khi đã sạc đầy.	thời gian sạc có đủ không?	Sạc pin theo hướng dẫn. (Tr. VI7)
	Thời gian sử dụng bị rút ngắn đáng kể mặc dù pin được sạc đúng cách, tuổi thọ của pin đã hết.	Thay pin. (Tr. VI14)

Thải bỏ sản phẩm

■ Pin lithium-ion sạc lại được trong sản phẩm này vật tiêu hao.
Khi thời lượng sử dụng giảm đi một cách nhanh chóng, ngay cả sau khi máy được sạc đúng cách, thì có lẽ pin đã hết tuổi thọ.
Nếu cần thay pin, vui lòng liên hệ với đại lý của bạn hoặc một trung tâm bảo hành liên kết của Panasonic.

Giới thiệu về pin lithi-ion sạc lại đượcy
Thời gian sử dụng giảm xuống khi bạn sử dụng máy nhiều lần. Tuổi thọ của pin, phụ thuộc vào các yếu tố như nhiệt độ môi trường, thời gian sử dụng và thời lượng chu kỳ sạc/phóng điện, sẽ ngắn hơn tùy thuộc vào điều kiện sử dụng.

Không nên tháo rời pin đã sử dụng và vứt bỏ chúng cùng với rác thải sinh hoạt thông thường. Vui lòng mang pin đến các điểm thu gom phù hợp theo quy định của thành phố của bạn. Để biết thêm thông tin chi tiết, vui lòng liên hệ với đơn vị bán lẻ hoặc chính quyền địa phương phụ trách quản lý chất thải.
Xử lý pin đã qua sử dụng
- Bọc các đầu cực bằng băng dính bóng kính hoặc băng vinyl, v.v.
- Không tháo rời pin.

Yêu cầu
- Trước khi tháo pin, hãy vận hành bộ phận chính nhiều lần cho đến khi hết pin hoàn toàn.
- Máy phải được ngắt kết nối khỏi nguồn điện khi tháo pin.
- Pin phải được thải bỏ một cách an toàn.

Tháo pin
Tháo pin ra khỏi máy hút bụi trong khi bạn nhấn giữ nút nhả pin.

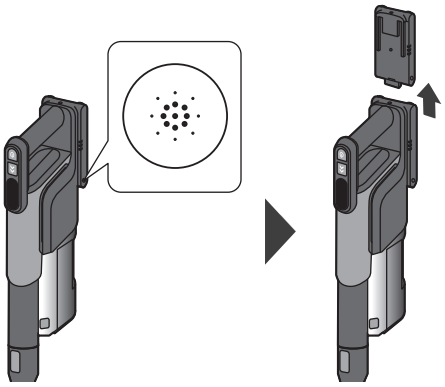

Thông số kỹ thuật

MC-SBR70

Kích thước	R 255 mm × S 293 mm × C 1181 mm
Trọng lượng	2,7 kg (Gồm pin)
Dung tích chứa bụi	0,7 L

Pin đã sử dụng	Pin lithi-ion sạc lại được Số Model IDD202GA	**Định mức điện áp**	25,2 V ⎓
		Công suất định mức	2250 mAh
		Số lượng pin	7 pin
Thời gian hoạt động liên tục*	AUTO	Khoảng 58 phút (Khi sử dụng đầu hút bụi sàn)	
	HIGH	Khoảng 10 phút (Khi sử dụng đầu hút bụi sàn)	
Nguồn điện sạc	**Số Model**	ZD012M300060AU (Đối với New Zealand) ZD012M300060EU (Đối với Việt Nam, Indonesia) ZD012M300060BS (Đối với Malaysia, Singapore, UAE, Ả Rập Saudi)	
	Điện áp đầu vào	100-240 V ∼ 50-60 Hz 0,5-0,3 A (Công suất tiêu thụ: Sạc - Xấp xỉ 20 W, Đã tháo bộ phận chính - Xấp xỉ 0,1 W)	
	Điện áp đầu ra	30,0 V ⎓ 0,6 A	
	Thời gian sạc	Khoảng 5 giờ. (Khi được sạc từ mức cạn pin ở nhiệt độ môi trường 20 ºC)	
	Chiều dài dây nguồn	1,8 m	
Phụ kiện	• Ống nối (1) • Đầu hút bụi sàn (1) • Nguồn điện sạc (1) • Pin (1) • Kẹp giá đỡ (1) • Chân giá đỡ (1) • Đầu hút nệm/lông thú cưng có động cơ (1) • Đầu hút khe 3 trong 1 (1) • Đầu hút khe dài (1) • Bộ sạc pin (1) • Pin bổ sung (1)		

* Sạc đầy, dung lượng ban đầu của pin/ở nhiệt độ môi trường 20 ºC

Thông tin sạc cho gói pin

Thông số kỹ thuật danh định		
Mục	Thông số kỹ thuật	Ghi chú
Dòng điện sạc	0,6 A	–
Điện áp sạc	29,05 V	–
Môi trường xung quanh (Sạc)	0 – 48 ℃	–

Giới hạn sạc		
Model gói pin	Dòng điện sạc tối đa, A	Điện áp sạc tối đa, V
IDD202GA	0,7 A	29,4 V

TIẾNG VIỆT

MC-SBR40

Kích thước	R 255 mm × S 293 mm × C 1181 mm
Trọng lượng	2,6 kg (Bao gồm pin)
Dung tích chứa bụi	0,7 L

Pin đã sử dụng	Pin lithi-ion sạc lại được Số Model I0342A	**Định mức điện áp**	22,2 V ⎓
		Công suất định mức	1850 mAh
		Số lượng pin	6 pin
Thời gian hoạt động liên tục*	ECO	Khoảng 60 phút (Khi sử dụng đầu hút bụi sàn)	
	HIGH	Khoảng 12 phút (Khi sử dụng đầu hút bụi sàn)	
Nguồn điện sạc	**Số Model**	ZD012A265050AU (Đối với New Zealand) ZD012A265050EU (Đối với Việt Nam, Indonesia) ZD012A265050BS (Đối với Malaysia, Singapore, UAE, Ả Rập Saudi)	
	Điện áp đầu vào	100-240 V ～ 50-60 Hz 0,5-0,3 A (Công suất tiêu thụ: Sạc - Xấp xỉ 15 W, Đã tháo bộ phận chính - Xấp xỉ 0,1 W)	
	Điện áp đầu ra	26,5 V ⎓ 0,5 A	
	Thời gian sạc	Khoảng 5 giờ. (Khi được sạc từ mức cạn pin ở nhiệt độ môi trường 20 ºC)	
	Chiều dài dây nguồn	1,8 m	
Phụ kiện		• Ống nối (1) • Đầu hút bụi sàn (1) • Nguồn điện sạc (1) • Pin (1) • Kẹp giá đỡ (1) • Chân giá đỡ (1) • Đầu hút nệm/lông thú cưng có động cơ (1) • Đầu hút khe 3 trong 1 (1) • Đầu hút khe dài (1)	

* Sạc đầy, dung lượng ban đầu của pin/ở nhiệt độ môi trường 20 ºC

Thông tin sạc cho gói pin

Thông số kỹ thuật danh định		
Mục	Thông số kỹ thuật	Ghi chú
Dòng điện sạc	0,5 A	–
Điện áp sạc	24,9 V	–
Dòng điện ngắt sạc	100 mA	–
Môi trường xung quanh (Sạc)	0 – 48 ℃	–

Giới hạn sạc		
Model gói pin	Dòng điện sạc tối đa, A	Điện áp sạc tối đa, V
I0342A	0,7 A	25,2 V

Panasonic®

Instruksi Pengoperasian

Penghisap Debu Isi Ulang (Penggunaan rumah tangga)

No. Model MC-SBR70
MC-SBR40

Terima kasih telah pembelian produk Panasonic.

- Harap baca instruksi dengan saksama sebelum menggunakan produk ini, dan simpan petunjuk pengoperasian ini untuk penggunaan di masa mendatang.
- Harap baca “Tindakan Keselamatan” (H. ID4 untuk ID5) dengan saksama sebelum menggunakan produk.
- Foto, ilustrasi, warna, dll. yang digunakan hanya digunakan untuk tujuan penjelasan dan mungkin sedikit berbeda dari produk sebenarnya.

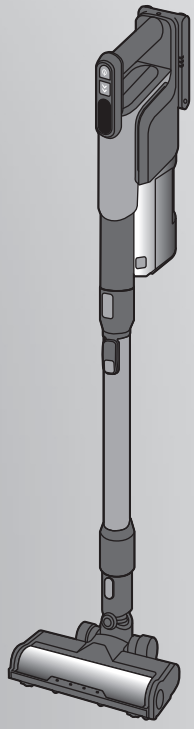

: Simbol ini berarti hanya digunakan di dalam ruangan.

Daftar Isi

ID4	**Tindakan Keselamatan**
ID6	Nama Komponen
ID7	Pengisian daya
ID8	Penghisap debu
ID10	Pemeliharaan
ID13	Penyelesaian masalah
ID14	Pembuangan Produk
ID15	Spesifikasi

BAHASA INDONESIA

Tindakan Keselamatan

Harap perhatikan semua instruksi

Bagian ini menjelaskan tindakan keselamatan yang harus diperhatikan untuk mencegah cedera pribadi dan/atau kerusakan barang.

■ Tingkat bahaya dan kerusakan yang mungkin terjadi ketika perangkat salah digunakan digolongkan dan diindikasikan seperti yang ditampilkan di bawah ini.

⚠ **BAHAYA**	Mengindikasikan risiko tinggi cedera serius atau kematian.
⚠ **PERINGATAN**	Mengindikasikan risiko cedera serius atau kematian.
⚠ **PERHATIAN**	Mengindikasikan risiko cedera atau kerusakan properti.

■ Simbol-simbol berikut mengindikasikan apa yang harus Anda perhatikan.

⃠	Mengindikasikan tindakan yang dilarang.
❗	Mengindikasikan tindakan yang harus dilakukan.

⚠ BAHAYA

■ Baterai (Baterai lithium ion yang dapat diisi ulang)

Jangan salah penanganan

- Jangan gunakan kecuali untuk MC-SBR70/ MC-SBR40
- Jangan gunakan baterai atau adaptor selain baterai lithium-ion yang dapat diisi ulang dan adaptor pengisian daya

(Arus berlebih dapat menyebabkan kebocoran cairan, panas berlebih, atau ledakan)

- Jangan buang baterai dalam api atau terpapar panas
- Jangan mengisi ulang, menggunakan, atau meletakkan di tempat dengan suhu tinggi, termasuk di dekat api atau cuaca panas

(Bahaya kebocoran cairan, panas berlebih, percikan api, atau ledakan)

- Jangan tusuk dengan paku atau terkena goncangan. Jangan membongkar atau mengubah
- Jangan terkena air atau cairan lain

(Bahaya kebocoran cairan, panas berlebih, percikan api, atau sengatan listrik)

- Jangan buat hubungan arus pendek dengan mendekatkan logam atau material lain dengan terminal
- Jangan memindah atau menyimpan dengan objek logam seperti kalung atau jepit rambut

(Arus pendek dapat menyebabkan kebocoran cairan, panas berlebih, atau percikan api)

■ Unit utama dan aksesori

Jangan membongkar, memperbaiki, atau memodifikasi
(Bahaya tersengat listrik atau kebakaran)

Jangan menyentuh agitator nozel lantai
(Ada risiko jari Anda tersangkut dan terluka)
▶ Secara khusus, perhatikan anak-anak.

Jangan menghisap objek yang mudah terbakar atau sedang terbakar
(Bahaya ledakan atau kebakaran)
Rokok, toner mesin fotokopi, minyak tanah, tiner, dll.

⚠ PERINGATAN

Jangan salah penanganan

- Jangan mencolokkan atau melepaskan adaptor pengisi daya dengan tangan basah
  (Bahaya tersengat listrik)
- Jangan merusak adaptor pengisi daya
  (Jangan sampai terjerat dengan agitator nozel lantai, merusaknya, memodifikasinya, mendekatkannya dengan alat pemanas, membengkokkannya, memuntirnya, atau menarik dengan paksa, dan juga jangan letakkan benda berat di atasnya, atau menggunakannya dengan terbelit, dll.)
  (Gagal dalam melakukan hal ini dapat menyebabkan sengatan listrik atau pengapian karena korsleting)
  → Untuk perbaikan, hubungi pengecer Anda.
- Jangan memberi muatan berlebih pada kotak kontak atau perangkat kabel
  (Melebihi nilai terukur karena terlalu banyak steker terhubung dan sejenisnya dapat menyebabkan kebakaran karena timbulnya panas)
- Jangan gunakan adaptor pengisi daya untuk mengisi baterai yang dapat diisi ulang selain untuk produk ini atau baterai yang tidak dapat diisi ulang
  (Melakukan hal tersebut dapat menyebabkan kebocoran baterai, munculnya panas, atau ledakan karena arus berlebih)
- Jangan gunakan adaptor pengisi daya yang rusak
  (Melakukan hal tersebut dapat menyebabkan kebakaran karena munculnya panas atau pengapian)
- Jangan hubungkan dengan arus pendek konektor unit utama atau steker adaptor pengisi daya dengan objek logam.
  (Arus pendek dapat menyebabkan kebocoran cairan, panas berlebih, atau percikan api)

Gunakan adaptor pengisi daya dengan benar

- Masukkan sepenuhnya ke dalam kotak kontak
  (Gagal melakukan hal ini dapat menyebabkan sengatan listrik atau kebakaran karena munculnya panas)
- Tusuk kontak harus dilepaskan dari kotak kontak sebelum membersihkan atau merawat alat
  (Bahaya tersengat listrik)
- Bersihkan debu dengan kain kering secara teratur
  (Debu yang menumpuk dapat menyebabkan insulasi yang buruk karena kelembapan, yang dapat menyebabkan kebakaran)

Jangan sampai menjatuhkan, membenturkan, atau membasahi
(Bahaya panas berlebih, percikan api, atau sengatan listrik)

⚠ PERINGATAN

■ Baterai (Baterai lithium ion yang dapat diisi ulang)

Jangan sentuh baterai dengan tangan basah
(Bahaya panas berlebih, percikan api, atau sengatan listrik)

Jika cairan baterai terkena mata, langsung bilas dengan air bersih (Jangan gosok mata Anda)
(Bahaya kebutaan)
➡Segera cari bantuan medis.

Jika paket baterai bocor, letakkan baterai di dalam kantong plastik tersegel dan daur ulang dengan aman menurut peraturan area pemukiman Anda
(Cairan dapat bersentuhan yang menyebabkan iritasi kulit atau cedera)

Untuk tujuan pengisian baterai, hanya gunakan unit pasokan yang dapat dilepas yang disediakan bersama alat ini
No. Model adaptor pengisi daya → Lihat H. ID15, ID16

Jika senur suplai rusak, Anda harus mengganti adaptor pengisi daya untuk menghindari bahaya
(Hal ini dapat menyebabkan sengatan listrik atau kebakaran karena arus pendek)

Jika pin bagian tusuk kontak rusak, maka tusuk kontak harus di ganti
(Hal ini dapat menyebabkan sengatan listrik atau kebakaran karena arus pendek)

Alat ini tidak ditujukan untuk digunakan oleh orang (termasuk anak-anak) dengan kemampuan fisik, sensor, atau mental yang berkurang, atau tanpa pengalaman dan pengetahuan yang cukup, kecuali telah diberi pengawasan atau instruksi mengenai penggunaan alat oleh orang yang bertanggung jawab untuk keselamatan mereka
Anak-anak harus diawasi untuk memastikan bahwa mereka tidak bermain dengan alat
(Hal ini dapat menyebabkan luka bakar, cedera, atau sengatan listrik)

Jika terjadi anomali atau kegagalan, segera hentikan penggunaan dan lepaskan tusuk kontak dari adaptor pengisi daya
(Gagal melakukan hal tersebut dapat menyebabkan asap, percikan api, atau sengatan listrik)

Contoh anomali dan kegagalan
- Menekan sakelar operasi tidak menyalakan pembersih tongkat
- Memindahkan adaptor pengisi daya menyalakan dan mematikan lampu indikator status baterai
- Pembersih tongkat mengeluarkan bunyi tidak biasa ketika digunakan
- Unit utama berubah bentuk dan/atau mengeluarkan panas tidak biasa
- ”Bau” terbakar muncul dari unit utama

➡Segera ajukan permintaan inspeksi atau perbaikan kepada pengecer.

⚠ PERHATIAN

■ Baterai (Baterai lithium ion yang dapat diisi ulang)

Jangan letakkan barang di atasnya, atau meletakkannya di tempat yang dapat jatuh dengan mudah
(Bahaya panas berlebih, percikan api, sengatan listrik, atau cedera)

Jika baterai bocor dan cairan mengenai kulit atau pakaian Anda, cuci dengan hati-hati menggunakan air bersih
(Bahaya iritasi kulit atau cedera)

Jika alat akan disimpan dan tidak digunakan dalam jangka waktu lama, baterai terisi penuh dan dikeluarkan
(Bahaya kebocoran cairan)

Simpan unit utama dan baterai di tempat yang bersih dan kering
(Bahaya panas berlebih, percikan api, atau sengatan listrik)

Baterai harus dilepaskan dari alat sebelum dibuang (H. ID14)
(Bahaya percikan api, sengatan listrik, atau kecelakaan)

■ Unit utama dan aksesori

Jangan salah penanganan
- Jangan menyeret, menggulingkan, atau menjatuhkan unit utama
- Jika kain, roda, dll. yang terangkat oleh nozel lantai sudah aus, atau benda asing seperti pasir atau kerikil menempel, jangan digunakan seperti itu
  →Periksa unit sebelum penggunaan, dan jika ada keausan, hubungi tempat pembelian.

(Hal ini dapat menyebabkan goresan pada permukaan lantai)
- Jangan sampai logam mengenai unit utama, tongkat perpanjangan, dll.
- Jangan tarik senur suplai ketika mencabut tusuk kontak adaptor pengisi daya

(Gagal melakukan hal tersebut dapat menyebabkan sengatan listrik atau percikan api karena arus pendek)

Jangan dekatkan dengan api
(Pipa pembuangan dapat menyebabkan api menjadi lebih besar dan meningkatkan risiko kebakaran)

Jangan cuci dengan air (tidak termasuk aksesori dan suku cadang yang dapat dicuci dengan air), atau digunakan di kamar mandi
(Bahaya tersengat listrik atau kebakaran)

Nama Komponen

Periksa aksesori yang disertakan.

Komponen yang termasuk dalam [ ] adalah aksesori yang disertakan.
Ilustrasi dapat berbeda dari desain produk yang sebenarnya.

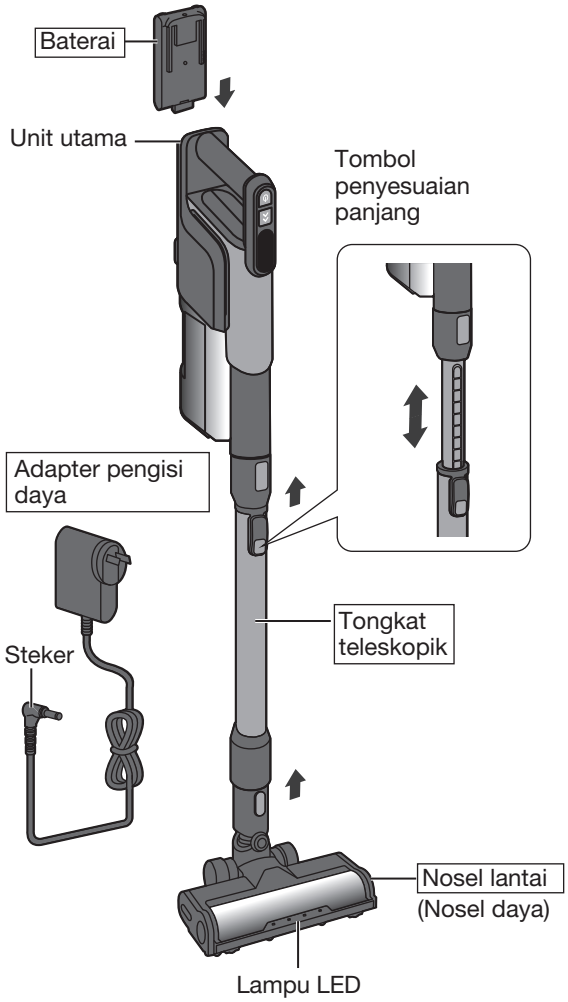

Dudukan

Pasang dudukan seperti berikut agar penghisap debu dapat disimpan di posisi yang stabil.

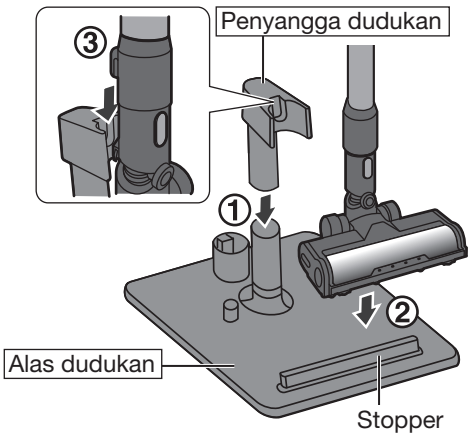

Permintaan

- Saat meletakkan penghisap debu di dudukan, pastikan untuk menahan nosel lantai dengan stopper.

Dudukan ini juga dapat digunakan untuk menyimpan nosel yang disertakan.

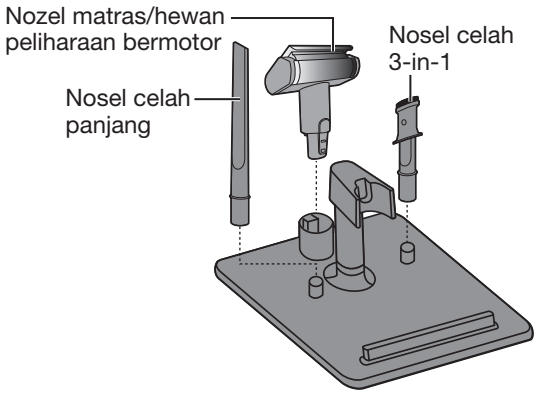

Aksesori

MC-SBR70/MC-SBR40

Nozel matras/hewan peliharaan bermotor

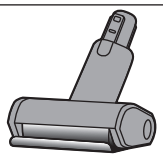

Nosel celah 3-in-1

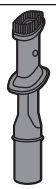

Nosel celah panjang

Hanya MC-SBR70

Pengisi daya baterai

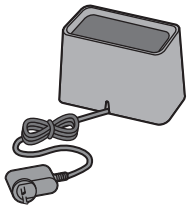

Baterai tambahan

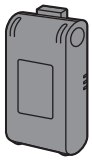

Pengisian daya

Kondisi awal baterai adalah kosong.
Isi daya baterai sebelum digunakan.
(Waktu pengisian daya sekitar 5 jam.)

1. Hubungkan steker adapter pengisi daya ke baterai.
2. Hubungkan steker daya dari adapter pengisi daya ke tusuk kontak.
   - Status pengisian daya ditampilkan pada unit utama.
   - Penghisap debu tidak dapat digunakan saat pengisian daya.

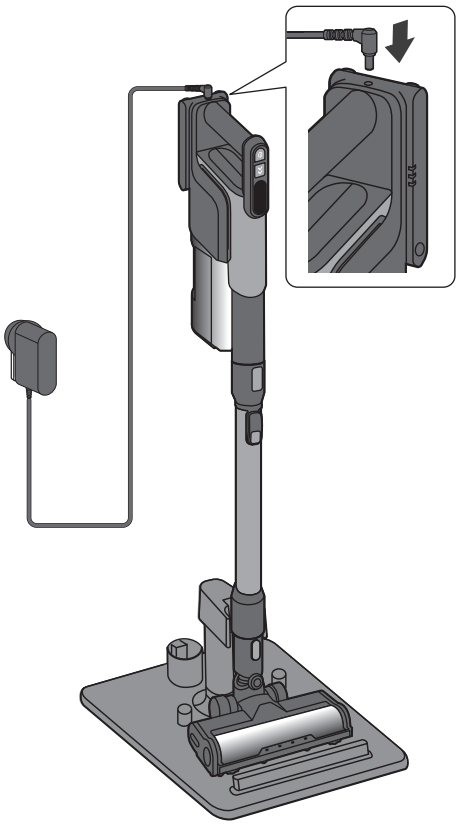

Mengisi daya baterai terpisah dari penghisap debu.

1. Lepaskan baterai dari penghisap debu sambil menekan dan menahan tombol pelepasan.

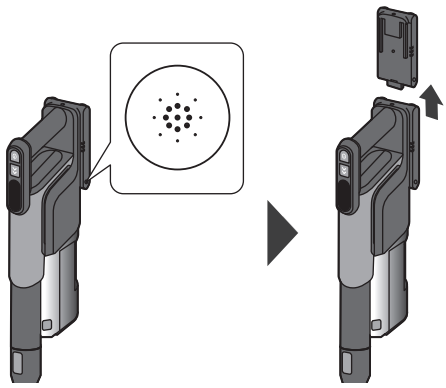

2. Isi daya baterai dengan cara yang sama seperti saat memasangnya pada penghisap debu.
   - Lampu pengisian daya menyala saat pengisian daya berlangsung.
     (Padam setelah daya terisi penuh.)

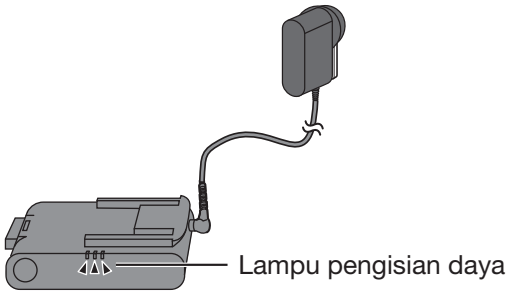

Permintaan

- Jika radio dan TV terganggu oleh interferensi listrik, jauhkan dari adapter pengisi daya sejauh 1 meter atau lebih.

Catatan

- Adapter pengisi daya menghabiskan sekitar 0,5 W daya meskipun tidak terhubung ke unit utama.

Mengisi daya baterai dengan pengisi daya baterai (Hanya MC-SBR70)

1. Hubungkan baterai ke pengisi daya baterai.
2. Hubungkan steker pengisi daya baterai ke tusuk kontak.
   - Lampu pengisian daya menyala saat pengisian daya berlangsung.
     (Padam setelah daya terisi penuh.)

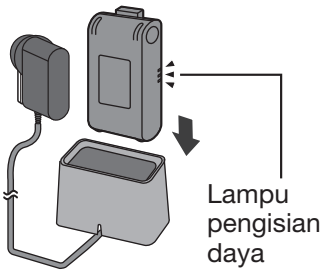

Penghisap debu

MC-SBR70

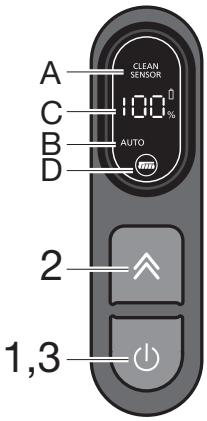

1. Tekan tombol untuk menyalakan penghisap debu.
2. Tekan tombol mode pengoperasian untuk mengubah mode pengoperasian (AUTO/HIGH).

   AUTO : CLEAN SENSOR (A) ditampilkan dan bingkai tampilan menyala untuk menunjukkan ketinggian debu. Daya hisap akan disesuaikan secara otomatis berdasarkan volume debu yang terdeteksi pada permukaan yang dibersihkan.
   Warna hijau berarti tidak ada debu. Saat debu terdeteksi, warna akan berubah sebagai berikut.

Ketinggian Kotoran	Posisi Roda Gigi	Warna
Bebas kotoran	1	Hijau
Kotoran ringan	2	Biru muda
Kotoran sedang hingga ringan	3	Biru
Kotoran sedang	4	Oranye
Kotoran sedang hingga berat	5	Ungu
Kotoran berat	6	Merah

   *Warnanya mungkin tidak berubah jika volume debunya sedikit.

   HIGH : Untuk menyedot debu dengan daya hisap tinggi

   - Anda dapat menemukan mode yang dipilih pada indikator mode pengoperasian (B).
3. Tekan tombol untuk mematikan penghisap debu.

Catatan

(C) Indikator status baterai
Sisa level baterai ditampilkan dalam bentuk persentase.

(D)
Ini ditampilkan ketika benda asing tersangkut di nosel lantai. Matikan penghisap debu dan keluarkan benda asing tersebut.

MC-SBR40

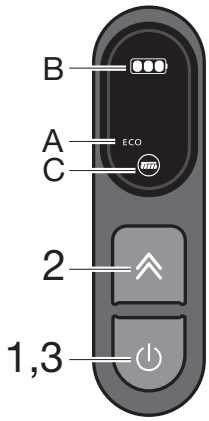

1. Tekan tombol untuk menyalakan penghisap debu.
2. Tekan tombol mode pengoperasian untuk mengubah mode pengoperasian (ECO/HIGH).

   ECO : Waktu penggunaan lama, tetapi daya hisapnya lebih lemah dibandingkan dengan HIGH.

   HIGH : Untuk menghisap debu dengan daya hisap tinggi

   - Anda dapat menemukan mode yang dipilih pada indikator mode pengoperasian (A).
3. Tekan tombol untuk mematikan penghisap debu.

Catatan

(B) Indikator status baterai
Sisa level baterai ditampilkan.

(C)
Ini ditampilkan ketika benda asing tersangkut di nosel lantai. Matikan penghisap debu dan keluarkan benda asing tersebut.

Teknik Pembersihan dengan nosel

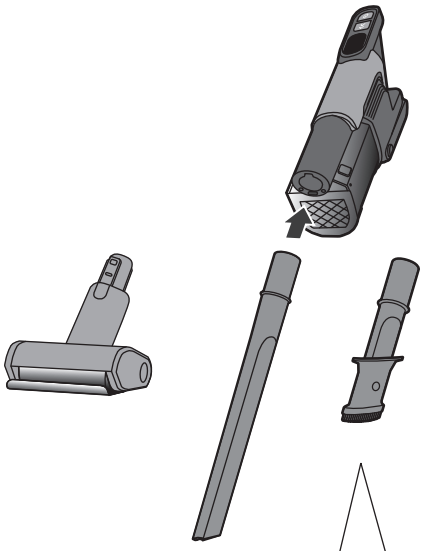

Peralatan dapat dipasang pada unit utama sesuai kebutuhan.
Peralatan juga dapat dipasang di ujung tongkat teleskopik.

Cara menggunakan nosel celah 3-in-1

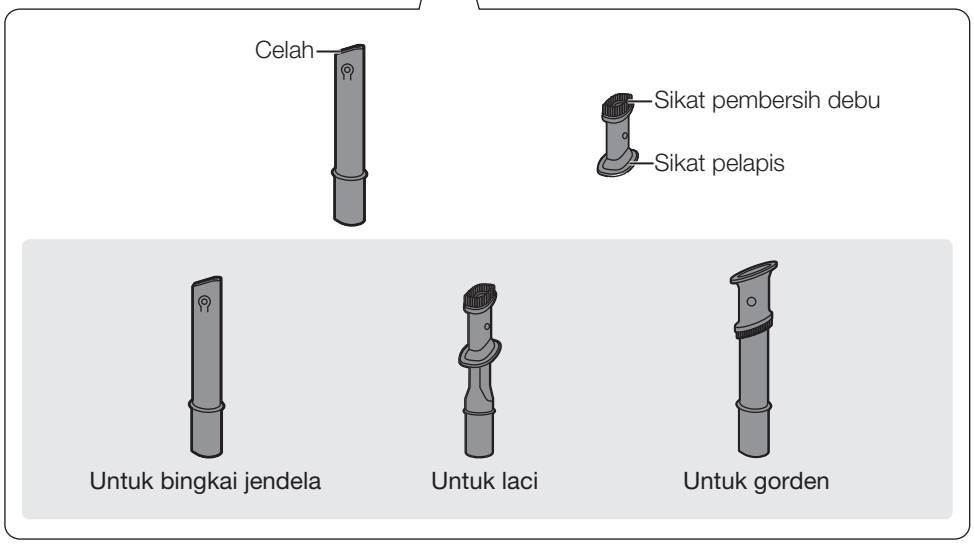

BAHASA INDONESIA

Pemeliharaan

Wadah debu kosong

Kosongkan wadah debu dalam kasus berikut:

- Saat level debu mencapai garis MAX ⊓⊔⊓.
- Saat daya hisap menurun.

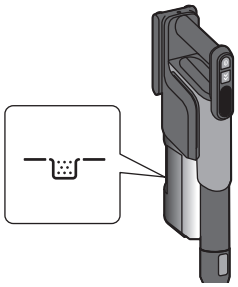

1. Tekan tombol pembuangan debu, dan buang debu tersebut.
   - Debu akan dikeluarkan.

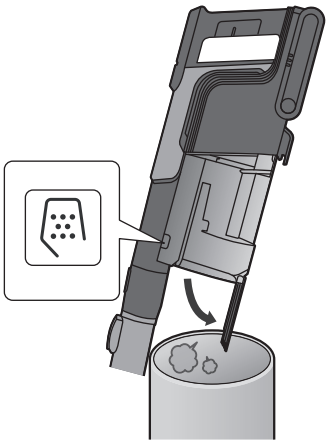

2. Tutup pelat kotak debu hingga terdengar bunyi klik.

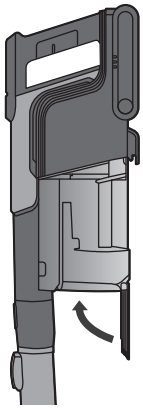

Membersihkan wadah debu

Jika rambut, dan lain-lain, terjerat di sekitarnya dan kotoran tidak dapat dibersihkan, maka bersihkanlah.

1. Tekan tombol pelepas untuk melepaskan wadah debu dari penghisap debu.

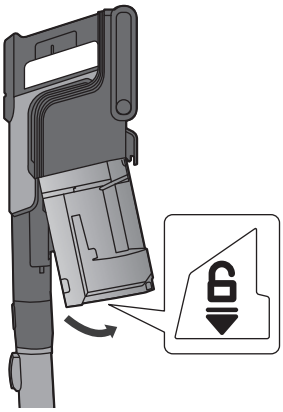

2. Angkat filter jaring dan filter spons untuk mengeluarkannya.

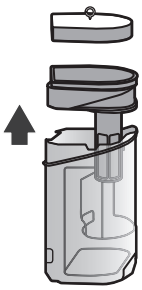

3. Bersihkan debu pada filter jaring atau filter spons dengan sikat gigi, dll.
   - Sikat gigi tidak disertakan.

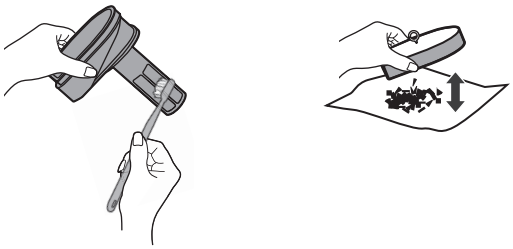

■ Jika Anda khawatir tentang kotoran meskipun setelah mengeluarkan debu

Anda dapat mencuci wadah debu, filter jaring, dan filter spons dengan air mengalir. Setelah itu, keringkan dengan baik.

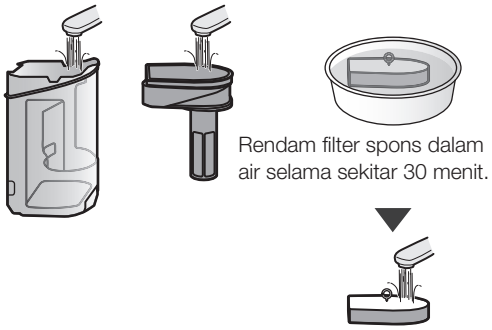

- Masukkan kembali ke penghisap debu setelah benar-benar kering.

Permintaan

- Jangan gunakan deterjen, bensin, tiner, alkohol, dll. (Dapat menyebabkan retak dan perubahan warna)
- **Tinggalkan di tempat yang memiliki ventilasi baik selama sekitar 24 jam, dan biarkan kering sepenuhnya.**
  (Jika tidak dilakukan, ini dapat menyebabkan bau dan penyumbatan.)
- Jangan terpapar aliran udara panas dari pengering rambut dan sejenisnya.
  (Dapat menyebabkan deformasi dan kerusakan)

4. Pasang filter jaring dan filter spons ke wadah debu hingga terdengar klik.

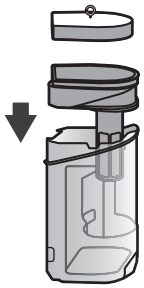

5. Masukkan kembali wadah debu ke dalam penghisap debu.

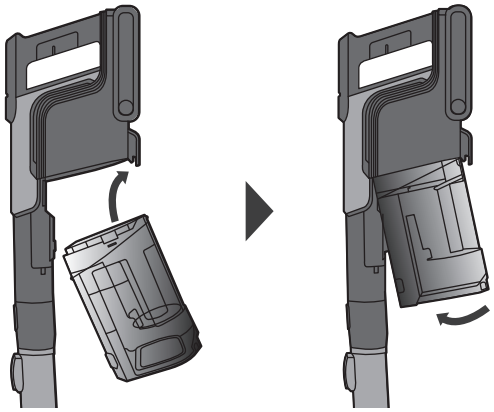

BAHASA INDONESIA

Pemeliharaan (Lanjutan)

Membersihkan nosel lantai

1. Lepaskan agitator dari nosel lantai.
   ① Saat menekan ▲,
   ② Angkat penutup sikat. (🔒 → 🔓)
   ③ Lepaskan agitator.

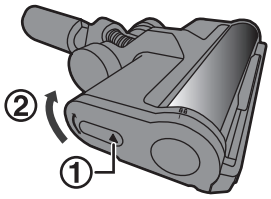

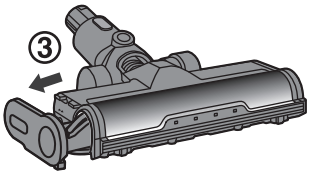

2. Cuci agitator dengan air mengalir.

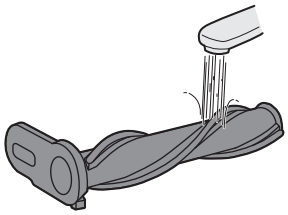

3. Masukkan kembali agitator ke dalam nosel lantai.

Membersihkan filter HEPA

1. Tekan tombol pelepasan untuk melepaskan kotak debu dari penghisap debu.
   (H. ID10)
2. Lepaskan filter HEPA.

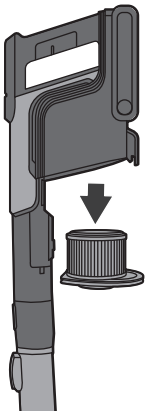

3. Ketuk debu untuk menghilangkannya atau bilas.
   - Pastikan untuk memasangnya kembali setelah pemeliharaan.

Permintaan

- Saat mencuci agitator dengan air, pastikan untuk mengeringkannya dan mengalirkan air dengan baik. (Jika tidak dilakukan, ini dapat menyebabkan bau dan penyumbatan)
- Saat mencuci agitator dengan air, jangan terpapar aliran udara panas dari pengering rambut dan sejenisnya.
  (Agitator (sikat): (Dapat menyebabkan deformasi dan kerusakan)
  (Filter HEPA: Dapat menyebabkan penetrasi sampah dan kerusakan akibat penyusutan filter)
- Jangan gunakan deterjen, bensin, thinner, alkohol, dll.
  (Dapat menyebabkan retak dan perubahan warna)

Penyelesaian masalah

Harap periksa hal-hal berikut sebelum menghubungi pengecer untuk perbaikan.

MASALAH	KEMUNGKINAN PENYEBAB	KEMUNGKINAN SOLUSI
Penghisap debu tidak dapat dioperasikan.	Apakah baterai habis?	Isi daya baterai. (H. ID7)
	Apakah penghisap debu terpasang dengan benar?	Pasang penghisap debu dengan benar. (H. ID6)
Daya hisap melemah.	Apakah wadah debu penuh dengan debu?	Buang debunya. (H. ID10)
	Apakah ada debu di filter?	Bersihkan filter jaring atau filter spons. (H. ID10)
	Apakah ada debu di agitator nosel lantai?	Bersihkan agitator nosel lantai. (H. ID12)
Penghisap debu tidak dapat diisi daya.	Apakah steker daya adapter pengisian terhubung ke kotak kontak?	Hubungkan steker daya dari adapter pengisi daya ke kotak kontak. (H. ID7)
	Apakah steker adapter pengisian terhubung ke penghisap debu?	Hubungkan steker adapter pengisian ke penghisap debu. (H. ID7)
Waktu pengoperasiannya pendek meskipun sudah terisi daya.	Apakah waktu pengisian daya cukup?	Isi daya baterai sesuai petunjuk. (H. ID7)
	Jika waktu penggunaan berkurang secara signifikan meskipun sudah diisi daya dengan benar, maka masa pakai baterai sudah berakhir.	Ganti baterai. (H. ID14)

Pembuangan Produk

■ Baterai lithium-ion yang dapat diisi ulang di produk ini adalah item habis pakai.
Jika waktu penggunaan masih terus berkurang, bahkan setelah diisi daya dengan benar, maka kemungkinan besar baterai telah mencapai akhir masa pakainya.
Jika baterai harus diganti, hubungi pengecer atau pusat layanan terafiliasi Panasonic Anda.

Tentang baterai lithium-ion yang dapat diisi ulang
Waktu yang dapat digunakan berkurang saat Anda terus menggunakan unit secara berulang. Usia baterai bergantung pada faktor seperti suhu sekitar, dan jumlah waktu penggunaan, serta panjang siklus isi daya/pelepasan akan menjadi lebih singkat bergantung pada kondisi penggunaan.

Baterai yang digunakan tidak boleh dibongkar dan dibuang bersama dengan limbah rumah tangga biasa. Harap membawanya ke titik pengumpulan yang benar sesuai dengan peraturan kota Anda. Untuk informasi selengkapnya, hubungi pengecer atau pihak otoritas setempat yang bertanggung jawab atas pengelolaan limbah.
Penanganan baterai bekas
- Isolasi terminal dengan selotip atau perekat vinil, dll.
- Jangan bongkar baterai.

Permintaan
- Sebelum melepaskan baterai, operasikan unit utama berulang kali hingga baterai habis sepenuhnya.
- Alat harus dilepaskan dari pasokan listrik ketika melepaskan baterai.
- Baterai harus dibuang dengan aman.

Keluarkan baterai
Keluarkan baterai dari penghisap debu sambil menekan dan menahan tombol pelepas.

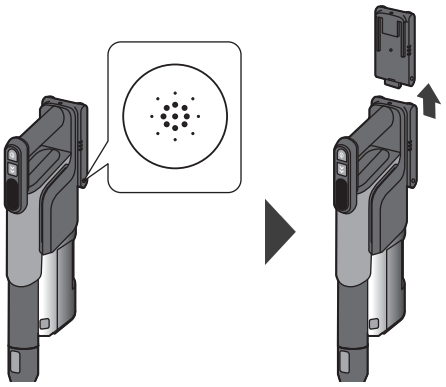

Spesifikasi

MC-SBR70

Dimensi	L 255 mm × P 293 mm × T 1181 mm
Berat	2,7 kg (Termasuk baterai)
Kapasitas debu	0,7 L

Baterai yang digunakan	Baterai lithium-ion yang dapat diisi ulang No. Model IDD202GA	Voltase nominal	25,2 V ⎓
		Kapasitas terukur	2250 mAh
		Jumlah sel	7 sel
Waktu pengoperasian berkelanjutan*	AUTO	Sekitar 58 menit (Saat menggunakan nosel lantai).	
	HIGH	Sekitar 10 menit (Saat menggunakan nosel lantai).	
Adapter pengisi daya	No. Model	ZD012M300060AU (Untuk Selandia Baru) ZD012M300060EU (Untuk Vietnam, Indonesia) ZD012M300060BS (Untuk Malaysia, Singapura, UEA, Saudi Arabia)	
	Input	100-240 V ~ 50-60 Hz 0,5-0,3 A (Konsumsi daya : Mengisi daya - Sekitar 20 W, Dilepaskan dari unit utama - Sekitar 0,1 W)	
	Output	30,0 V ⎓ 0,6 A	
	Waktu pengisian daya	Sekitar 5 jam. (Saat diisi ulang dari kosong pada suhu sekitar 20 ºC)	
	Panjang kabel	1,8 m	
Aksesori	• Tongkat teleskopik (1) • Nosel lantai (1) • Adapter pengisi daya (1) • Baterai (1) • Penyangga dudukan (1) • Alas dudukan (1) • Nozel matras/hewan peliharaan bermotor (1) • Nosel celah 3-in-1 (1) • Nosel celah panjang (1) • Pengisi daya baterai (1) • Baterai tambahan (1)		

* Terisi daya penuh, kapasitas awal baterai/pada suhu lingkungan 20 ºC

Informasi Pengisian Daya untuk paket baterai

Spesifikasi Nominal		
Item	Spesifikasi	Keterangan
Arus Pengisian Daya	0,6 A	–
Tegangan Pengisian Daya	29,05 V	–
Sekitar (Pengisian Daya)	0 – 48 ℃	–

Batas Pengisian Daya		
Model Paket Baterai	Arus Pengisian Daya Maksimum, A	Arus Pengisian Daya Maksimum, V
IDD202GA	0,7 A	29,4 V

MC-SBR40

Dimensi	L 255 mm × P 293 mm × T 1181 mm
Berat	2,6 kg (Termasuk baterai)
Kapasitas debu	0,7 L

Baterai yang digunakan	Baterai lithium-ion yang dapat diisi ulang No. Model I0342A	Voltase nominal	22,2 V ⎓
		Kapasitas terukur	1850 mAh
		Jumlah sel	6 sel
Waktu pengoperasian berkelanjutan*	ECO	Sekitar 60 menit (Saat menggunakan nosel lantai).	
	HIGH	Sekitar 12 menit (Saat menggunakan nosel lantai).	
Adapter pengisi daya	No. Model	ZD012A265050AU (Untuk Selandia Baru) ZD012A265050EU (Untuk Vietnam, Indonesia) ZD012A265050BS (Untuk Malaysia, Singapura, UEA, Saudi Arabia)	
	Input	100-240 V ∼ 50-60 Hz 0,5-0,3 A (Konsumsi daya : Mengisi daya - Sekitar 15 W, Dilepaskan dari unit utama - Sekitar 0,1 W)	
	Output	26,5 V ⎓ 0,5 A	
	Waktu pengisian daya	Sekitar 5 jam. (Saat diisi ulang dari kosong pada suhu sekitar 20 ºC)	
	Panjang kabel	1,8 m	
Aksesori		• Tongkat teleskopik (1) • Nosel lantai (1) • Adapter pengisi daya (1) • Baterai (1) • Penyangga dudukan (1) • Alas dudukan (1) • Nozel matras/hewan peliharaan bermotor (1) • Nosel celah 3-in-1 (1) • Nosel celah panjang (1)	

* Terisi daya penuh, kapasitas awal baterai/pada suhu lingkungan 20 ºC

Informasi Pengisian Daya untuk paket baterai

Spesifikasi Nominal		
Item	Spesifikasi	Keterangan
Arus Pengisian Daya	0,5 A	–
Tegangan Pengisian Daya	24,9 V	–
Sekitar (Pengisian Daya)	0 – 48 ℃	–

Batas Pengisian Daya		
Model Paket Baterai	Arus Pengisian Daya Maksimum, A	Arus Pengisian Daya Maksimum, V
I0342A	0,7 A	25,2 V

Diimpor oleh:
PT Panasonic Gobel Indonesia
Jl. Dewi Sartika No.14 (Cawang II),
Jakarta 13630 Indonesia
No. Reg. : IMKG.3445.12.2024

MC-SBR40

الأبعاد	العرض ٢٥٥ مم × العمق ٢٩٣ مم × الارتفاع ١١٨١ مم
الوزن	٢,٦ كجم (بما في ذلك البطارية)
سعة الغبار	٠,٧ لتر

البطارية المستخدمة	بطارية ليثيوم أيون قابلة لإعادة الشحن رقم الطراز I0342A	الجهد الاسمي	٢٢,٢ فولت ⎓
		الطاقة المقدَّرة	١٨٥٠ مللي أمبير في الساعة
		عدد الخلايا	٦ خلايا
مدة الاستخدام بدون انقطاع*	ECO (توفير الطاقة)	حوالي ٦٠ دقيقة (عند استخدام رأس المكنسة لتنظيف الأرضية)	
	HIGH (قوي)	حوالي ١٢ دقيقة (عند استخدام رأس المكنسة لتنظيف الأرضية)	
طراز مهايئ الشحن	رقم الطراز	ZD012A265050AU (نيوزيلندا) ZD012A265050EU (فيتنام ، إندونيسيا) ZD012A265050BS (لماليزيا ، سنغافورة ، الإمارات العربية المتحدة ، المملكة العربية السعودية)	
	المدخل	١٠٠-٢٤٠ فولت ~ ٥٠-٦٠ هرتز ٠,٣-٠,٥ أمبير (استهلاك الطاقة: الشحن - ١٥ وات تقريبًا، عند الإزالة من الوحدة الرئيسية - ٠,١ وات تقريبًا)	
	المخرج	٢٦,٥ فولت ⎓ ٠,٥ أمبير	
	مدة الشحن	حوالي ٥ ساعات (عند شحن البطارية من مستوى فارغ في درجة حرارة محيطية ٢٠ °م)	
	طول السلك	١,٨ متر	
الملحقات	• عصا تلسكوبية (١) • رأس المكنسة لتنظيف الأرضية (١) • طراز مهايئ الشحن (١) • بطارية (١) • حامل المكنسة (١) • قاعدة المكنسة (١) • فوهة المرتبة/الحيوانات الأليفة المُزوَّدة بمحرك (١) • فوهة الشقوق 3 في 1 (١) • فوهة الشقوق الطويلة (١)		

* السعة الأولية للبطارية بعد الشحن الكامل/في درجة حرارة محيطية ٢٠ °م

بيانات الشحن الخاصة بحزمة البطارية

المواصفات الاسمية		
العنصر	المواصفات	الملاحظة
شدة التيار أثناء الشحن	٠,٥ أمبير	–
جهد الشحن	٢٤,٩ فولت	–
درجة الحرارة المحيطة (أثناء الشحن)	٠ – ٤٨ °م	–

الحدود القصوى للشحن		
نموذج حزمة البطارية	الحد الأقصى لتيار الشحن، بالأمبير	الجهد الأقصى أثناء الشحن، بالفولت
I0342A	٠,٧ أمبير	٢٥,٢ فولت

المواصفات

MC-SBR70

الأبعاد	العرض ٢٥٥ مم × العمق ٢٩٣ مم × الارتفاع ١١٨١ مم
الوزن	٢,٧ كجم (بما في ذلك البطارية)
سعة الغبار	٠,٧ لتر

البطارية المستخدمة	بطارية ليثيوم أيون قابلة لإعادة الشحن رقم الطراز: IDD202GA	الجهد الاسمي	٢٥,٢ فولت ⎓
		الطاقة المقدَّرة	٢٢٥٠ مللي أمبير في الساعة
		عدد الخلايا	٧ خلايا
مدة الاستخدام بدون انقطاع*	AUTO (تلقائي)	حوالي ٥٨ دقيقة (عند استخدام رأس المكنسة لتنظيف الأرضية)	
	HIGH (قوي)	حوالي ١٠ دقائق (عند استخدام رأس المكنسة لتنظيف الأرضية)	

طراز مهايئ الشحن	رقم الطراز	ZD012M300060AU (نيوزيلندا) ZD012M300060EU (فيتنام ، إندونيسيا) ZD012M300060BS (لماليزيا ، سنغافورة ، الإمارات العربية المتحدة ، المملكة العربية السعودية)
	المدخل	١٠٠-٢٤٠ فولت ~ ٥٠-٦٠ هرتز ٠,٣-٠,٥ أمبير (استهلاك الطاقة: الشحن - ٢٠ وات تقريبًا، عند الإزالة من الوحدة الرئيسية - ٠,١ وات تقريبًا)
	المخرج	٣٠,٠ فولت ⎓ ٠,٦ أمبير
	مدة الشحن	حوالي ٥ ساعات (عند شحن البطارية من مستوى فارغ في درجة حرارة محيطية ٢٠ °م)
	طول السلك	١,٨ متر
الملحقات		• عصا تلسكوبية (١) • رأس المكنسة لتنظيف الأرضية (١) • طراز مهايئ الشحن (١) • بطارية (١) • حامل المكنسة (١) • قاعدة المكنسة (١) • فوهة المرتبة/الحيوانات الأليفة المُزوَّدة بمحرك (١) • فوهة الشقوق 3 في 1 (١) • فوهة الشقوق الطويلة (١) • شاحن البطارية (١) • بطارية إضافية (١)

* السعة الأولية للبطارية بعد الشحن الكامل/في درجة حرارة محيطية ٢٠ °م

بيانات الشحن الخاصة بحزمة البطارية

المواصفات الاسمية		
العنصر	المواصفات	الملاحظة
شدة التيار أثناء الشحن	٠,٦ أمبير	–
جهد الشحن	٢٩,٠٥ فولت	–
درجة الحرارة المحيطة (أثناء الشحن)	٠ – ٤٨ °م	–

الحدود القصوى للشحن		
نموذج حزمة البطارية	الحد الأقصى لتيار الشحن، بالأمبير	الجهد الأقصى أثناء الشحن، بالفولت
IDD202GA	٠,٧ أمبير	٢٩,٤ فولت

التخلص من المنتج

■ **تُعد بطارية الليثيوم أيون القابلة لإعادة الشحن الموجودة في هذا المنتج عنصرًا قابلاً للاستهلاك.**
عندما ترى على الفور أنه من الواضح أن أوقات الاستخدام لا تزال تقصر حتى بعد شحنها بشكل صحيح، فمن المحتمل أن تكون البطارية قد وصلت إلى نهاية عمرها الافتراضي.
إذا كانت البطارية بحاجة إلى الاستبدال، فيرجى الاتصال بالموزع أو مركز خدمة تابع لشركة Panasonic.

حول بطارية الليثيوم أيون القابلة لإعادة الشحن
يقل وقت الاستخدام مع استمرار استخدام الوحدة بشكل متكرر. يعتمد عمر البطارية على عوامل مثل درجة الحرارة المحيطة ومقدار الوقت الذي تُستخدم فيه، وستصبح مدة دورات الشحن/التفريغ أقصر حسب ظروف الاستخدام.

يجب عدم تفكيك البطارية المستعملة والتخلص منها مع النفايات المنزلية العادية. يرجى أخذها إلى نقاط التجميع المناسبة وفقًا لقواعد البلدية المتبعة لديك.
لمزيد من المعلومات، يُرجى الاتصال ببائع التجزئة أو بالجهات المحلية المسؤولة عن إدارة النفايات.
التعامل مع البطاريات المستعملة
- قم بعزل الأطراف بشريط سيلوفان أو شريط فينيل، إلخ.
- لا تقم بتفكيك البطارية.

طلب
- يجب التخلص من البطارية بأمان.
- قبل إزالة البطارية، قم بتشغيل الوحدة الرئيسية بشكل متكرر حتى يتم تفريغ البطارية تماما.
- يجب فصل المكنسة من مأخذ الإمداد الرئيسي بالتيار الكهربائي عند إزالة البطارية.

إزالة البطارية
قم بإزالة البطارية من المكنسة الكهربائية أثناء الضغط مع الاستمرار على زر التحرير.

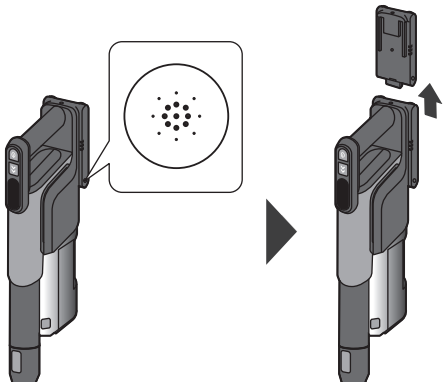

استكشاف الأخطاء وإصلاحها

يُرجى التحقق من النقاط التالية قبل الاتصال بالبائع لإجراء الصيانة.

المشكلة	السبب المحتمل	الحل المناسب
المكنسة الكهربائية لا تعمل.	هل البطارية فارغة؟	اشحن البطارية. (صفحة AR٧)
	هل تم تركيب المكنسة الكهربائية بشكلٍ صحيح؟	ركّب المكنسة الكهربائية بشكلٍ صحيح. (صفحة AR٦)
قوة الشفط ضعيفة.	هل صندوق الغبار ممتلئ؟	أفرغ صندوق الغبار. (صفحة AR١٠)
	هل يوجد غبار في الفلتر؟	نظف فلتر الشبكة أو فلتر الإسفنج. (صفحة AR١٠)
	هل يوجد غبار في الفرشاة الدوّارة داخل رأس المكنسة لتنظيف الأرضية؟	نظّف الفرشاة الدوّارة داخل رأس المكنسة لتنظيف الأرضية. (صفحة AR١٢)
المكنسة الكهربائية لا تستجيب للشحن.	هل تم توصيل قابس مهايئ الشحن بالمقبس؟	قم بتوصيل قابس الطاقة الخاص بمهايئ الشحن بالمقبس. (صفحة AR٧)
	هل تم توصيل قابس مهايئ الشحن بالمكنسة الكهربائية؟	قم بتوصيل قابس مهايئ الشحن بالمكنسة الكهربائية. (صفحة AR٧)
مدة الاستخدام منخفضة رغم الشحن الكامل.	هل استغرق الشحن الوقت اللازم؟	اشحن البطارية وفقًا للتعليمات. (صفحة AR٧)
	إذا لاحظت انخفاضًا ملحوظًا في مدة الاستخدام بالرغم من الشحن الكامل، فيحتمل أن تكون البطارية قد استنفدت عمرها الافتراضي.	استبدل البطارية. (صفحة AR١٤)

تنظيف رأس المكنسة لتنظيف الأرضية

١. أزِل الفرشاة الدوّارة من رأس المكنسة لتنظيف الأرضية.

① اضغط مع الاستمرار ▲،
② وارفع غطاء الفرشاة. (🔒 ← 🔓)
③ أزِل الفرشاة الدوّارة.

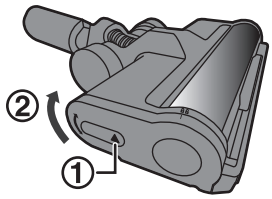

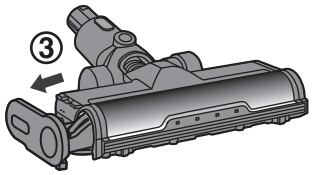

٢. اغسل الفرشاة الدوّارة بالماء الجاري.

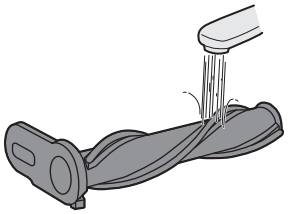

٣. أعِد الفرشاة الدوّارة إلى رأس المكنسة لتنظيف الأرضية.

تنظيف فلتر HEPA

١. اضغط على زر الإطلاق لإزالة صندوق الغبار من المكنسة الكهربائية.
(صفحة AR١٠)

٢. أزِل فلتر HEPA.

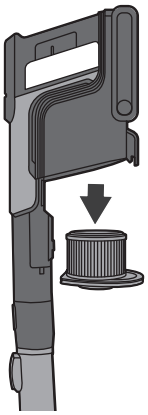

٣. انفض الغبار منه أو اشطفه بالماء.

- تأكد من إعادته بعد الصيانة.

طلب

- عند غسل الفرشاة الدوّارة بالماء، تأكد من تصفيته وتجفيفه جيدًا.
(التهاون في التجفيف قد يؤدي إلى انبعاث رائحة كريهة أو انسداد في الفلتر)
- عند غسل الفرشاة الدوّارة، تجنب تعريضها لتيار الهواء الساخن من مجفف الشعر أو أي جهاز مشابه.
(الفرشاة الدوّارة (الفرشاة): قد يؤدي ذلك إلى تغيرات في شكل المنتج أو يتسبب في حدوث عُطل)
(فلتر HEPA: قد ينتج عن ذلك تسرب الأوساخ وتلف الفلتر بسبب انكماش الفلتر)
- لا تستخدم المنظفات أو البنزين أو الأسيتون أو الكحول أو ما شابه.
(قد يتسبب ذلك في حدوث تشققات أو تغيّر في لون المنتج)

٣. استخدم فرشاة أسنان أو ما شابه لإزالة الغبار من فلتر الشبكة أو فلتر الإسفنج.

- لا توجد فرشاة مرفقة مع المنتج.

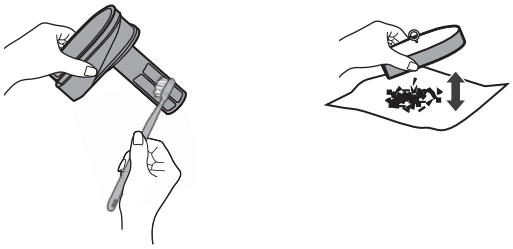

■ إذا بدا لك أن صندوق الغبار لا يزال متسخًا حتى بعد إزالة الغبار

يمكنك غسله وفلتر الشبكة وفلتر الإسفنج بالماء الجاري. ثم جففهم جيدًا.

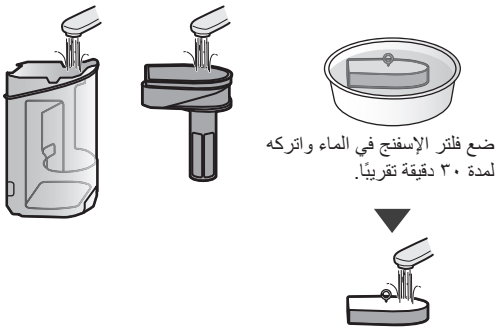

- تجنب فركه باستخدام الفرشاة أو أدوات مشابهة.

- أعِد تركيبهم في المكنسة الكهربائية بعد أن يجفوا تمامًا.

طلب

- لا تستخدم المنظفات أو البنزين أو الأسيتون أو الكحول أو ما شابه.
  (قد يتسبب ذلك في حدوث تشققات أو تغيّر في لون المنتج)
- **اتركهم في مكان جيد التهوية لمدة ٢٤ ساعة تقريبًا حتى يجفوا تمامًا.**
  (التهاون في التجفيف قد يؤدي إلى انبعاث رائحة كريهة أو انسداد في الفلاتر).
- تجنب تعريضهم لتيار الهواء الساخن من مجفف الشعر أو أي جهاز مشابه.
  (قد يؤدي ذلك إلى تغيرات في شكل المنتج أو يتسبب في حدوث عُطل).

٤. أعِد تركيب فلتر الشبكة وفلتر الإسفنج في صندوق الغبار حتى يتم تثبيتهما في مكانهما.

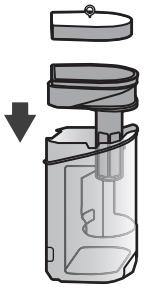

٥. ضع صندوق الغبار مرة أخرى في المكنسة الكهربائية.

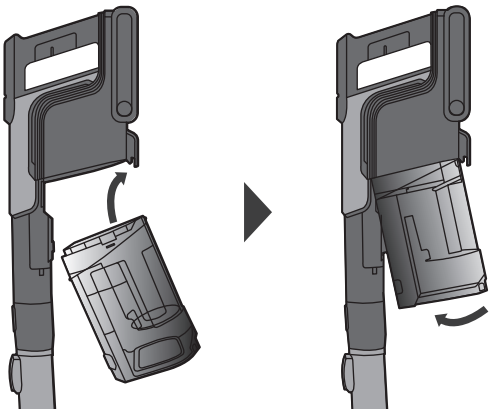

الصيانة

إفراغ صندوق الغبار

افتح صندوق الغبار في الحالات التالية:

- عندما يصل مستوى الغبار إلى خط الحد الأقصى —⊔—.
- عندما تنخفض قوة الشفط.

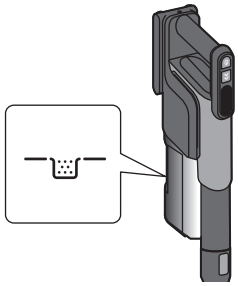

١. اضغط على زر التخلص من الغبار، وقم بإفراغ الصندوق.

- سيتساقط الغبار.

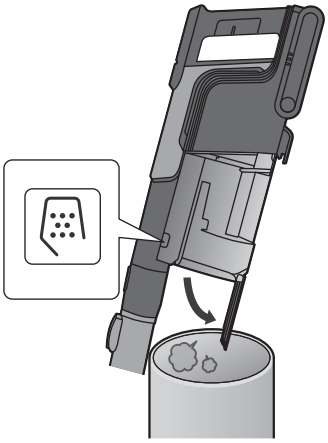

٢. أغلق لوحة صندوق الغبار حتى يثبت في مكانه.

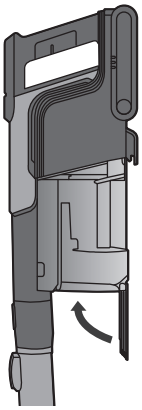

تنظيف صندوق الغبار

إذا تشابك الشعر أو ما شابه أو غيره من الخيوط حول صندوق الغبار وتعذرت إزالته، فقم بتنظيفه.

١. اضغط على زر الإطلاق لإزالة صندوق الغبار من المكنسة الكهربائية.

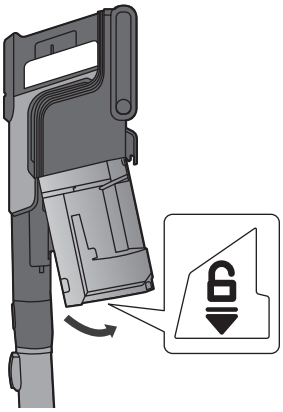

٢. ارفع فلتر الشبكة وفلتر الإسفنج لإزالتهما.

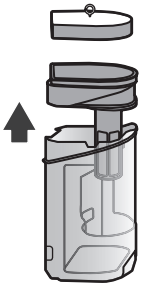

أساليب التنظيف بالفوهات

يمكن توصيل الملحقات بالجهاز الرئيسي بحسب الحاجة.
كما يمكن أيضًا توصيل الملحقات بنهاية العصا القابلة للتمديد.

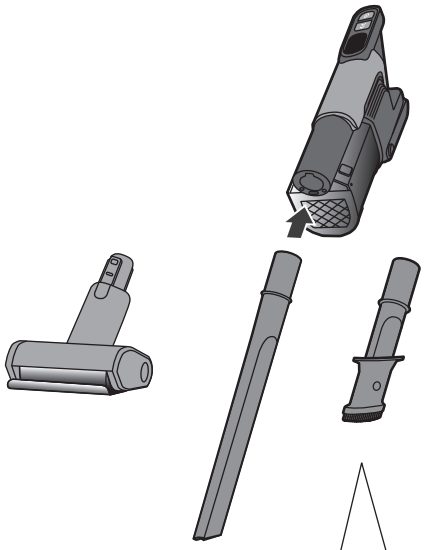

كيفية استخدام فوهة الشقوق 3 في 1

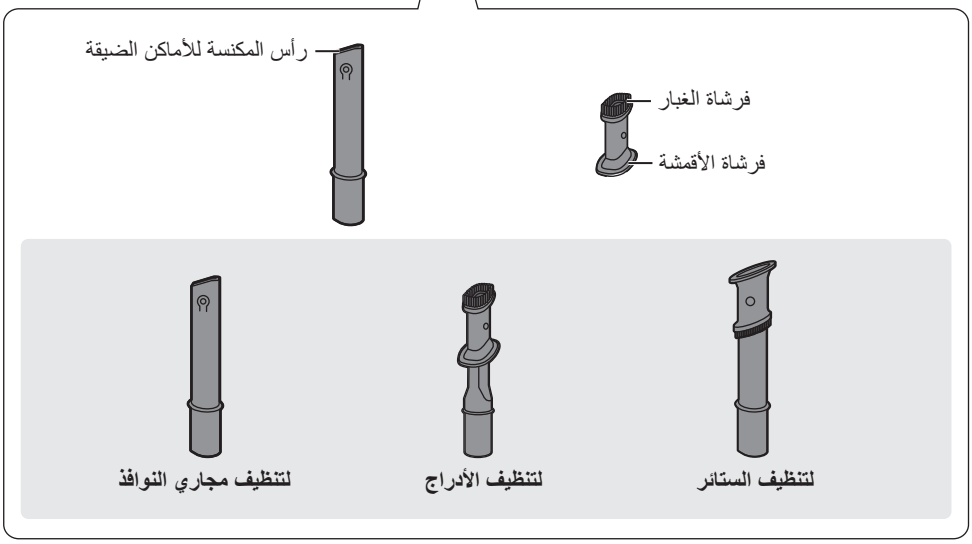

التنظيف بالشفط

MC-SBR70

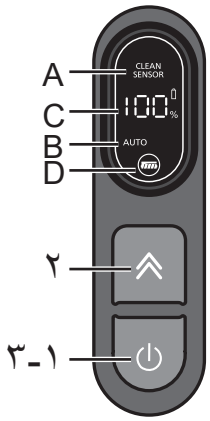

١. اضغط على الزر لتشغيل المكنسة الكهربائية.

٢. اضغط على مفتاح وضع التشغيل لتغيير وضع التشغيل (AUTO/HIGH) (تلقائي/قوي).

AUTO (تلقائي): (CLEAN SENSOR) يتم عرض مستشعر التنظيف (A) ويضيء إطار الشاشة لتحديد مستوى الغبار. يتم ضبط قوة الشفط تلقائيًا بناءً على كمية الغبار المكتشفة على السطح الذي يتم تنظيفه.
يشير اللون الأخضر إلى خلو السطح من الغبار.
عند اكتشاف الغبار، يتغير اللون كما يلي.

مستوى الاتساخ	وضع التروس	اللون
خالٍ من أي اتساخ	١	أخضر
اتساخ طفيف	٢	أزرق فاتح
اتساخ طفيف إلى متوسط	٣	أزرق
اتساخ متوسط	٤	برتقالي
اتساخ متوسط إلى مستفحل	٥	بنفسجي
اتساخ مستفحل	٦	أحمر

*قد لا يتغير اللون إذا كان حجم الغبار صغيرًا.

HIGH (قوي): للتنظيف باستخدام قوة شفط عالية

- يمكنك معرفة الوضع المحدد من خلال مؤشر وضع التشغيل (B).

٣. اضغط على الزر لإيقاف تشغيل المكنسة الكهربائية.

ملاحظة

(C) مؤشر حالة البطارية
يتم عرض مستوى البطارية المتبقي بالنسب المئوية.

(D)
يظهر عندما تعلق أجسامًا غريبة في رأس المكنسة لتنظيف الأرضية.
قم بإيقاف تشغيل المكنسة الكهربائية وأزل الأجسام الغريبة.

MC-SBR40

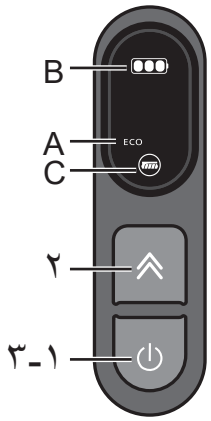

١. اضغط على الزر لتشغيل المكنسة الكهربائية.

٢. اضغط على مفتاح وضع التشغيل لتغيير وضع التشغيل (ECO/HIGH) (تلقائي/توفير الطاقة).

ECO (قوي): تشغيل طويل الأمد ولكن قوة الشفط أضعف مقارنة بوضع HIGH (قوي).

HIGH (قوي): للتنظيف باستخدام قوة شفط عالية

- يمكنك معرفة الوضع المحدد من خلال مؤشر وضع التشغيل (A).

٣. اضغط على الزر لإيقاف تشغيل المكنسة الكهربائية.

ملاحظة

(B) مؤشر حالة البطارية
يتم عرض مستوى البطارية المتبقي.

(C)
يظهر عندما تعلق أجسامًا غريبة في رأس المكنسة لتنظيف الأرضية.
قم بإيقاف تشغيل المكنسة الكهربائية وأزل الأجسام الغريبة.

الشحن

لا تأتي البطارية مشحونة مسبقًا.
اشحن البطارية قبل الاستخدام.
(وقت الشحن تقريبًا ٥ ساعات.)

١. قم بتوصيل قابس مهايئ الشحن بالبطارية.

٢. قم بتوصيل قابس الطاقة الخاص بمهايئ الشحن بالمقبس.
- يتم عرض حالة الشحن على الوحدة الرئيسية.
- يُرجى عدم استخدام المكنسة الكهربائية أثناء الشحن.

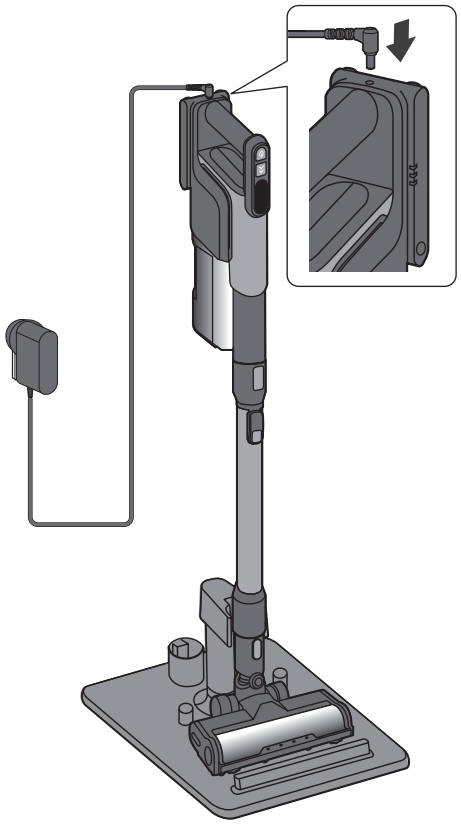

يتم شحن البطارية بمعزلٍ عن المكنسة الكهربائية

١. أزل البطارية من المكنسة الكهربائية أثناء الضغط مع الاستمرار على زر التحرير.

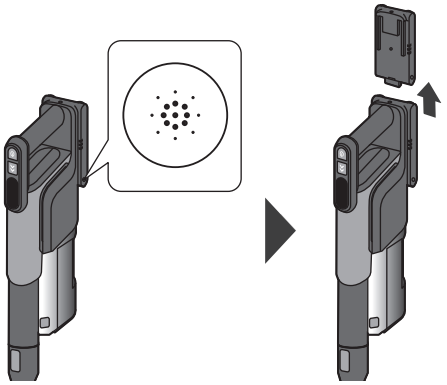

٢. اشحن البطارية كما شحنتها أثناء تركيبها في المكنسة.
- يضيء مصباح الشحن أثناء الشحن.
(وينطفئ بعد اكتمال الشحن).

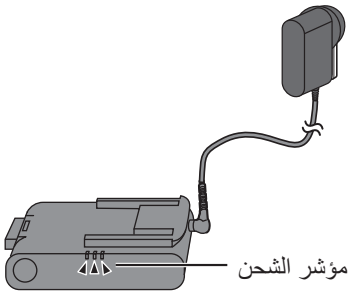

طلب

- إذا تأثر جهاز الراديو أو التلفزيون بالتداخل الكهربائي، فحرّكه بعيدًا عن مهايئ الشحن بمقدار متر واحد أو أكثر.

ملاحظة

- يستهلك مهايئ الشحن حوالي ٠,٥ واط من الطاقة حتى عند فصله عن الجهاز الرئيسي.

شحن البطارية باستخدام شاحن البطارية (للموديل MC-SBR70 فقط)

١. قم بتوصيل البطارية بشاحن البطارية.

٢. قم بتوصيل قابس الطاقة الخاص بشاحن البطارية في المقبس.
- يضيء مصباح الشحن أثناء الشحن. (وينطفئ بعد اكتمال الشحن).

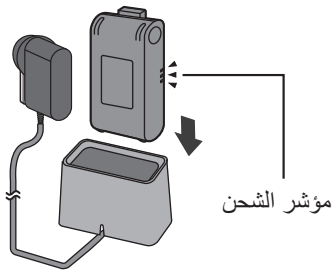

أسماء الأجزاء

تحقق من الملحقات المرفقة.

الأجزاء الموضحة [ ] بين الأقواس هي الملحقات المرفقة.
قد تختلف الرسومات عن تصميم المنتج الفعلي.

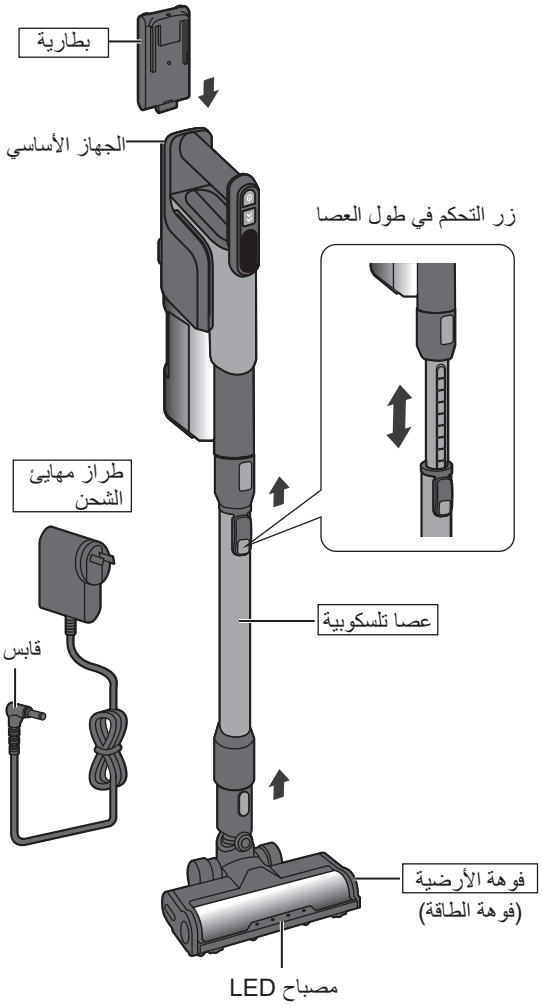

حامل

قم بإعداد حامل كما يلي لتثبيت المكنسة الكهربائية في وضع مستقر.

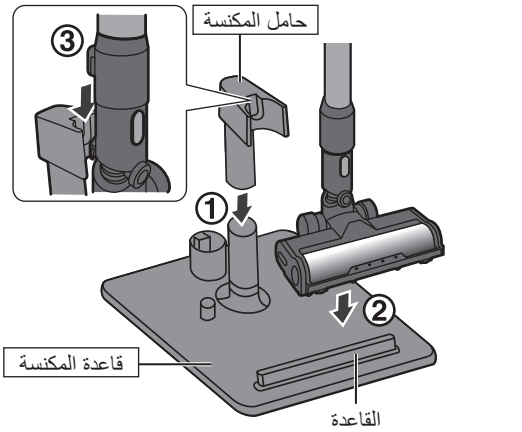

طلب

- عند وضع المكنسة الكهربائية على حامل، تأكد من تثبيت فوهة فرشاة الأرضية في القاعدة.

يمكن استخدام حامل أيضًا لتخزين الفوهات المرفقة مع المنتج.

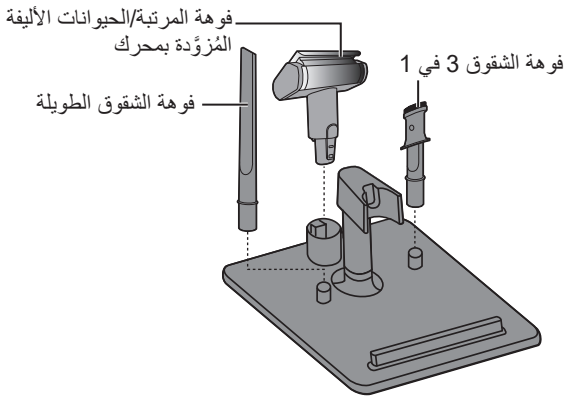

الملحقات

MC-SBR70/MC-SBR40

فوهة الشقوق 3 في 1

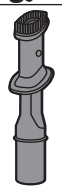

فوهة المرتبة/الحيوانات الأليفة المُزوَّدة بمحرك

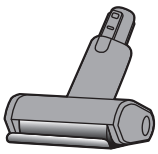

فوهة الشقوق الطويلة

MC-SBR70 فقط

بطارية إضافية

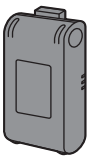

شاحن البطارية

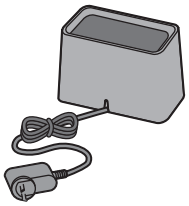

تحذير

■ البطارية (بطارية ليثيوم أيون قابلة لإعادة الشحن)

لا تلمس البطارية بأيدٍ مبللة
(خطر ارتفاع درجة الحرارة أو الاشتعال أو التعرض لصدمة كهربائية)

إذا دخل سائل البطارية في عينيك، فاغسلهما على الفور بماء نظيف
(لا تفرك عينيك)
(خطر الإصابة بالعمى)
➡ اطلب الحصول على عناية طبية فورية.

إذا كان هناك تسريب من حزمة البطارية، فضع البطارية في كيس بلاستيكي مغلق بإحكام وأعد تدويرها بأمان وفقًا للوائح المعمول بها في منطقتك السكنية
(قد تؤدي ملامسة السائل المتسرب إلى حدوث تهيج بالجلد أو التعرض لإصابات)

لأغراض إعادة شحن البطارية، لا تستخدم سوى وحدة الإمداد القابلة للفصل المرفقة مع هذا الجهاز
رقم طراز مهايئ الشحن ← صفحة AR١٥, AR١٦

في حالة تلف السلك، فستحتاج إلى استبدال مهايئ الشحن لتجنب الخطر
(قد يؤدي ذلك إلى حدوث صدمة كهربائية أو نشوب حريق بسبب قصر الدائرة الكهربائية)

إذا تضررت دبابيس أجزاء المكونات ، فيجب إلغاء مزود الطاقة المكون الإضافي
(قد يؤدي ذلك إلى حدوث صدمة كهربائية أو نشوب حريق بسبب قصر الدائرة الكهربائية)

هذا الجهاز غير مصمم للاستخدام من قبل الأشخاص (بما في ذلك الأطفال) الذين يعانون من انخفاض في القدرات العقلية أو الحسية أو الجسدية أو الذين يعانون من نقص في الخبرة والمعرفة، إلا إذا كان هناك شخص مسؤول عن سلامتهم يتولى الإشراف عليهم ويقدم لهم الإرشادات المتعلقة باستخدامه
ويجب مراقبة الأطفال لضمان ألا يعبثوا بهذا الجهاز
(قد يتسبب ذلك في الإصابة بحروق أو التعرض لإصابات أخرى أو صدمة كهربائية)

في حالة حدوث خلل أو عطل، توقف عن الاستخدام فورًا وافصل مهايئ الشحن
(قد يؤدي عدم القيام بذلك إلى انبعاث دخان أو حدوث اشتعال أو صدمة كهربائية)

أمثلة على حالات خلل أو أعطال
- لا يؤدي الضغط على مفتاح التشغيل إلى بدء تشغيل المكنسة في الوضع الطولي
- عند تحريك مهايئ الشحن، فإن ذلك يؤدي إلى تشغيل مصباح مؤشر حالة البطارية وإيقاف تشغيله
- عند استخدام المكنسة في الوضع الطولي، تصدر ضوضاء غير طبيعية
- تتشوه الوحدة الرئيسية و/أو تصبح ساخنة بشكل غير طبيعي
- تخرج "رائحة" اشتعال من الوحدة الرئيسية

➡ اطلب من بائع التجزئة لديك القيام بالفحص أو الإصلاح على الفور.

احترس

■ البطارية (بطارية ليثيوم أيون قابلة لإعادة الشحن)

لا تضع الأشياء على الجانب العلوي لها، أو تضعها في مكان يمكن أن تُسقطها منه بسهولة
(خطر السخونة الزائدة أو الاشتعال أو الصدمة الكهربائية أو الإصابات)

في حالة حدوث تسرب بالبطارية وملامسة السائل لبشرتك أو ملابسك، فاغسلهما جيدًا بماء نظيف
(خطر تهيج الجلد أو التعرض لإصابات)

إذا كان من المقرر تخزين الجهاز لفترة طويلة بدون استخدام، فيجب عليك شحن البطاريات بالكامل ثم إزالتها
(خطر تسريب السوائل)

خزِّن الوحدة الرئيسية والبطاريات في مكان نظيف وجاف
(خطر ارتفاع درجة الحرارة أو الاشتعال أو التعرض لصدمة كهربائية)

يجب إزالة البطارية من الجهاز قبل التخلص منها (صفحة AR١٤)
(خطر الاشتعال أو حدوث صدمة كهربائية أو وقوع حوادث)

■ الوحدة الرئيسية والملحقات

يتعين عدم إساءة الاستعمال
- لا تقم بجر الوحدة الرئيسية أو دحرجتها أو إسقاطها
- إذا كان الهيكل المرتفع في فوهة الأرضية أو البكرة أو غير ذلك من القطع الأخرى باليًا، أو كانت هناك مواد غريبة مثل الرمل أو الحصى ملتصقة بها، فلا تستخدمها على هذه الحالة
  ←تحقق من الوحدة قبل الاستخدام، وإذا كان
  هناك تآكل أو بلى، فيُرجى الرجوع إلى مكان الشراء.
  (يمكن أن يتسبب ذلك في خدش سطح الأرضية)
- لا تضع معادن على مناطق التلامس الخاصة بالوحدة الرئيسية، وعصا التمديد، وما إلى ذلك
- لا تسحب السلك عند فصل مهايئ الشحن
(قد يؤدي عدم القيام بذلك إلى حدوث صدمة كهربائية أو اشتعال بسبب قصر الدائرة الكهربائية.)

لا تضعها بالقرب من النار
(قد يتسبب العادم في تزايد اشتعال اللهب مما يزيد من خطر نشوب حريق)

لا تغسلها بالماء (باستثناء الملحقات والأجزاء التي يمكن غسلها بالماء)، ولا تستخدمها في الحمامات
(خطر التعرض لصدمة كهربائية أو نشوب حريق)

احتياطات السلامة

يُرجى مراعاة جميع الإرشادات

يصف هذا القسم احتياطات السلامة التي يجب مراعاتها من أجل الوقاية من الإصابة الشخصية و/أو تلف الممتلكات.

■ تُصنَّف مستويات الخطر والضرر التي قد تنجم عن استخدام الجهاز بشكل غير صحيح، ويُشار إليها على النحو المبين أدناه.

■ تشير الرموز التالية إلى ما ينبغي عليك مراعاته.

⚠ **خطر**	يشير إلى مخاطر عالية بإمكانية التعرض لإصابة خطيرة أو الوفاة.	⊘	يشير إلى الإجراءات التي يُحظر القيام بها.
⚠ **تحذير**	يشير إلى مخاطر إمكانية التعرض لإصابة خطيرة أو الوفاة.	❗	يشير إلى الإجراءات التي يجب القيام بها.
⚠ **احترس**	يشير إلى خطر الإصابة أو تلف الممتلكات.		

⚠ خطر

■البطارية (بطارية ليثيوم أيون قابلة لإعادة الشحن)

يتعين عدم إساءة الاستعمال

- لا تستخدمها مع أجهزة أخرى غير MC-SBR70/ MC-SBR40
- لا تستخدم بطاريات أو مهايئات شحن سوى بطاريات الليثيوم أيون القابلة لإعادة الشحن ومهايئات الشحن الأصلية
(قد يتسبب التيار الزائد في تسرب السائل أو ارتفاع درجة الحرارة أو الانفجار)
- لا تتخلص من البطارية بإلقائها في نار أو تعريضها للحرارة
- لا تقم بشحنها أو استخدامها أو وضعها في أماكن ذات درجات حرارة عالية، بما في ذلك بالقرب من نار أو في طقس حار
(خطر تسرب السائل أو ارتفاع درجة الحرارة أو الاشتعال أو الانفجار)
- لا تثقبها بمسامير أو تُعرضها لصدمة. ولا تقم بتفكيكها أو تغييرها
- لا تُعرّضها للمياه أو لسوائل أخرى
(خطر تسرب السائل أو ارتفاع درجة الحرارة أو الاشتعال أو التعرض لصدمة كهربائية)
- لا تقم بتقصير الدائرة الكهربائية عن طريق السماح لمعادن أو مواد أخرى بالتلامس مع الأطراف
- لا تنقلها أو تُخزنها مع أدوات معدنية مثل القلائد أو دبابيس الشعر
(قد يتسبب التيار الزائد في تسرب السائل أو ارتفاع درجة الحرارة أو الاشتعال)

■ الوحدة الرئيسية والملحقات

لا تقم بتفكيك الوحدة أو محاولة إصلاحها أو تعديلها
(خطر التعرض لصدمة كهربائية أو نشوب حريق)

لا تلمس أداة التقليب الموجودة في فوهة الأرضية
(قد تتعرض لخطر انحشار أصابعك داخل الفوهة وإصابتك)
◀ يجب الانتباه للأطفال على وجه الخصوص.

لا تقم بامتصاص المواد القابلة للاشتعال أو الأشياء المشتعلة
(خطر الانفجار أو نشوب حريق)
السجائر وحبر الأجهزة الناسخة والكيروسين والمخفِّف (التنر) وغير ذلك

⚠ تحذير

يتعين عدم إساءة الاستعمال

- لا تقم بتوصيل أو فصل مهايئ الشحن بأيدٍ مبللة
(خطر حدوث صدمة كهربائية)
- لا تُتلف مهايئ الشحن (لا تدعه يتداخل مع أداة التقليب الخاصة بفوهة الأرضية أو تتلفه أو تعدله أو تضعه بالقرب من أجهزة تدفئة أو تقم بثنيه أو لويه ولا تسحبه بالقوة، وكذلك لا تضع عليه أشياء ثقيلة ولا تستخدمه وهو مُغطى وما إلى ذلك)
(قد يؤدي عدم القيام بذلك إلى حدوث صدمة كهربائية أو اشتعال بسبب قصر الدائرة الكهربائية)
← للإصلاحات ، يُرجى الرجوع إلى بائع التجزئة لديك.
- لا تُفرط في تحميل المنفذ أو جهاز الأسلاك
(قد يؤدي تجاوز القيمة المقدرة بسبب وجود عدد كبير جدًا من المقابس المتصلة وما شابه ذلك إلى نشوب حريق بسبب توليد الحرارة)
- لا تستخدم مهايئ الشحن لشحن بطاريات قابلة لإعادة الشحن بخلاف تلك الخاصة بهذا المنتج أو بطاريات غير قابلة لإعادة الشحن
(قد يؤدي القيام بذلك إلى حدوث تسرب في البطارية أو توليد حرارة أو حدوث انفجار بسبب التيار الزائد)
- لا تستخدم مهايئ شحن تالفًا
(قد يؤدي القيام بذلك إلى نشوب حريق بسبب توليد الحرارة أو الاشتعال)
- لا تقم بتقصير الدائرة الكهربائية لموصل الوحدة الرئيسية أو قابس مهايئ الشحن باستخدام جسم معدني.
(قد يتسبب التيار الزائد في تسرب السائل أو ارتفاع درجة الحرارة أو الاشتعال)

استخدام مهايئ الشحن بشكل صحيح

- أدخله بالكامل في القابس
(قد يؤدي عدم القيام بذلك إلى حدوث صدمة كهربائية أو نشوب حريق بسبب توليد الحرارة)
- يجب إزالة القابس من منفذ المقبس قبل تنظيف الجهاز أو صيانته
(خطر حدوث صدمة كهربائية)
- امسح الجهاز بانتظام بقطعة قماش جافة لتنظيفه من الغبار
(يمكن أن يؤدي الغبار المتجمع إلى ضعف العزل بسبب الرطوبة، وهو ما قد يؤدي إلى نشوب حريق)

تجنب إسقاطها أو اصطدامها أو تبليلها
(خطر ارتفاع درجة الحرارة أو الاشتعال أو التعرض لصدمة كهربائية)

Panasonic

إرشادات التشغيل

مكنسة كهربائية قابلة لإعادة الشحن (للاستخدام المنزلي)

رقم الطراز MC-SBR70
MC-SBR40

شكرًا لك على شراء هذا المنتج من باناسونيك.

- يُرجى قراءة هذه الإرشادات بعناية قبل استخدام هذا المنتج، والاحتفاظ بإرشادات التشغيل هذه للرجوع إليها في المستقبل.
- يُرجى قراءة "احتياطات السلامة" (الصفحتان AR٤ و AR٥) بعناية قبل استخدام المنتج.
- تُستخدم الصور والرسوم التوضيحية والألوان وغير ذلك لأغراض التوضيح، وقد تختلف قليلاً عن المنتج الفعلي.

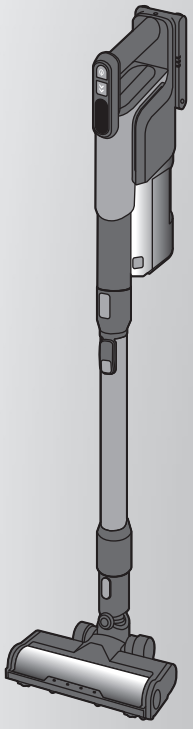

: يشير هذا الرمز إلى أن المنتج للاستخدام المنزلي فقط.

فهرس المحتويات

احتياطات السلامة	AR٤
أسماء الأجزاء	AR٦
الشحن	AR٧
التنظيف بالشفط	AR٨
الصيانة	AR١٠
استكشاف الأخطاء وإصلاحها	AR١٣
التخلص من المنتج	AR١٤
المواصفات	AR١٥

اللغة العربية

Panasonic Corporation
1006, Oaza Kadoma, Kadoma City, Osaka 571-8501, Japan
https://www.panasonic.com

© Panasonic Corporation 2025

AVAWWZ03DG00
C0425-0
Issued in 4 2025