Panasonic®

Hướng dẫn Vận hành và Lắp đặt

Bếp gốm

Sử dụng trong gia đình

Số hiệu : KY-R32AEL

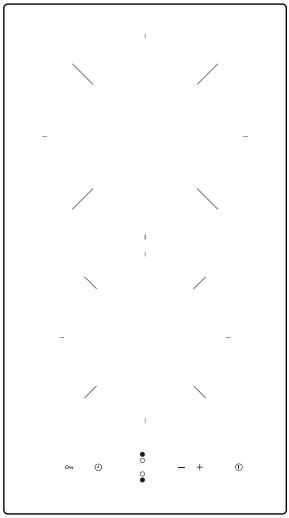

Hướng dẫn Vận hành và Lắp đặt ..... 2 - 27

Cảm ơn bạn đã mua sản phẩm Panasonic này.

- Thiết bị này chỉ được sử dụng trong gia đình.
- Vui lòng đọc kỹ hướng dẫn này trước khi lắp đặt, vận hành hoặc bảo dưỡng sản phẩm này.
- Để đạt hiệu suất tối ưu và an toàn, vui lòng đọc kỹ hướng dẫn này và tuân thủ các lưu ý an toàn khi sử dụng sản phẩm này.
- **Trước khi sử dụng sản phẩm này, vui lòng đọc kỹ phần "Lưu ý an toàn" (Trang 3 - 5).**

Giữ cẩn thận Hướng dẫn Vận hành và Lắp đặt này để sử dụng về sau.

Mục Lục

Lưu ý an toàn .....3 - 5

Cấu tạo sản phẩm.....6-7

- Cấu tạo sản phẩm.....6
- Bảng điều khiển.....6

Sử dụng Bếp gốm 8-15

- Vận hành Bếp gốm.....8-9
- Chức năng hẹn giờ.....10 - 11
- Các tính năng an toàn cho Bếp gốm.....12 - 13
- Hướng dẫn sử dụng Bếp gốm .....14 - 15

Vệ sinh và Bảo dưỡng.....16 - 17

Khắc phục sự cố.....18

Hiển thị và Kiểm tra lỗi.....19

Thông số kỹ thuật.....20

Dành cho Người Lắp Đặt

Hướng dẫn lắp đặt.....21-27

- **Lưu ý an toàn khi lắp đặt .....21 - 22**
- Yêu cầu lắp đặt.....23-25
- Phụ kiện 24
- Trước khi đặt khung cố định 26
- Đấu Nối Điện.....27

Lưu ý an toàn

Vui lòng tuân thủ các hướng dẫn này

Để tránh xảy ra tai nạn hoặc thương tích cho người sử dụng, người xung quanh và thiệt hại về tài sản, vui lòng tuân theo hướng dẫn dưới đây.

■ **Các ký hiệu sau thể hiện mức độ nghiêm trọng do vận hành sai.**

⚠ **CẢNH BÁO** — Gây thương tích nghiêm trọng hoặc tử vong.	⚠ **LƯU Ý** — Có nguy cơ gây ra thương tích hoặc thiệt hại tài sản.

■ **Các biểu tượng được phân loại và giải thích như sau.**

Các biểu tượng này mô tả các hành vi bị cấm.	**Biểu tượng này mô tả yêu cầu cần tuân thủ.**

⚠ CẢNH BÁO

Không vận hành thiết bị bằng bộ hẹn giờ bên ngoài hoặc hệ thống điều khiển từ xa riêng biệt. Không sử dụng máy vệ sinh bằng hơi nước.
CẢNH BÁO: Chỉ được sử dụng tấm chắn bếp do nhà sản xuất thiết bị thiết kế hoặc do nhà sản xuất thiết bị chỉ định trong sổ tay hướng dẫn sử dụng làm tấm chắn bếp phù hợp hoặc tấm chắn bếp đi kèm trong thiết bị. Nếu sử dụng tấm chắn không phù hợp có thể gây ra tai nạn ngoài ý muốn.

Ngưng sử dụng sản phẩm khi nhận thấy bất kỳ dấu hiệu bất thường / lỗi nào xảy ra và nhấn nút tắt hoặc tháo phích cắm điện nếu có.
(Nguy cơ phát ra khói/cháy/giật điện)
Ví dụ về dấu hiệu bất thường / lỗi:

- Tiếng động lạ hoặc nhiệt độ cao bất thường.
- Cháy hoặc cháy dầu.
- Khí thải bất thường, cháy.
- Thỉnh thoảng không khởi động được bếp khi bật nguồn.
- Thỉnh thoảng bị ngắt điện khi xê dịch dây điện.
- Có mùi khét hoặc phát ra tiếng ồn bất thường trong quá trình vận hành.
- Bếp bị biến dạng hoặc nóng bất thường.
- Mặt kính bị nứt.

Liên hệ ngay với Trung Tâm Dịch Vụ Được Ủy Quyền của Panasonic để bảo dưỡng / sửa chữa ngay.

Phải nối đất cho bếp gốm.
Cắm dây nguồn vào ổ cắm có nối đất.
Nối đất không đúng cách có thể gây điện giật.

Phải trang bị thiết bị ngắt kết nối tích hợp vào hệ thống dây cố định theo quy tắc đấu nối dây điện.

Sau khi lắp đặt, thiết bị này cần ngắt kết nối nguồn điện sao cho thuận lợi.
Cần đặt công tắc nguồn hay ổ cắm để dễ dàng ngắt nguồn điện.

Thiết bị này không tương thích với bộ hẹn giờ lắp riêng bên ngoài hoặc hệ thống điều khiển từ xa riêng biệt.

Nếu dây nguồn điện đi kèm bếp bị hỏng, thì phải liên hệ nhà sản xuất, đại lý dịch vụ hoặc những người có chuyên môn để thay thế, tránh gây tai nạn nguy hiểm.

Vui lòng rút phích cắm ra khỏi ổ cắm trên tường hoặc tắt công tắc bên ngoài để ngắt điện trước khi bảo trì, sửa chữa hoặc bảo dưỡng. Ngoài ra, không được rút phích cắm hoặc nhấn công tắc bên ngoài khi tay ướt.

Khi rút phích cắm để ngắt điện, phải nắm vào đuôi phích để rút ra. Không được nắm lấy dây điện để kéo phích ra. Như vậy sẽ làm hỏng dây điện và có thể gây cháy hoặc điện giật.

Cắm cho chắc phích cắm, nếu không có thể gây cháy hoặc điện giật.

⚠ CẢNH BÁO

Lau sạch phích cắm điện thường xuyên bằng khăn khô, nếu không, có thể gây điện giật do ẩm ướt và có thể gây cháy.

Trong trường hợp xảy ra sự cố hoặc hỏng hóc, phải ngưng sử dụng thiết bị. Tắt công tắc nguồn chính và cầu dao, sau đó liên hệ với trung tâm dịch vụ. Không tuân thủ điều này có thể gây ra khói, bỏng và điện giật.

Thiết bị này không thích hợp cho người bị hạn chế khả năng vận động, giác quan hoặc tinh thần (bao gồm trẻ em) , hoặc người thiếu kinh nghiệm và kiến thức, trừ khi họ được giám sát hoặc hướng dẫn về việc sử dụng thiết bị bởi một người chịu trách nhiệm về sự an toàn của họ. Phải trông coi trẻ em cẩn thận, không để trẻ đùa nghịch với thiết bị.

Chiên rán với dầu mỡ mà không có người trông coi có thể nguy hiểm và có thể gây cháy.

Nếu mặt kính bị nứt, phải tắt thiết bị để tránh bị điện giật.

Không làm hỏng dây nguồn hoặc ổ cắm điện.

Không được kết nối với nguồn điện nào khác ngoại trừ điện áp 220 - 240 V, nếu không có thể gây cháy hoặc điện giật.

Tránh sử dụng để chiên quá lâu.
Dầu nóng quá do chiên quá lâu có thể bắt lửa vì Bếp Gốm này không có “Hệ thống Điều Khiển Nhiệt Độ Dầu”.

Không được tháo rời Bếp gốm để tái lắp.

⚠ LƯU Ý

Việc lắp đặt và bảo dưỡng phải được thực hiện bởi những người có chuyên môn theo quy định hiện hành.

Trước khi đưa thiết bị vào sử dụng, phải tháo hết tất cả các lớp màng bảo vệ bên ngoài.

Khuấy món nước (Ví dụ: súp, thức ăn hầm) trước khi làm nóng. Nếu làm nóng món nước rồi mới khuấy:

- Chất lỏng có thể bắn tung tóe và làm hỏng mặt kính.
- Chất lỏng bắn tung tóe có thể gây bỏng hoặc gây thương tích cá nhân.

Để mọi vật liệu dễ cháy ra xa.
Có thể gây cháy.

Sau khi sử dụng, vui lòng tắt phần nhiệt của Bếp Gốm bằng các nút điều khiển của nó (công tắc TẮT/BẬT và công tắc nguồn chính), không chạm vào cảm biến nồi (các chức năng an toàn).

Phải theo dõi suốt quá trình nấu nướng. Đối với các món chín nhanh phải theo dõi suốt quá trình.

Giữ cho nồi ổn định.
Nếu nồi rơi ra có thể gây thương tích hoặc gây bỏng.

Nếu thực phẩm có tính axit (Ví dụ: giấm, mứt, thức ăn chứa chanh hoặc mơ) bám vào tấm kính, thì phải lau ngay. Nếu không, axit có thể làm đổi màu tấm kính.

⚠ LƯU Ý

Khi sử dụng Bếp gốm để xào, cần lưu ý những điểm sau:

- Không bỏ đi trong lúc xào thức ăn trên Bếp gốm.
- Không để Bếp quá nóng.
- Sử dụng công suất thấp để làm nóng trước (Nếu sử dụng một lượng dầu nhỏ và làm nóng quá mức, nhiệt độ dầu sẽ tăng nhanh, dầu có thể bắt lửa.Nếu đáy nồi mỏng, có thể trở nên đỏ do nhiệt độ quá cao).

Khi sử dụng công suất “ 9” của Bếp gốm:

- Không sử dụng để xào. Đáy nồi có thể bị biến dạng.
- Không sử dụng để hầm,nước hầm có thể trào ra ngoài.
- Khi đun nước, phải giảm công suất ngay sau khi nước sôi. Nước sôi có thể bắn tung tóe ra xung quanh.

Vui lòng cẩn thận khi khui hộp, lắp đặt hoặc di chuyển sản phẩm này, vì cạnh sắc nhọn có thể lộ ra, gây thương tích nếu không cẩn thận.

Để bảo vệ tấm kính khỏi bị hỏng, vui lòng tuân thủ các hướng dẫn sau:

- Không đặt bếp gas mini, bình khí thép hoặc thực phẩm đóng lon gần Bếp gốm, vì sẽ gây nổ vô tình bị đun nóng.
- Không để các vật kim loại như dao, nĩa, thìa, nắp, giấy bạc / khay bạc, túi đựng, vòng từ, đồng hồ hoặc phụ kiện trên / gần hoặc tiếp xúc với nồi khi Bếp Gốm đang đun vì chúng có thể nóng lên và gây bỏng hoặc gây thương tích.
- Không tác dụng lực mạnh lên tấm kính hoặc làm rơi đồ lên mặt kính.
- Không sử dụng chất tẩy rửa mạnh hoặc dụng cụ kim loại sắc để lau tấm kính, vì chúng có thể gây trầy xước bề mặt, dẫn đến vỡ tấm kính.

Không sử dụng dung dịch tẩy rửa để lau chùi.

Không sử dụng máy tẩy rửa bằng hơi nước. Vì chúng có thể gây sự cố nếu nước xâm nhập vào các bộ phận điện.

Không chèn các vật kim loại như ghim hoặc dây vào lỗ thông hơi / thoát khí.

Không tự ý tháo rời, sửa chữa hoặc sửa đổi Bếp Gốm.
Nếu cần sửa chữa, vui lòng liên hệ với đại lý hoặc Trung tâm chăm sóc khách hàng..

Không thay thế các bộ phận của Bếp Gốm bằng các bộ phận thay thế khác mua bên ngoài mà không phải của Panasonic.

Không chạm vào tấm kính trong hoặc sau khi sử dụng. Vui lòng cẩn thận khi tín hiệu cảnh báo nhiệt độ cao “H” sáng lên.

- Lau sạch Bếp Gốm sau khi đã nguội.

Để sử dụng đúng cách thiết bị này, vui lòng tuân thủ các hướng dẫn sau:

- Không đặt giấy, hoặc bất kỳ vật liệu nào có thể cháy dưới nồi. Giấy có thể bị cháy vì nhiệt độ của nồi.
- Không làm nóng nồi khi không có gì trong đó hoặc đun nóng ở nhiệt độ quá cao. Các bộ phận có thể bị cháy hoặc có thể gây hỏng nồi.
- Nguy cơ cháy: Không để vật dụng trên bề mặt kính trong khi nấu ăn.
- Không sử dụng sản phẩm cho mục đích khác ngoài nấu ăn.
- Không làm nóng nồi khi chưa có gì trong đó vì có nguy cơ làm cháy men nồi. Đáy nồi tan chảy có thể gây hỏng mặt kính.
- Không cọ xát tấm kính với đáy nồi hoặc đặt nồi nóng lên đó. Tấm kính có thể bị hỏng hoặc bị thay đổi màu sắc.

Cấu tạo sản phẩm

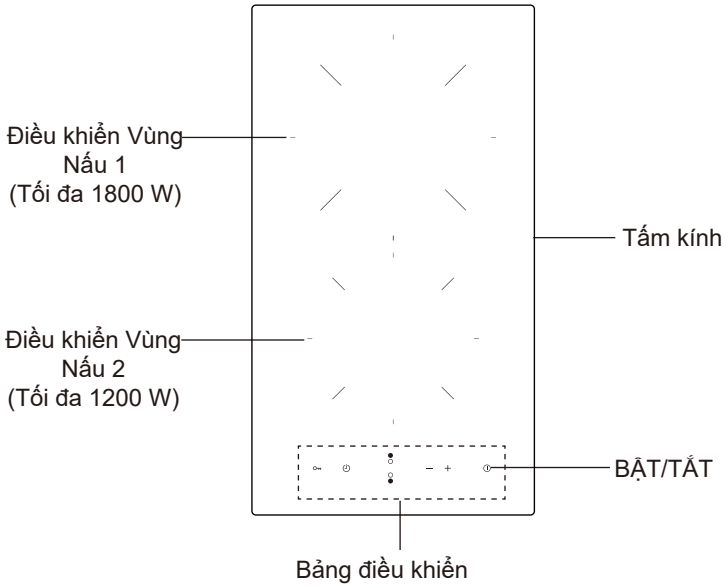

Bảng điều khiển

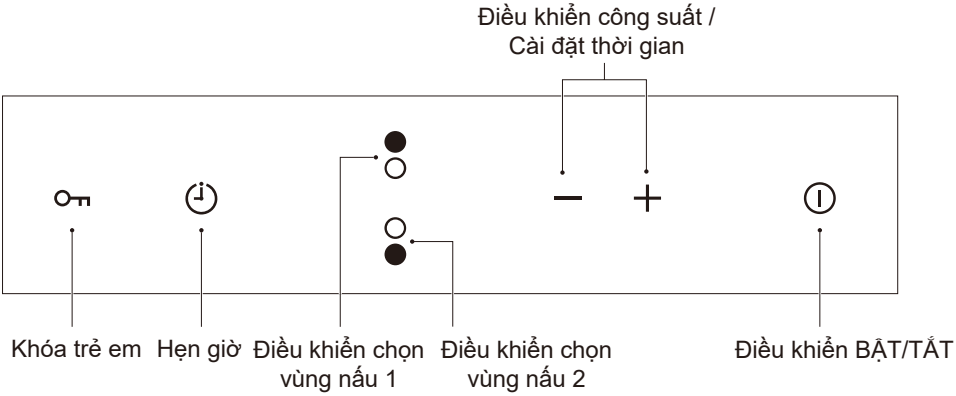

Hình dạng đáy

○	• Đáy phẳng, tiếp xúc đều với tấm kính.	
×	• Không sử dụng nếu : a. Nồi có đáy tròn. b. Nồi có chân hoặc phần trồi lên. c. Nồi có đáy cong (Đường cong không được lớn hơn 3 mm). * Nếu sử dụng nồi có đáy tròn hoặc đáy cong, thì sẽ không thể làm nóng nồi, các chức năng an toàn sẽ không hoạt động đúng cách, hoặc công suất có thể thấp hơn. d. Nồi có đáy rất mỏng. (Có thể bị cong.)	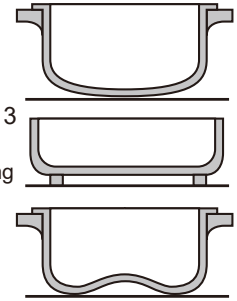

Vận hành Bếp gốm

Trước khi sử dụng

- Đọc kỹ hướng dẫn này, nhất là phần 'Lưu ý an toàn'.
- Tháo hết các lớp màng bọc bảo vệ trên Bếp Gốm.

Sử dụng Cảm ứng

- Các nút điều khiển hoạt động bằng cảm ứng, nên không cần tác dụng lực.
- Nhấn bằng cả đầu đốt ngón tay, không phải chỉ nhấn bằng đầu ngón tay.
- Mỗi lần chạm vào sẽ phát ra một tiếng bíp.
- Đảm bảo các nút điều khiển luôn sạch, khô và không đặt vật dụng trên đó (ví dụ: dụng cụ hoặc khăn) che chắn . Nếu có chút nước trên mặt nút điều khiển cũng làm hạn chế hiệu quả điều khiển.

Bắt đầu nấu ăn

Sau khi cắm dây nguồn của bếp vào nguồn điện, sẽ nghe một tiếng bíp vang lên, tất cả màn hình hiển thị số 8 trong giây lát.
Đặt một chiếc nồi phù hợp lên vùng nấu. Đảm bảo đáy nồi và bề mặt vùng nấu sạch và khô.

1. Nhấn giữ ⏻ để bật bếp.

   Một tiếng bíp sẽ vang lên, tất cả màn hình sẽ hiển thị “–” hoặc “– –”,bếp gốm chuyển sang chế độ chờ.

   - Nếu đã qua 1 phút mà không có hoạt động nào, bếp sẽ tự động tắt nguồn.

2. Chạm vào nút điều khiển chọn vùng nấu đang có nồi.
   Chỉ số công suất của vùng đã chọn nhấp nháy. Công suất ban đầu được đặt ở mức “5”.

3. Nhấp vào dấu — hoặc + để chọn công suất khi chỉ số công suất đang nhấp nháy.
   - Nhấn giữ dấu — hoặc + để điều chỉnh công suất liên tục.
   - Để thay đổi công suất trong quá trình nấu ăn, lặp lại bước 2 đến bước 3.

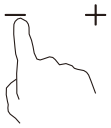

Kết thúc nấu ăn

Có hai cách để tắt bếp như sau:

■ Chạm vào nút điều khiển lựa chọn vùng nấu để chọn vùng cần tắt. Nhấn liên tiếp vào nút - hoặc nhấn cùng lúc hai nút - và + để cài đặt công suất về "0". Một tiếng bíp vang lên và vùng nấu đã chọn sẽ tắt.

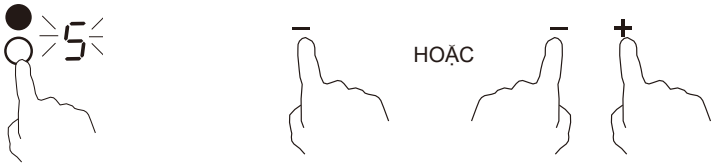

■ Chạm vào ⏻ một lần để tắt.

Lưu ý:
- "H" sẽ nhấp nháy cho đến khi bề mặt vùng nấu được làm mát xuống nhiệt độ an toàn. Nếu muốn làm nóng các chảo khác, có thể đặt nồi khi vùng nấu vẫn còn nóng để tiết kiệm điện .
- Trong trường hợp quên tắt bếp, bếp sẽ tự động tắt dựa trên thời gian làm nóng mặc định . (Xem "Bảo vệ Tự động Tắt")

Chức năng hẹn giờ

Bộ hẹn giờ có thể sử dụng cho một trong hai hoạt động sau:
a) Để thiết lập nhắc nhở. Trong trường hợp này, bộ hẹn giờ sẽ không tắt bất kỳ vùng nấu nào khi hết thời gian được đặt.
b) Để thiết lập thời gian tắt một hoặc cả hai vùng nấu khi hết thời gian được đặt.

- **Hủy bộ hẹn giờ**
  Để hủy bộ hẹn giờ, chạm vào dấu — và + cùng một lúc, "--" sẽ hiển thị trên màn hình.

a). Sử dụng Bộ hẹn giờ như một lời nhắc

Đảm bảo bếp đã được bật.
1. Chạm vào điều khiển lựa chọn vùng nấu.
2. Chờ cho đến khi chỉ số công suất ngừng nhấp nháy.
3. Chạm vào điều khiển hẹn giờ , chỉ số hẹn giờ nhấp nháy "10"phút.
4. Chạm vào — hoặc + để thiết lập thời gian nhắc nhở.(0-99 phút)
   - Chạm vào — hoặc + để giảm hoặc tăng thêm 1 phút mỗi lần nhấn)
   - Nhấn giữ — hoặc + để giảm hoặc tăng thêm 10 phút.
5. Sau đó sẽ bắt đầu đếm ngược ngay. Chỉ báo hẹn giờ nhấp nháy trong 5 giây và màn hình hiển thị thời gian còn lại.

Lưu ý:
- Một tiếng bíp sẽ vang lên trong 30 giây sau khi chỉ báo hẹn giờ hiển thị "- -" báo thời gian đặt đã kết thúc. Chạm vào bất kỳ nút điều khiển nào để ngừng tiếng bíp.
- Quá trình làm nóng sẽ tiếp tục cho đến khi hủy hoạt động, hoặc bếp sẽ tự động tắt dựa trên thời gian làm nóng mặc định. (Xem "Bảo vệ Tự động Tắt")

b). Cài đặt hẹn giờ như hẹn giờ tắt

■ **Thiết lập hẹn giờ tắt cho một vùng**

1. Chọn vùng làm nóng được sử dụng.
2. Khi đèn báo mức công suất vẫn còn nhấp nháy, chạm vào điều khiển hẹn giờ
   Đèn báo hẹn giờ hiển thị nhấp nháy 10 phút.
3. Chạm — hoặc + để thiết lập thời gian tắt.(0-99 phút)
   - Chạm vào — hoặc + để giảm hoặc tăng thêm 1 phút mỗi lần.
   - Chạm và giữ — hoặc + để giảm hoặc tăng thêm 10 phút.
4. Một chấm đỏ nhấp nháy bên cạnh đèn báo mức công suất sẽ được hiển thị trên màn hình 3.
5. Sau đó sẽ bắt đầu đếm ngược ngay. Chỉ báo hẹn giờ nhấp nháy trong 5 giây và màn hình hiển thị thời gian còn lại.

- Khi hết thời gian cài đặt, vùng nấu sẽ tự động tắt, chữ H sẽ nhấp nháy trên vùng hiển thị.
- Vùng nấu khác sẽ giữ nguyên hoạt động nếu nó đã được bật từ trước đó.

■ **Cài đặt hẹn giờ tắt cho hai vùng nấu**

Ví dụ: đặt thời gian tắt là 5 phút cho Vùng Nấu 1, 15 phút cho Vùng Nấu 2.

1. Lặp lại bước 1 đến bước 3 trong “Cài đặt hẹn giờ tắt cho một vùng” để đặt thời gian tắt cho mỗi vùng.
2. Chỉ số hẹn giờ hiển thị thời gian tắt đầu tiên “05” phút, dấu chấm đỏ tại Vùng Nấu Vùng 1 nhấp nháy.

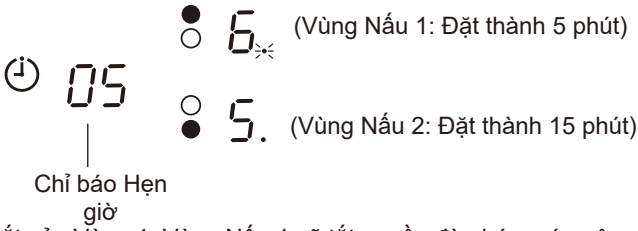

3. Khi hết thời gian cài đặt tắt của Vùng 1, Vùng Nấu 1 sẽ tắt nguồn đèn báo mức công suất sẽ nhấp nháy H.

Đèn hiển thị thời gian còn lại của bộ hẹn giờ tắt cho vùng nấu 2, chấm đỏ ở vùng nấu 2 sẽ bắt đầu nhấp nháy.

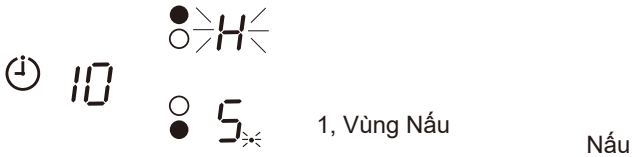

Lưu ý:

- Để thay đổi thời gian tắt sau khi đã cài đặt hẹn giờ bắt đầu từ bước 1.
- Khi thời gian cài đặt kết thúc, vùng nấu tương ứng sẽ tự động tắt. “H” nhấp nháy trên màn hình.

Các tính năng an toàn cho Bếp gốm

Bảo vệ Khóa trẻ em

Để khóa:

Nhấn giữ ⊶ một lúc cho đến khi có tiếng bíp và Lo nhấp nháy trên màn hình. Tất cả các điều khiển sẽ bị vô hiệu hóa, ngoại trừ điều khiển BẬT/TẮT trong trường hợp khẩn cấp.

Để mở khóa:

Nhấn giữ ⊶ một lúc cho đến khi có tiếng bíp và Lo tắt. Tất cả các điều khiển đều sẵn sàng sử dụng.

Lưu ý:

- Có thể tắt Bếp gốm bằng điều khiển BẬT/TẮT ở chế độ khóa, nhưng để sử dụng tiếp, cần phải mở khóa trước.

Bảo vệ Quá nhiệt

Cảm biến nhiệt độ có thể giám sát nhiệt độ bên trong bếp gốm. Khi phát hiện nhiệt độ quá mức, bếp gốm sẽ tự động ngừng hoạt động.

Bảo vệ Tự động Tắt

Một tính năng an toàn khác của bếp là tự động tắt. Điều này xảy ra mỗi khi bạn quên tắt một vùng nấu. Thời gian tắt mặc định được hiển thị trong bảng dưới đây:

Công suất	1	2	3	4	5	6	7	8	9
Thời gian làm việc mặc định (giờ)	8	8	8	4	4	4	2	2	2

Cảnh báo Nhiệt dư

Khi Bếp Gốm đã hoạt động trong một thời gian, sẽ có một ít nhiệt dư Chữ cái H. Chữ cái xuất hiện để cảnh báo người dùng tránh xa. Chữ cái H sẽ biến mất khi vùng nấu đã nguội.

⚠ CẢNH BÁO

Cẩn thận với bề mặt nóng.
Bếp gốm sẽ hiển thị H báo vùng nấu còn đang nóng. Khi bề mặt đã nguội xuống nhiệt độ an toàn thì cảnh báo mới biến mất.

Không che phủ vùng nấu bằng vật liệu dễ cháy như vải, chất tẩy cồn, v.v. Khi H đang hiển thị.

Hướng dẫn sử dụng Bếp gốm

⚠ CẢNH BÁO

Vui lòng cẩn thận khi sử dụng bếp để chiên vì dầu và chất béo sẽ nóng lên rất nhanh, đặc biệt là khi nấu ở công suất cao. Ở nhiệt độ cực cao, dầu và chất béo sẽ tự bốc cháy, gây nguy cơ cháy nổ nghiêm trọng.

■ Mẹo nấu ăn:

- Khi thức ăn được đun sôi, phải giảm cài đặt nhiệt độ.
- Sử dụng nắp để giảm thời gian nấu và tiết kiệm điện vì nhiệt độ được giữ lại.
- Giảm thiểu lượng nước hoặc chất béo để giảm thời gian nấu.
- Bắt đầu nấu ở mức công suất cao, giảm cài đặt khi thức ăn đã được làm nóng qua.

Hầm, nấu cơm

- Hầm ở công suất dưới điểm sôi, ở khoảng 85 ˚C, khi bong bóng chỉ đang nổi lên mặt nước nấu. Đây là cách để có súp ngon và thịt hầm mềm vì hương vị được giữ lại mà không làm thức ăn chín quá. Các loại nước sốt làm từ trứng và bột mì nên được nấu dưới nhiệt độ sôi.
- Một số chức năng bao gồm nấu cơm có thể yêu cầu một cài đặt cao hơn so với cài đặt được khuyến nghị để đảm bảo thức ăn được nấu chín đúng cách trong thời gian được khuyến nghị.

Bò bít tết

- Để làm bò bít tết ngon và thơm:

1. Để thịt ở nhiệt độ phòng khoảng 20 phút trước khi nấu.
2. Làm nóng bằng một chảo có đáy dày.
3. Quét dầu lên cả hai mặt của miếng thịt bò. Rót một lượng dầu nhỏ vào chảo nóng và đặt thịt vào chảo nóng.
4. Chỉ lật thịt một lần trong quá trình làm bò bít tết. Thời gian nấu chính xác sẽ phụ thuộc vào độ dày của thịt và độ mềm mong muốn. Thời gian nấu có thể thay đổi từ khoảng 2 - 8 phút mỗi mặt. Kiểm tra độ chín vừa tới cho thịt, nhấn để cảm nhận độ chín theo ý muốn.
5. Để thịt nằm trên một đĩa ấm trong vài phút để cho thịt mềm trước khi ăn.

Để xào

1. Chọn một chảo phẳng hoặc một chảo chiên lớn.
2. Chuẩn bị sẵn tất cả các nguyên liệu và dụng cụ. Việc xào cần thực hiện nhanh chóng. Nếu nấu số lượng lớn, hãy chia thành nhiều mẻ nhỏ.
3. Làm nóng chảo và thêm hai thìa dầu.
4. Xào thịt trước, bỏ sang một bên và giữ ấm.
5. Xào rau. Khi thịt còn nóng có thể cài đặt vùng nấu ở mức nhiệt độ thấp hơn, đổ thịt trở lại chảo và thêm gia vị.
6. Xào nhẹ nhàng các nguyên liệu để cho chín.
7. Ăn ngay khi còn nóng.

Công suất

Các cài đặt dưới đây chỉ mang tính chất tham khảo. Mức cài đặt cụ thể còn phụ thuộc vào nhiều yếu tố, bao gồm loại nồi được sử dụng và nguyên liệu nấu ăn. Tự trải nghiệm trên Bếp Gốm để tìm ra cài đặt tốt nhất.

Mức công suất	Chế độ nấu phù hợp
1-2	• Làm nóng nhẹ cho lượng thức ăn ít • Làm tan sô cô la, bơ và thực phẩm cháy nhanh • Sôi nhẹ nhàng • Làm nóng chậm
3-4	• Hâm nóng đồ ăn • Sôi nhanh • Nấu cơm
5-6	• Bánh
7-8	• Xào • Nấu mỳ
9	• Xào nhanh • Rán • Đun sôi súp • Đun sôi nước

⚠ CẢNH BÁO

Trước khi thực hiện công việc vệ sinh và bảo dưỡng, vui lòng sử dụng công tắc cách ly để ngắt nguồn cung cấp điện. Không để trẻ em lau bếp hoặc thực hiện công việc bảo dưỡng.

Nội dung	Cách thức	Quan trọng!
■ **Bụi hàng ngày trên tấm kính (dấu vân tay, dấu in, vết bẩn do thức ăn hoặc chất lỏng không có đường trên tấm kính**	1. Tắt nguồn bếp gốm. 2. Sử dụng chất tẩy trung tính để lau khi tấm kính đã nguội. 3. Rửa và lau khô bằng khăn sạch hoặc giấy lau.	• Sau khi đã tắt nguồn và vùng nấu đã nguội, chỉ báo H có thể biến mất. Tuy nhiên, phải hết sức cẩn thận vì bề mặt của Vùng Nấu có thể vẫn còn nóng. • Các loại bàn chải cứng, một số loại bàn chải nylon và các chất tẩy rửa mạnh/có tính mài mòn có thể làm trầy xước tấm kính. Phải sử dụng chất tẩy rửa hoặc bàn chải phù hợp • Không được để lại cặn tẩy rửa trên tấm kính. Vì nó có thể khiến tấm kính ố vàng vĩnh viễn.
■ **Tràn, tan chảy và chất đường nóng trên tấm kính**	Loại bỏ ngay bằng một con dao palette hoặc cạo bằng lưỡi dao cạo phù hợp với tấm kính, nhưng phải cẩn thận khi bề mặt vùng nấu còn nóng: 1. Tắt nguồn bếp gốm. 2. Giữ lưỡi dao hoặc dụng cụ ở góc 30° và cạo bụi bẩn hoặc chất tràn ra vùng nấu đã nguội trên tấm kính. 3. Tuân theo các bước 2 đến 3 khi lau 'Bụi bẩn hàng ngày trên tấm kính'.	• Loại bỏ vết ố do nước chảy tràn và thức ăn có đường hoặc tràn ra càng sớm càng tốt. Nếu để nguội trên tấm kính, chúng có thể khó loại bỏ hơn hoặc thậm chí gây hỏng mặt kính vĩnh viễn • Nguy cơ gây thương tích: khi gỡ nắp an toàn ra, phần góc cạnh của nó rất sắc. Phải hết sức cẩn thận, bảo quản an toàn, để ngoài tầm tay của trẻ em. • Phải hết sức cẩn thận khi xử lý góc cạnh hoặc dụng cụ, tấm kính có thể bị trầy xước.

■ **Tràn chất lỏng trên các nút điều khiển.**	1. TẮT nguồn của Bếp gốm. 2. Thu gom chất tràn bằng giấy hoặc khăn khô. 3. Lau vùng điều khiển bằng một miếng mút mềm ẩm hoặc khăn. 4. Lau vùng điều khiển cho đến khi hoàn toàn khô bằng khăn giấy. 5. BẬT nguồn để tiếp tục nấu ăn.	• Bếp gốm sẽ phát ra tiếng bíp và tự tắt nguồn, các nút điều khiển có thể không hoạt động khi có chất lỏng trên đó. • Đảm bảo vùng điều khiển cảm ứng khô ráo rồi mới bật lại Bếp Gốm.

Khắc phục sự cố

Vấn đề gặp phải	Nguyên nhân	Biện pháp khắc phục
■ **Bếp Gốm không bật được nguồn.**	Không có điện.	Đảm bảo đã cắm dây nguồn cho Bếp Gốm và đã bật bếp lên. Kiểm tra xem nguồn điện có điện không hoặc vùng nấu trên bếp có điện không. Nếu đã kiểm tra mọi thứ và vấn đề vẫn tiếp tục, vui lòng gọi Trung Tâm Dịch Vụ Được Ủy Quyền của Panasonic để được hỗ trợ.
■ **Các nút điều khiển cảm ứng không phản ứng.**	Các nút điều khiển đã bị khóa.	Mở khóa các điều khiển. Xem phần 'Tính năng An toàn cho Bếp Gốm'.
■ **Các nút điều khiển cảm ứng khó sử dụng.**	Có thể có bám nước trên các nút điều khiển hoặc đầu ngón tay của người dùng còn ướt khi chạm vào các nút điều khiển.	Đảm bảo vùng điều khiển cảm ứng khô ráo và sử dụng phần đầu ngón tay khô ráo khi chạm vào các nút điều khiển.
■ **Bề mặt kính bị trầy xước.**	Nồi nấu ăn có mép cạnh sắc bén.Không sử dụng chất tẩy rửa hoặc sản phẩm vệ sinh để lau chùi có tính mài mòn không phù hợp.	Sử dụng nồi có đáy phẳng và mịn. Xem phần ' Hình dạng đáy'. Xem phần 'Vệ sinh và Bảo dưỡng'.
■ **Một số nồi nấu ăn tạo ra tiếng kêu rít hoặc lách cách.**	Có thể do cấu trúc của nồi của bạn. (Các lớp kim loại khác nhau sẽ tạo ra độ rung khác nhau).	Đây là hiện tượng bình thường do loại nồi nấu và không phải là hiện tượng lỗi.
■ **Bếp gốm hoặc một vùng nấu đã tự tắt, phát ra âm thanh và hiển thị mã lỗi (luân phiên với một hoặc hai chữ số trong màn hình hiển thị trên bếp khi nấu ăn).**	Lỗi kỹ thuật.	Ghi lại các chữ cái và số lỗi, rút phích cắm ra để tắt nguồn cho bếp gốm, liên hệ với Trung tâm Dịch vụ Được Ủy quyền của Panasonic.

Hiển thị và Kiểm tra lỗi

Bếp gốm có trang bị chức năng tự chẩn đoán. Nhờ đó, chuyên viên kỹ thuật có thể kiểm tra chức năng của một số thành phần mà không cần tháo rời hoặc gỡ bếp gốm ra khỏi mặt bàn.
Không tự khắc phục

Mã lỗi	Vấn đề	Biện pháp khắc phục
E0	Lỗi E0	Kết nối lại bảng hiển thị với nguồn. Thay thế bảng điều khiển nguồn.
E1	Cảm biến nhiệt độ của tấm gốm bị lỗi - Hở mạch	Kiểm tra kết nối hoặc thay thế nhiệt độ của tấm gốm.
E2	Cảm biến nhiệt độ của tấm gốm bị lỗi - Ngắn mạch	
E7	Lỗi cảm biến nhiệt độ của tấm gốm.	
C1	Cảm biến tấm gốm có nhiệt độ cao	Chờ đợi cho đến khi nhiệt độ của tấm gốm trở lại bình thường. Nhấn nút “BẬT/TẮT” để khởi động lại bếp.
E3	Cảm biến nhiệt độ của NTC bị hỏng - hở mạch.	Thay thế bảng hiển thị.
E4	Cảm biến nhiệt độ của NTC bị hỏng - ngắn mạch.	
EL	Điện áp cung cấp thấp hơn điện áp định mức.	Vui lòng kiểm tra xem nguồn điện có bình thường không Bật nguồn sau khi xác nhận nguồn điện bình thường.
EH	Điện áp cung cấp cao hơn điện áp định mức.	
EU	Lỗi kết nối.	Kết nối lại bảng hiển thị với nguồn. Thay thế bảng nguồn hoặc bảng hiển thị.

Thông số kỹ thuật

Mã sản phẩm	KY-R32AEL
Điện áp	220 - 240 V~ , 5 0 Hz hoặc 60 Hz
Công suất ffiện	2700 W - 3300 W
Kích thước bên ngoài (D x W x H)	Khoảng 288 mm × 520 mm × 55 mm
Khối lượng tịnh	Khoảng 4.0 kg

Lưu ý:

- Không sử dụng thiết bị này ở độ cao trên 2000 m, vì có thể ảnh hưởng đến hiệu suất nấu nướng.

Lưu ý an toàn cho việc lắp đặt

Vui lòng đọc kỹ những lưu ý này

⚠CẢNH BÁO	**Việc không tuân thủ các hướng dẫn này có thể có nguy cơ gây thương tích cá nhân hoặc tử vong.**

Tuân thủ các hướng dẫn này khi lắp đặt Bếp Gốm.
Nếu lắp đặt không đúng cách, có thể gây rò rỉ điện hoặc quá nhiệt.

Lắp đặt mạch điện chuyên dụng một pha 220-240V / 32A, có một công tắc nguồn đề cấp điện.
Nếu đấu nối mạch riêng không tương thích, có thể gây nhiệt độ bất thường trên dây điện.

Mọi vấn đề về điện nên được thực hiện bởi thợ điện có chuyên môn.
Nếu đấu nối hoặc sửa chữa không đúng cách, có thể gây rò rỉ điện hoặc quá nhiệt.

Nối đất hoàn toàn theo quy định pháp luật liên quan.
Việc nối đất giúp tránh điện giật nếu xảy ra rò điện.

Việc nối đất nên được thực hiện bởi một thợ điện có chuyên môn.
Nếu lắp đặt không đúng, có thể xảy ra rò điện.

Phương tiện ngắt kết nối phải được lắp đặt tích hợp bên trong hệ thống dây cố định theo quy tắc đấu nối dây điện.

Thiết bị này cần thiết được ngắt kết nối với nguồn điện sau khi lắp đặt. Việc ngắt kết nối có thể thực hiện bằng cách rút dây cắm khỏi ổ cắm hoặc lắp công tắc vào hệ thống dây cố định theo quy tắc đấu nối dây điện.

Không được tháo rời, sửa chữa hoặc sửa đổi Bếp gốm.
Tự ý tháo rời, sửa chửa hoặc sửa đổi Bếp gốm sẽ khiến bếp vận hành bất thường và có thể gây nguy hiểm.

⚠ LƯU Ý	**Việc không tuân thủ các hướng dẫn này có thể có nguy cơ gây thương tích cá nhân hoặc tử vong.**

Sử dụng vật liệu chịu nhiệt cho bề mặt mặt bàn.
Vật liệu của bề mặt mặt bàn phải có khả năng chịu nhiệt bằng hoặc hơn "tấm vật liệu cao áp cách nhiệt laminate".
Nếu các vật liệu không chịu nhiệt, có thể gây biến dạng hoặc cháy.

* Không sử dụng vật liệu đã được sơn vì có thể bị đổi màu.

Không đặt chân hoặc để rơi bất kỳ vật cứng nào xuống tấm kính.
Nếu nó bị nứt hoặc vỡ, có thể gây quá nhiệt, hoạt động bất thường hoặc giật điện.

Không chạm vào tấm kính hoặc các bộ phận làm nóng khác khi Bếp Gốm đang hoạt động.
Vì nó có thể gây cháy.

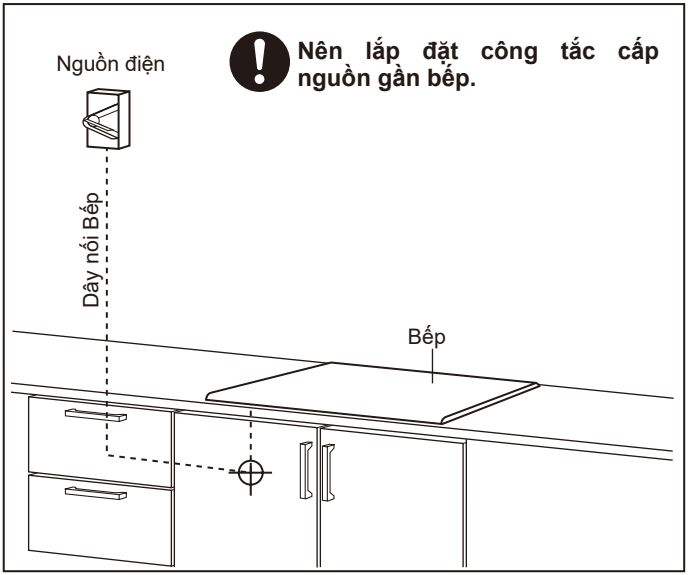

Yêu cầu lắp đặt

Cắt mặt bàn theo kích thước được hiển thị trong bản vẽ.
Để lắp đặt và sử dụng, phải dành ra ít nhất 50 mm không gian xung quanh lỗ. Đảm bảo độ dày của bề mặt mặt bàn ít nhất là 30 mm. Vui lòng chọn vật liệu bề mặt mặt bàn chịu nhiệt để tránh biến dạng lớn do bức xạ nhiệt từ Bếp Gốm.

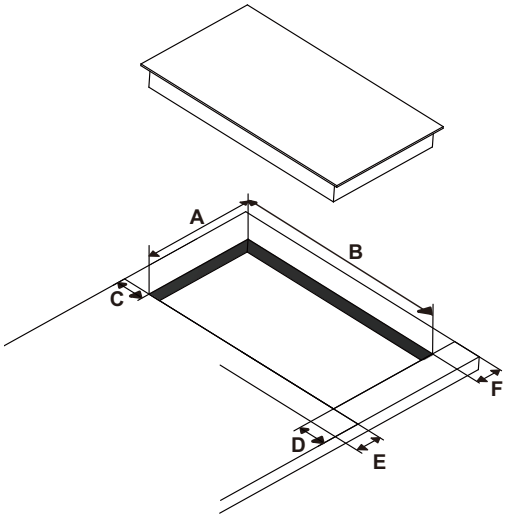

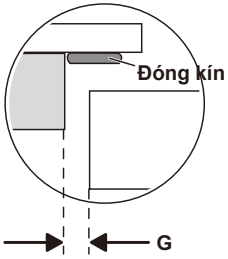

A(mm)	B(mm)	C(mm)	D(mm)	E(mm)	F(mm)	G(mm)
268^{+4}_{-0}	490^{+4}_{-0}	50 (Tối thiểu)	50 (Tối thiểu)	50 (Tối thiểu)	50 (Tối thiểu)	3 (Tối thiểu)

Hướng dẫn lắp đặt

Trong mọi hoàn cảnh, phải đảm bảo bếp gốm được đặt ở trong không gian thông thoáng, lỗ thông hơi không bị chặn. Đảm bảo bếp gốm hoạt động tốt như được hiển thị dưới đây.

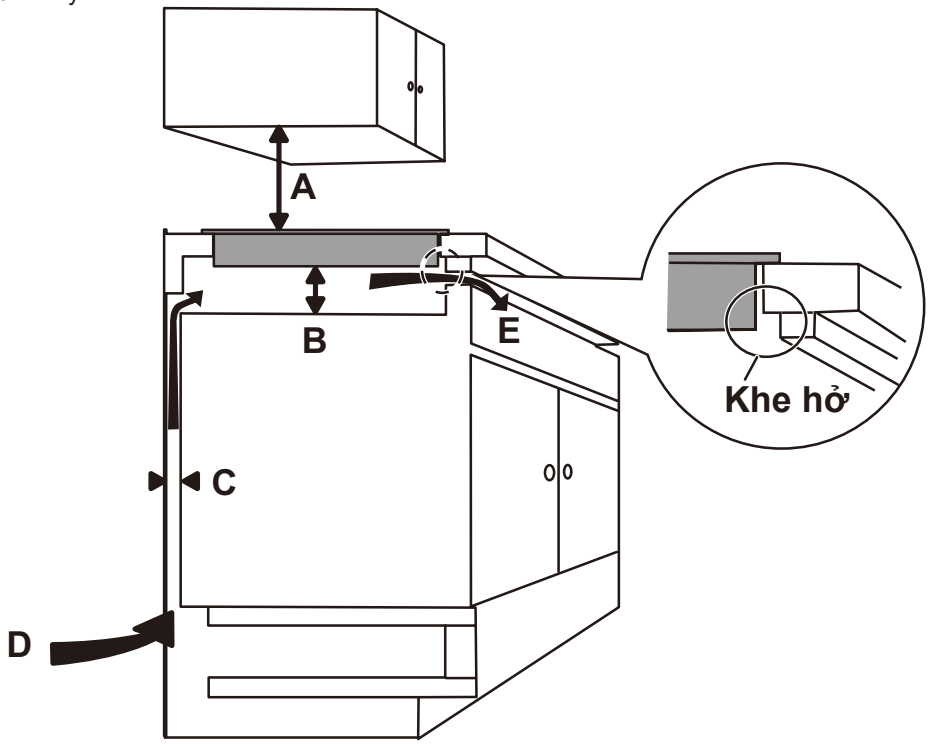

Lưu ý:

Khoảng cách an toàn cho việc lắp đặt bếp gốm như sau:

A (mm)	B (mm)	C (mm)	D	E (mm)
760	50 (Tối thiểu)	20 (Tối thiểu)	Hút khí	Thoát khí 5

Phụ kiện

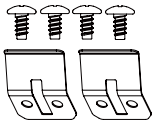

Ốc Và Khung
(xem trang 26)

■ **Trước khi lắp đặt Bếp gốm, phải đảm bảo:**
- Mặt bàn hình vuông và bằng phẳng, không có bất kỳ hạn chế nào về không gian.
- Bề mặt mặt bàn phải được làm bằng vật liệu chịu nhiệt.
- Nếu bếp gốm được lắp đặt phía trên một lò nướng, lò nướng phải có quạt làm mát tích hợp.
- Việc Lắp Đặt Phải Tuân Thủ Tất Cả Yêu Cầu Về Khoảng Cách, Các Tiêu Chuẩn Và Quy Định Áp Dụng.
- Phải lắp công tắc nguồn phù hợp để ngắt kết nối từ nguồn điện chính được tích hợp trong hệ thống dây điện cố định, đồng thời tuân thủ các quy tắc và quy định về dây điện tại địa phương.
- Công tắc nguồn được sử dụng là loại được phê duyệt và phải có khoảng cách ly không khí 3 mm trong tất cả các cực (hoặc trong tất cả các dây dẫn hoạt động [pha nếu phù hợp các quy tắc về dây điện tại địa phương).
- Công tắc nguồn có thể dễ dàng tiếp cận trước khi lắp đặt Bếp Gốm.
- Tham khảo ý kiến từ các đơn vị xây dựng tại địa phương và các tổ chức nếu có thắc mắc về vấn đề lắp đặt.
- Sử dụng lớp vật liệu hoàn thiện chịu nhiệt và dễ lau chùi (như gạch men) cho bề mặt tường xung quanh Bếp Gốm.

■ **Khi lắp đặt Bếp Gốm, phải đảm bảo:**
- Dây nguồn không đi qua cửa tủ hoặc ngăn kéo.
- Đáp ứng điều kiện về không khí tươi từ bên ngoài tủ đến đáy Bếp Gốm.
- Nếu Bếp Gốm được lắp đặt phía trên một ngăn kéo hoặc không gian tủ, phải có lớp vật liệu bảo vệ cách nhiệt dưới đáy Bếp Gốm.

QUAN TRỌNG:

Việc lắp đặt đúng cách là trách nhiệm của người lắp đặt. Mọi sự cố hoặc tai nạn do việc không tuân thủ Hướng dẫn lắp đặt sẽ không được bảo hành.

⚠ LƯU Ý

Bếp gốm phải được lắp đặt bởi nhân viên có chuyên môn hoặc chuyên viên kỹ thuật. không tự ý thực hiện thao tác.

Không được lắp đặt bếp gốm trực tiếp phía trên máy rửa chén, tủ lạnh, tủ đông, máy giặt hoặc máy sấy quần áo, vì độ ẩm có thể gây hỏng bộ phận điện của bếp gốm.

Lắp Đặt Bếp Gốm Trong Không gian Đảm Bảo Tản Nhiệt Tốt, Nâng Cao Độ Tin Cậy.

Tường Và Vùng Nấu Phía Trên Bề Mặt Mặt Bàn Phải Chịu Được Nhiệt.

Để Tránh Hỏng Hóc, Lớp Giữa Và Vật Liệu Keo Phải Là Vật Liệu Chịu Nhiệt .

Trước Khi Đặt Khung Cố Định

Phải đặt bếp trên một bề mặt ổn định, mịn (sử dụng bao bì). Không đè lên các nút điều khiển nổi trên bếp.
Gắn bếp lên bề mặt đế bằng cách vặn chặt vít với khung (phụ kiện đi kèm) ở dưới bếp sau khi đặt vào.

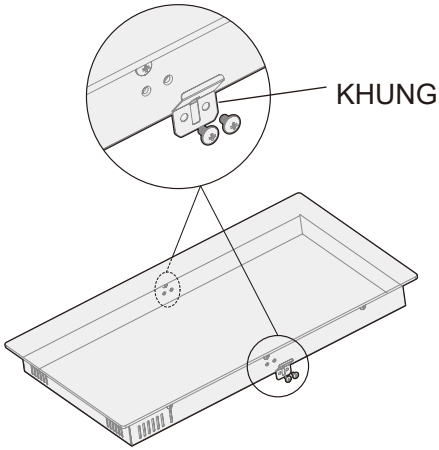

Điều chỉnh vị trí khung để khớp với độ dày của bề mặt đế.

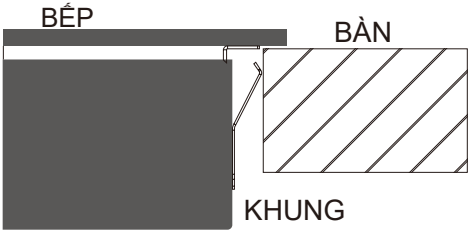

Lưu ý:

- Trong mọi hoàn cảnh, không để khung chạm vào các bề mặt trong của bề mặt đế khi lắp đặt (xem hình trên).

Đấu Nối Điện

⚠ CẢNH BÁO

Bếp Gốm này phải được kết nối với nguồn điện chính bởi một người có chuyên môn.
Trước khi kết nối Bếp Gốm với nguồn điện chính, kiểm tra xem:

- Hệ thống dây điện trong nhà có phù hợp với công suất tiêu thụ của Bếp Gốm hay không.
- Điện áp tương ứng với giá trị được ghi trên nhãn.
- Các phần dây nguồn chịu tải như chỉ định trên nhãn.

Để đấu nối Bếp Gốm với nguồn điện chính, không sử dụng bộ chuyển đổi, bộ giảm áp hoặc thiết bị phân nhánh, vì có thể gây quá nhiệt và cháy. Dây nguồn không được chạm vào bất kỳ bộ phận nóng nào và phải được đặt sao cho nhiệt độ không vượt quá 75 ˚C tại bất kỳ điểm nào.

Nhờ thợ điện kiểm tra xem hệ thống dây điện trong nhà có phù hợp không, có cần sửa đổi gì không.
Mọi sửa đổi chỉ được thực hiện bởi thợ điện có chuyên môn.

- Nếu dây nguồn bị hỏng hoặc cần thay thế, phải liên hệ trung tâm dịch vụ được ủy quyền để cử thợ có chuyên môn sử dụng các công cụ chuyên dụng để tránh bất kỳ tai nạn nào xảy ra.
- Nếu Bếp Gốm được đấu nối trực tiếp với công tắc nguồn, thì phải lắp đặt với khoảng cách mở tối thiểu 3 mm giữa các điểm tiếp xúc.
- Người lắp đặt phải đảm bảo đã đấu nối điện đúng cách và tuân thủ các quy định an toàn.
- Dây nguồn điện không bị uốn cong hoặc đè nén.
- Dây nguồn phải được kiểm tra định kỳ và chỉ được thay thế bởi các chuyên viên kỹ thuật được ủy quyền.

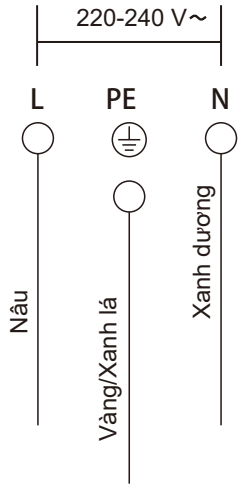

Panasonic Corporation

Trang web: http://www.panasonic.com

In tại Trung Quốc

© **Panasonic Corporation** 2025

v1.0

Panasonic®

Operating and Installation Instructions

Ceramic Hob | **Household Use**

Model No. : KY-R32AEL

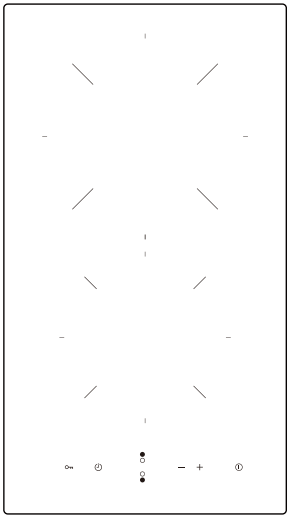

Operating and Installation Instructions ..... 2 - 27

Thank you for purchasing this Panasonic product.

- This appliance is intended for household use only.
- Please read these instructions carefully before attempting to install, operate or service this product.
- For optimum performance and safety, please read these instructions carefully and follow safety precautions when using this product.
- Before using this product **please pay extra attention to "Safety Precautions" (Page 3 - 5).**

Keep these Operating and Installation Instructions for future use.

Table of Contents

Safety Precautions ..... 3 - 5

Parts Identification ..... 6 - 7

- Parts Identification 6
- Control Panel 6

Using the Ceramic Hob ..... 8 - 15

- Operating the Ceramic Hob ..... 8 - 9
- Timer Function ..... 10 - 11
- Safety Features for Ceramic Hob ..... 12 - 13
- Cooking Guidelines ..... 14 - 15

Cleaning and Maintenance ..... 16 - 17

Troubleshooting 18

Failure Display and Inspection 19

Specifications 20

For Installer

Installation Instructions ..... 21 - 27

- **Safety precautions for installation ..... 21 - 22**
- Installation Requirements ..... 23 - 25
- Accessories 24
- Installing and Fixing the Hob 26
- Electrical Connection 27

Safety Precautions

Make sure to follow these instructions

In order to prevent accidents or injuries to the users, other people, and damage to property, please follow the instructions below.

■ **The following charts indicate the degree of damage caused by wrong operation.**

⚠ **WARNING** Indicate serious injury or death.	⚠ **CAUTION** Indicate risk of injury or property damage.

■ **The symbols are classified and explained as follows.**

These symbols indicate prohibition.	This symbol indicates requirement that must be followed.

⚠ WARNING

Stop using the product when any abnormality / failure occurs and turn 'OFF' the isolating switch or remove power plug if fitted.
(Risk of smoke/fire/electric shock)

Example of abnormality / failure:
- Abnormal noise or heat.
- Fire or oil ignition.
- Abnormal emission of smoke, fire.
- The product sometimes does not start when turned on.
- The power is sometimes disconnected when the cord is moved.
- Burnt odour or abnormal noise is detected during operation.
- The body is deformed or abnormally hot.
- The Glass Panel is cracked.

Contact a Panasonic Authorised Service Centre immediately for maintenance / repair.

The Ceramic Hob must be earthed. Plug the power cord to socket outlet with earthing continuity terminal.

Improper grounding could cause electric shock.

The means for disconnection must be incorporated in the fixed wiring in accordance with the wiring rules.

This appliance is necessary to allow disconnection from the supply after installation. The disconnection may be achieved by having the plug accessible or by incorporating a switch in the fixed wiring in accordance with the wiring rules.

This appliance is not intended to be operated by means of an external timer or a separate remote-control system.

If the supply cord is damaged, it must be replaced by the manufacturer, its service agent or similarly qualified persons in order to avoid a hazard.

Be sure to disconnect the Power Plug from the wall outlet or switch OFF the external switch before maintenance, repair or service. Also, do not handle the Power Plug or external switch with wet hand.

When disconnecting the Power Plug, hold the plug itself. Do not pull the cord in anyway. The cord may be damaged and may cause fire or electric shock.

Insert the Power Plug firmly, otherwise it may cause fire or electric shock.

⚠ WARNING

Clean the Power Plug regularly with dry cloth, otherwise, it may cause insufficient insulation due to moisture, and may cause fire.

In case of malfunction or breakdown, immediately stop using the appliance. Turn off the main power switch and the circuit breaker, and then contact the service center. Failure to do this may cause smoke, burns, and electric shock.

This appliance is not intended for use by persons (including children) with reduced physical, sensory or mental capabilities, or lack of experience and knowledge, unless they have been given supervision or instruction concerning use of the appliance by a person responsible for their safety. Children should be supervised to ensure that they do not play with the appliance.

Unattended cooking on a hob with fat or oil can be dangerous and may result in a fire.

If the surface is cracked, switch off the appliance to avoid the possibility of electric shock.

Do not damage the power cord or Power Plug.

Do not connect the power voltage other than 220 - 240 V ～ , may cause fire or electric shock.

Avoid using for deep frying.
Overheated oil may catch fire when it is used for deep-frying because this Ceramic Hob does not have the “Oil Temperature Control System”.

Must not disassemble the Ceramic Hob for reconstruction.

⚠ CAUTION

Installation and servicing must be carried out by competent persons in accordance with the regulation in force.

Before the appliance is put into operation, all the protective film applied must be removed.

Stir liquids (For example: soup, stewed food) before heating. If the liquid is heated without stirring:
- The cookware may jump and damage the Glass Panel.
- The liquids splatter and may cause burns or injuries.

Keep all combustible material away.
It may cause fire.

After use, switch off the Ceramic Hob element by its controls (OFF/ ON switch and main power switch) and do not rely on the pot detector (safety functions).

The cooking process has to be supervised. A short term cooking process has to be supervised continuously.

Keep pots stable.
May cause injuries or burns if the pots fall off.

If acidic food (For example: vinegar, jam, food which contains lemon or plum) sticks to the Glass Panel, wipe it off immediately. Otherwise, the Glass Panel may be discoloured.

⚠ CAUTION

When stir frying with Ceramic Hob, observe the following points:

- Do not leave this Ceramic Hob unattended.
- Do not overheat.
- Use lower power level for preheating. (If a small quantity of oil is used and heated excessively, the oil temperature will rise rapidly and the oil may catch fire. If the bottom of the pot is thin, it may become red due to the heat).

When using the power level “9” of Ceramic Hob:

- Do not use for stir frying preheating. The bottom of the pot may be deformed.
- Do not use for simmering. The ingredients may boil over.
- When boiling water, turn down the power level as soon as the water has boiled. Water may boil or splatter around.

Please use caution when unpacking, installing or moving this product, as some exposed edges may be sharp to the touch and may cause injury if not handled with care.

To protect the Glass Panel from damage, observe the following instructions:

- Do not place portable gas burner, steel cylinders or canned goods. They would burst if mistakenly heated.
- Do not let metallic objects such as knives, forks, spoons, lids, aluminium foil / tray, retort pouch, magnetic ring, watch or accessories be placed on / near the top or be touched to cookware during Ceramic Hob is operating as they may get hot and cause burns or injuries.
- Do not apply high pressure on Glass Panel or drop things on it.
- Do not use harsh abrasive cleaners or sharp metal scrapers to clean the Glass Panel, since they can scratch the surface, which may cause shattering of the Glass Panel.

Spray cleaner is not to be used for cleaning.

A steam cleaner is not to be used. It may cause malfunction, if the water enters the electric parts.

Do not insert metallic objects such as pins or wire into the intake / exhaust vent.

Do not disassemble, attempt to repair or modify the Ceramic Hob.
For repair, contact the dealer or Customer care centre.

Do not replace the parts of the Ceramic Hob with spare parts other than authorised Panasonic parts.

Do not touch the Glass Panel during or after use. Be extra careful when the high temperature caution signal “H” lights up.

- Clean the Ceramic Hob after it has cooled down.

For proper use of this appliance, observe the following instructions:

- Do not place paper, or any material that may burn under the pot. The paper may scorch due to the heat of the pot.
- Do not heat empty pots or overheat. The ingredients may burn or the pot may be damaged.
- Danger of fire : Do not store items on the cooking surfaces.
- Do not use the product for purpose other than cooking.
- Do not heat and scorch empty enamelled pots. The Glass Panel may be damaged by melted bottom.
- Do not rub the Glass Panel with the bottom of the pot or place a hot pot on it. The Glass Panel may be damaged or discoloured.

Parts Identification

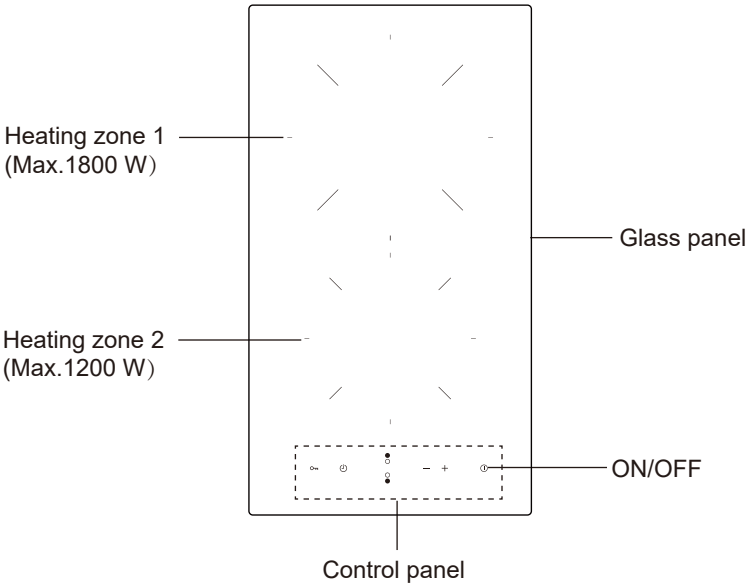

Control Panel

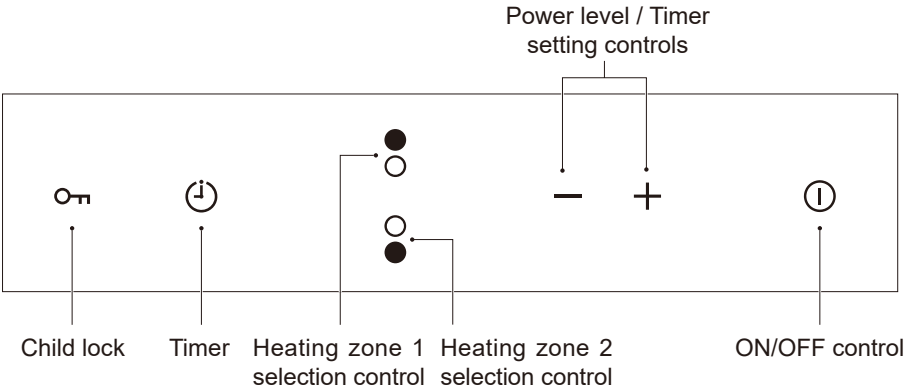

Shape of the bottom

○	• The bottom is flat and has uniform contact with the Glass Panel.	
×	• Do not use if : a. The cookware has a round-bottom. b. The pot has legs or protrusions. c. The cookware has a curved-bottom (A curve must not be 3 mm or more). * If round-bottom or curved-bottom cookware is used, it cannot be heated, the safety functions do not activate properly, or power level might be lower. d. The cookware has a very thin bottom. (Might become warped.)	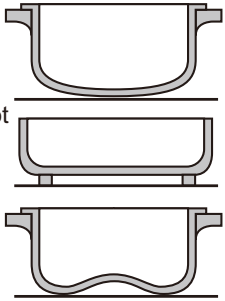

Operating the Ceramic Hob

Before use

- Read this guide, taking special note of the ‘Safety Precautions’ section.
- Remove any protective film that may still be on the Ceramic Hob.

Using the Touch Controls

- The controls respond to touch, so it is unnecessary to apply any pressure.
- Use the ball of the finger, not its tip.
- A beep will sound each time a touch is registered.
- Make sure the controls are always clean, dry, and that there is no object (e.g. a utensil or a cloth) covering them. Even a thin film of water could make the controls difficult to operate.

Start cooking

After connecting the hob to the power supply, a beep sounds, all displays show 8. briefly. Place a suitable cookware on the cooking zone. Make sure the bottom of the cookware and the surface of the cooking zone are clean and dry.

1. Touch and hold the ⏻ control to turn on the hob.
   A beep sounds, all displays show “–” or “– –”, the ceramic hob enters the standby mode.
   - If 1 minute has elapsed without any operation, the main power automatically turns off.

2. Touch the selection control of the heating zone placed on a cookware.
   The power level indicator of the selected zone flashes. The power is initially set to level “5”.

3. Touch — or + control repeatedly to select the power level while the power level indicator is flashing.
   - Touch and hold — or + to adjust the power level continuously.
   - To change the power level during cooking, repeat step 2 to step 3.

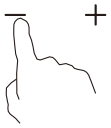

Finish cooking

There are two ways to switch off the unit as follows:

■ Touch the cooking zone selection control to choose the zone to be switched off.

Touch — control repeatedly or touch — and + control together to set the power level to "0" while the indicator is flashing. A beep sounds and the selected heating zone turns off.

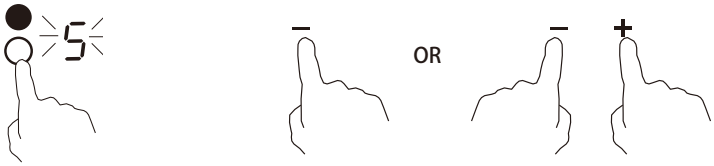

■ Touch the ⏻ control once to switch off.

Note:

- "H" will be flashing until the cook zone surface is cooled down to a safe temperature. It can also be used as an energy saving function if you want to heat further pans, using the cook zone that is still hot.
- In the case of forgetting to switch off the unit, the hob will shutdown automatically based on default heating time. (Refer to "Auto Shutdown Protection")

Timer Function

The timer can be used for either operation below:

a) To set as Reminder. In this case, the timer will not turn any cooking zone off when the set time is up.

b) To set as Off Timer to turn one or both cooking zones off when the set time is up.

- **To cancel the timer**
  While the time indicator is flashing, touch — control repeatedly or touch — and + control together to set the time to “00”, then “- -” will be shown on the display.

a). Using the Timer as a Reminder

Make sure the hob is turned on.

1. Touch the cooking zone selection control.
2. Wait for the power level indicator to stop flashing.
3. Touch the timer control ⏲, the time indicator flashes “10” minutes.
4. Touch — or + control to set the reminder time while the time is flashing.(0-99 minutes)
   - Touch — or + control repeatedly to decrease or increase by 1 minute once.
   - Touch and hold — or + control to decrease or increase by 10 minutes.
5. It begins to count down immediately. The time indicator flashes for 5 seconds, then display shows the remaining time.

Note:

- A beep will sound for 30 seconds after the time indicator shows “- -” indicating the setting time is finished. Touch any control to stop the beep.
- The heating will continue until the operation is cancelled, or the hob will shutdown automatically based on default heating time. (Refer to “Auto Shutdown Protection”)

b). Setting the Timer as Off Timer

■ **Set off timer for one zone**

1. Select the heating zone to be used.
2. While the power level indicator is still flashing, touch the timer control ⏲.
   The time indicator flashes “10” minutes.
3. Touch — or + control to set the off time while the time is flashing.(0-99 minutes)
   - Touch — or + control repeatedly to decrease or increase by 1 minute once.
   - Touch and hold — or + control to decrease or increase by 10 minutes.
4. A red dot flashing next to the power level indicator will be visible on the display 3. .
   The dot indicates the cooking zone has been set the off timer.
5. It begins to count down immediately. The time indicator flashes for 5 seconds, then display shows the remaining time.

Note:

- When the setting time expires, the corresponding cooking zone will be switched off automatically. “H” flashes on the display.
- The other cooking zone will keep operating if it is turned on previously.

■ **Set off timer for two zones**

For example: set the off time to 5 minutes for Heating Zone 1, set to 15 minutes for Heating Zone 2.

1. Repeat step 1 to step 3 in “Set off timer for one zone” to set the off time for each zone.
2. The time indicator shows the first expiration time “05” minutes, the red dot at Heating Zone 1 is flashing.

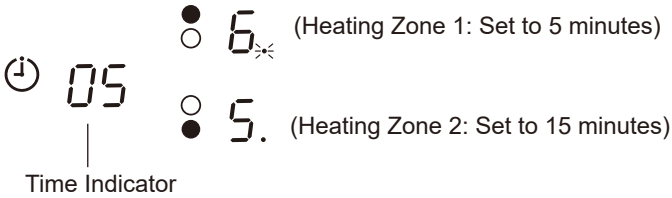

3. Once the off timer of Heating Zone 1 expires, Heating Zone 1 switches off, the power level indicator flashes “H”. The time indicator shows the remaining time of the second off timer, the red dot at Heating Zone 2 starts flashing.

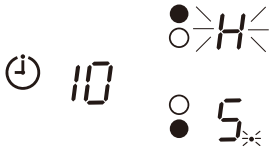

Note:

- To change the off time after the timer is set, start from step 1.
- When the setting time expires, the corresponding cooking zone will be switched off automatically. “H” flashes on the display.

Safety Features for Ceramic Hob

Child Lock Protection

To lock:

Touch and hold ⊶ for a while until a beep sounds and L o is flashing on the display. All controls will be disabled, except the ON/OFF control in case of emergency.

To unlock:

Touch and hold ⊶ for a while until a beep sounds and L o goes off. All controls are ready for use.

Note:

- The ceramic hob may always be turned off with the ON/OFF control in lock mode, but for any further operation it will first need to be unlocked.

Over-Temperature Protection

A temperature sensor equipped can monitor the temperature inside the ceramic hob. When an excessive temperature is detected, the ceramic hob will stop operating automatically.

Auto Shutdown Protection

Another safety feature of the hob is automatic shutdown. This occurs whenever you forget to switch off a cooking zone. The default shutdown times are shown in the table below:

Power level	1	2	3	4	5	6	7	8	9
Default working timer (hours)	8	8	8	4	4	4	2	2	2

Residual Heat Warning

When the Ceramic Hob has been operating for some time, there will be some residual heat. The letter H appears to warn the user to keep away from it. The letter H will disappear when the particular cooking zone has cooled down.

⚠ WARNING

Beware of hot surfaces.
Ceramic Hob will show which cooking zone is hot to touch with on the display. It will disappear when the surface has cooled down to a safe temperature.

Do not cover the cooking zone with flammable material such as cloth, alcohol contained detergent, etc. when H is displayed.

Cooking Guidelines

⚠ WARNING

Take care when frying as the oil and fat will heat up very quickly, particularly if cooking at high power levels. At extremely high temperatures, oil and fat will ignite spontaneously and this presents a serious fire risk.

■ Cooking Tips:

- When food comes to the boil, reduce the temperature setting.
- Using a lid will reduce the cooking time and save energy by retaining the heat.
- Minimise the amount of liquid or fat to reduce the cooking time.
- Start cooking on a high setting and reduce the setting when the food has been heated through.

Simmering, cooking rice

- Simmering occurs below boiling point, at around 85 ˚C, when bubbles are just rising occasionally to the surface of the cooking liquid. It is the key to delicious soups and tender stews because the flavours develop without overcooking the food. Egg-based and flour thickened sauces should be cooked below boiling temperature.
- Some tasks, including cooking rice by the absorption method, may require a setting higher than the recommended setting to ensure the food is cooked properly in the time recommended.

Searing steak

- To cook juicy flavoursome steaks:

1. Stand the meat at room temperature for about 20 minutes before cooking.
2. Heat up a heavy-based frying pan.
3. Brush both sides of the steak with oil. Drizzle a small amount of oil into the hot pan and put the meat in the hot pan.
4. Turn the steak only once during cooking. The exact cooking time will depend on the thickness of the steak and desired tenderness. The cooking time may vary from about 2 – 8 minutes per side. Press the steak to judge how cooked it is; the firmer it feels the more ‘well done’ it is.
5. Leave the steak to rest on a warm plate for a few minutes to allow it to rest and become tender before serving.

For stir-frying

1. Choose a flat-based wok or a large frying pan.
2. Be ready with all the ingredients and equipment. Stir-frying should be quick. If cooking large quantities, cook the food in several smaller batches.
3. Preheat the pan briefly and add two tablespoons of oil.
4. Cook any meat first, put it aside and keep warm.
5. Stir-fry the vegetables. When they are hot but still crisp, turn the cooking zone to a lower setting, return the meat to pan and add seasoning.
6. Stir the ingredients gently to make sure they are heated through.
7. Serve immediately.

Power level

The settings below are guidelines only. The exact setting will depend on several factors, including type of cookware used and the cooking portion. Experiment with the Ceramic Hob to find the best setting.

Power level	Suitable cooking mode
1-2	• Delicate warming for small amounts of food • Melting chocolate, butter, and foods that burn quickly • Gentle simmering • Slow warming
3-4	• Reheating • Rapid simmering • Cooking rice
5-6	• Pancakes
7-8	• Sautéing • Cooking pasta
9	• Stir-frying • Searing • Bringing soup to the boil • Boiling water

⚠ WARNING

Before performing cleaning and maintenance tasks, use isolation switch to disconnect the power supply. Children should not clean the Ceramic Hob or perform maintenance tasks.

What	How	Important!
■ **Everyday dirt on Glass Panel (fingerprints, marks, stains left by food or non-sugary spillovers on the Glass Panel)**	1. Switch OFF the power of the ceramic hob. 2. Apply a neutral detergent when the Glass Panel has cooled down. 3. Rinse and wipe dry with a clean cloth or paper towel.	• After the power has been switched OFF and there are no more hot Cooking Zones, H indication may disappear. However, take extreme caution as the surface of the Cooking Zone may still be hot. • Hard scourers, some nylon scourers and harsh/abrasive cleaning agents may scratch the Glass Panel. Make sure the cleaner or scourer is suitable. • Never leave cleaning residue on the Glass Panel. It may be permanently stained.
■ **Boil-overs, melt and hot sugary spills on the Glass Panel**	Remove these immediately with a palette knife or razor blade scraper that suitable for the Glass Panel, but beware of hot cooking zone surface: 1. Switch OFF the power of the ceramic hob. 2. Hold the blade or utensil at a 30° angle and scrape the dirt or spill to a cool area of the Glass Panel. 3. Follow steps 2 to 3 for 'Everyday dirt on Glass Panel'.	• Remove stains left by melts and sugary food or spillovers as soon as possible. If left to cool on the Glass Panel, they may be difficult to remove or even permanently damage the Glass Panel surface. • Cut hazard: when the safety cover is removed, the blade of a scraper is razor-sharp. Handle with extreme care and always store it safely, out of the reach of children. • Take extreme care when handling the blade or utensil, the Glass Panel may scratch.

■ **Spillovers on the touch controls.**	1. Switch OFF the power of the Ceramic Hob. 2. Absorb the spill with paper or dry cloth. 3. Wipe the touch control area with a clean damp sponge or cloth. 4. Wipe the area until it is completely dry with a paper towel. 5. Switch ON the power to resume cooking.	• The Ceramic Hob may beep and turn itself off, and the touch controls may not function when there is liquid on it. • Make sure the touch control area is dried before turning the Ceramic Hob back on.

Troubleshooting

Problem	Possible causes	Solution
■ **The Ceramic Hob cannot be switched ON.**	No power.	Make sure the Ceramic Hob is connected to the power supply and that it is switched on. Check whether there is a power shortage in home or area. If everything has been checked and the problem still persists, call a Panasonic Authorised Service Centre for assistance.
■ **The touch controls are not responding.**	The controls are locked.	Unlock the controls. See section ‘Safety Features for Ceramic Hob’.
■ **The touch controls are difficult to operate.**	There may be a slight film of water over the controls or user may use the tip of the finger when touching the controls.	Make sure the touch control area is dry and use the ball of the finger when touching the controls.
■ **The Glass Panel is scratched.**	Rough-edged cookware. Unsuitable, abrasive scourer or cleaning products used.	Use cookware with flat and smooth bottom. See ‘Shape of the bottom’. See ‘Cleaning and Maintenance’.
■ **Some cookware make crackling or clicking noises.**	This may be caused by the construction of your cookware. (Layers of different metals vibrating differently).	This is normal for the cookware and does not indicate a fault.
■ **The Ceramic Hob or a cooking zone has turned itself OFF unexpectedly, sound and an error code is displayed (alternating with one or two digits in the cooking timer display).**	Technical fault.	Note down the error letters and numbers, switch the power to the Ceramic Hob off at the wall, and contact a Panasonic Authorised Service Centre.

Failure Display and Inspection

The hob is equipped with a self diagnostic function. With this test the technician is able to check the function of several components without disassembling or dismounting the hob from the counter top surface.

No Auto-Recovery

Failure code	Problem	Solution
E0	Zero error.	Reinsert the connection between the display board and the power board. Replace the power board.
E1	Ceramic plate temperature sensor failure--open circuit.	Check the connection or replace the ceramic plate temperature sensor.
E2	Ceramic plate temperature sensor failure--short circuit.	
E7	Ceramic plate temperature sensor failure.	
C1	High temperature of ceramic plate sensor.	Wait for the temperature of ceramic plate return to normal. Touch “ON/OFF” button to restart unit.
E3	Temperature sensor of the NTC failure--open circuit.	Replace the display board.
E4	Temperature sensor of the NTC failure--short circuit.	
EL	Supply voltage is below the rated voltage.	Please inspect whether power supply is normal. Power on after the power supply is normal.
EH	Supply voltage is above the rated voltage.	
EU	Communication error.	Reinsert the connection between the display board and the power board. Replace the power board or the display board.

Specifications

Model	KY-R32AEL
Voltage	220 - 240 V~, 50 Hz or 60 Hz
Installed Electric Power	2700 W - 3300 W
Outside Dimensions (D x W x H)	Approx. 288 mm × 520 mm × 55 mm
Net Weight	Approx. 4.0 kg

Note:

- Do not use this appliance above 2000 m, as this may affect the cooking effect.

Safety precautions for installation

Please read these precautions fully

⚠ WARNING **Failure to follow these instructions may cause a risk of personal injury or death.**

Follow these instructions when installing the Ceramic Hob.
If it is installed improperly, it may cause electric leakage or overheat.

Install a dedicated circuit of single phase 220 - 240 V / 32 A, with a power switch for power supply.
If dedicated circuit is not connected compatibly, it may cause abnormal heat on electrical wiring.

Electrical work should be done by a qualified electrician.
If the connection or repair is not completed, it may cause electric leakage or overheat.

Install the ground completely with related law.
Installation of ground can avoid electric shock if electric leakage occurs

The ground should be installed by a qualified electrician.
If the installation is not proper, electric leakage may occur.

The means for disconnection must be incorporated in the fixed wiring in accordance with the wiring rules.

This appliance is necessary to allow disconnection from the supply after installation. The disconnection may be achieved by having the plug accessible or by incorporating a switch in the fixed wiring in accordance with the wiring rules.

Never disassemble, repair or modify the Ceramic Hob.
Any attempt to do so may cause the Ceramic Hob to operate abnormally and may result in danger.

⚠ CAUTION	Failure to follow these instructions may cause a risk of personal injury or death.

Use heat resistant materials for the counter top surface.

The material of the counter top surface should have the heat resistance equal to or exceeding “laminated thermosetting high-pressure decorative sheets”.

If the materials are not heat resistant, it may cause deformation or fire.

* Do not use varnished materials as they may be discoloured.

Do not step on or drop any hard article down on the Glass Panel.

If it is cracked or broken, it may cause overheating, abnormal operation or electric shock.

Do not touch the Glass Panel or other heating parts when the Ceramic Hob is running.

It may cause burn.

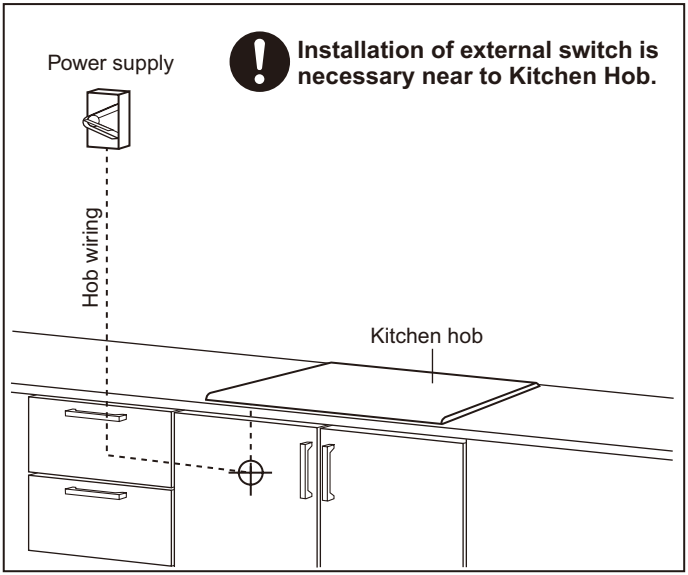

Installation Requirements

Cut out the counter top surface according to the sizes shown in the drawing.
For the purpose of installation and use, a minimum of 50 mm space shall be preserved around the hole. Be sure the thickness of the counter top surface is at least 30 mm. Please select heat-resistant counter top surface material to avoid larger deformation caused by the heat radiation from the Ceramic Hob.

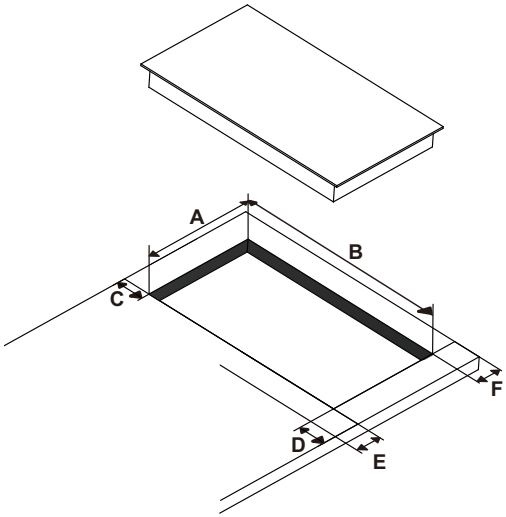

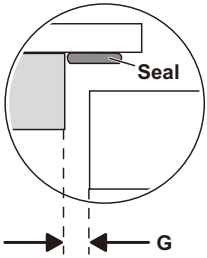

A(mm)	B(mm)	C(mm)	D(mm)	E(mm)	F(mm)	G(mm)
268^{+4}_{-0}	490^{+4}_{-0}	50 (Minimum)	50 (Minimum)	50 (Minimum)	50 (Minimum)	3 (Minimum)

Under any circumstances, make sure the Ceramic Hob is well ventilated and the air inlet and outlet are not blocked. Ensure the Ceramic Hob is in a good working state, as shown below.

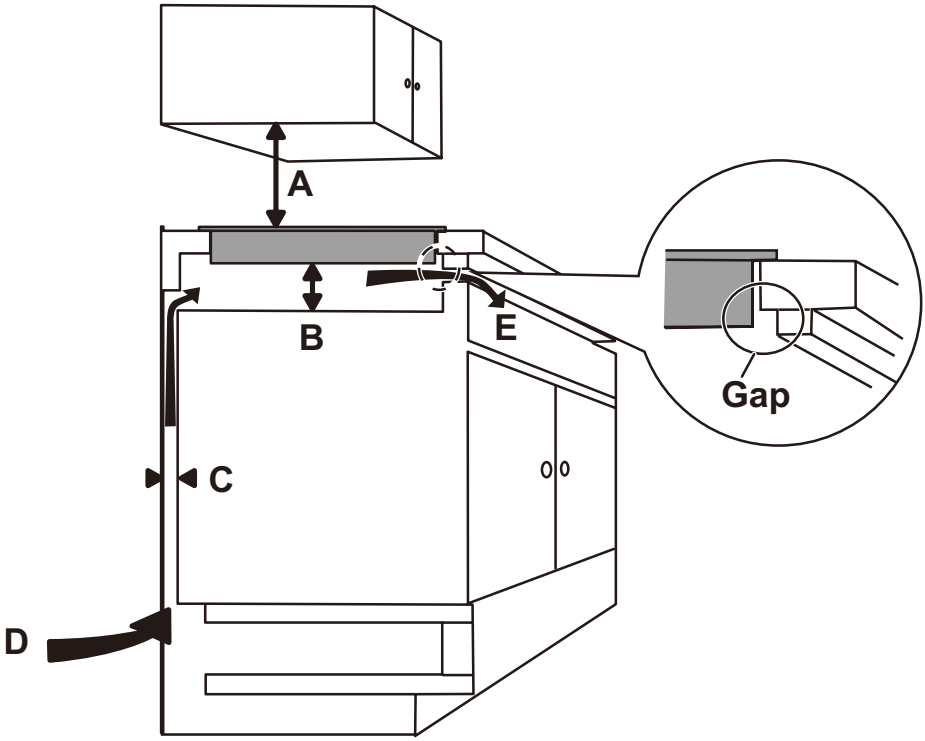

Note:

The safety distance for the Ceramic Hob installation as follows:

A (mm)	B (mm)	C (mm)	D	E (mm)
760	50 (Minimum)	20 (Minimum)	Air Intake	Air Exit 5

Accessories

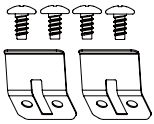

Screws and Brackets
(see page 26)

■ **Before the Ceramic Hob is installed, make sure that:**

- The counter top surface is square and level, and no structural parts interfere with space requirements.
- The counter top surface is made of a heat-resistant material.
- If the Ceramic Hob is installed above an oven, the oven has a built-in cooling fan.
- The installation will comply with all clearance requirements and applicable standards and regulations.
- A suitable power switch providing full disconnection from the main power supply is incorporated in the fixed wiring, mounted and positioned to comply with the local wiring rules and regulations.
  The power switch must be an approved type and must provide a 3 mm air gap contact separation in all poles (or in all active [phase] conductors if the local wiring rules allow for this variation of the requirements).
- The power switch can be easily accessible before the Ceramic Hob is installed.
- Consult local building authorities and institutions if there are doubts regarding installation.
- Use heat-resistant and easy-to-clean finishes (such as ceramic tiles) for the wall surfaces surrounding the Ceramic Hob.

■ **When installing the Ceramic Hob, make sure that:**

- The power cord is not accessible through cupboard doors or drawers.
- There is adequate flow of fresh air from outside the cabinet to the base of the Ceramic Hob.
- If the Ceramic Hob is installed above a drawer or cupboard space, a thermal protection barrier is installed below the base of the Ceramic Hob.

IMPORTANT:

Correct installation is the responsibility of the installer. Any malfunction or accident resulting from the failure to follow the Installation Instructions is not covered by the warranty.

⚠ CAUTION

The Ceramic Hob must be installed by qualified personnel or technicians. Never conduct the operation by yourself.

The Ceramic Hob must not be installed directly above a dishwasher, fridge, freezer, washing machine or clothes dryer, as the humidity may damage the Ceramic Hob electronics.

The Ceramic Hob shall be installed such that better heat radiation can be ensured to enhance its reliability.

The wall and cooking zone above the counter top surface should be able to withstand heat.

To avoid any damage, the sandwich layer and adhesive materials must be resistant to heat.

Installing and Fixing the Hob

The unit should be placed on a stable, smooth surface (use the packaging). Do not apply force onto the controls protruding from the hob.
Fix the hob on the counter top surface by screwing the brackets (supplied accessories) on the bottom of the hob after installation.

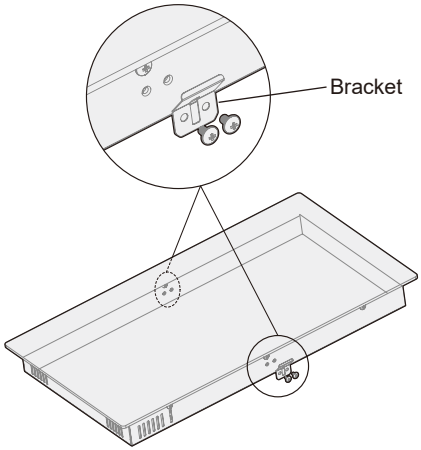

Adjust the brackets position to suit for different counter top surface's thickness.

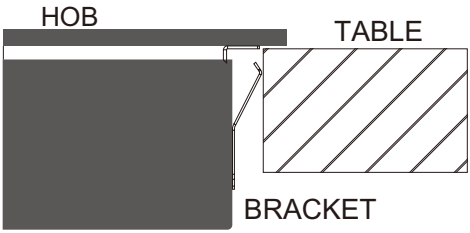

Note:

- Under any circumstances, the brackets cannot touch with the inner surfaces of the counter top after installation (see above figure).

Electrical Connection

⚠ WARNING

This Ceramic Hob must be connected to the main power supply by a suitably qualified person.
Before connecting the Ceramic Hob to the main power supply, check that:

- The domestic wiring system is suitable for the power drawn by the Ceramic Hob.
- The voltage corresponds to the value given in the Name Plate.
- The power cord sections can withstand the load specified on the Name Plate.

To connect the Ceramic Hob to the main power supply, do not use adapters, reducers, or branching devices, as they can cause overheating and fire.
The power cord must not touch any hot parts and must be positioned so that its temperature will not exceed 75 ˚C at any point.

Check with an electrician whether the domestic wiring system is suitable without alterations.
Any alterations must only be made by a qualified electrician.

- If the power cord is damaged or to be replaced, the operation must be carried out the by after-sale agent with dedicated tools to avoid any accidents.
- If the Ceramic Hob is being connected directly to a power switch, it must be installed with a minimum opening of 3 mm between contacts.
- The installer must ensure that the correct electrical connection has been made and that it is compliant with safety regulations.
- The power cord must not be bent or compressed.
- The power cord must be checked regularly and replaced by authorised technicians only.

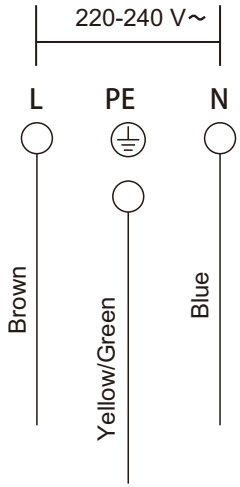

Panasonic Corporation

Website: http://www.panasonic.com

Printed in China

© Panasonic Corporation 2025

v1.0